AXOR

AXOR Urquiola
3-Loch Waschtischarmatur 50 mit Rosetten und Zugstangen-Ablaufgarnitur
Oberfläche: **Brushed Nickel** Artikelnummer: **11041820**

Merkmale

- besteht aus: 3-Loch Waschtischarmatur, Ablaufgarnitur
- ComfortZone 50
- Ausladung: 180 mm
- Auslaufhöhe: 45 mm
- Griffvariante: Bügelgriff
- Strahlart: Normalstrahl
- maximale Durchflussmenge bei 3 bar: 5 l/min
- Keramikventile heiß/kalt 90°
- für Durchlauferhitzer geeignet
- Zugstangen-Ablaufgarnitur G 1¼
- Anschlussart: G ⅜ Anschlussschläuche
- Anschlussgröße: DN15
- EU-Taxonomie: max. 6 l/min - wesentlicher Beitrag (SC) möglich
- DVGW NW-6501CL0202
- P-IX 19148/IO

Technologie

AirPower | EcoSmart | Comfort Zone | Quick Clean

Zertifikate / Nachhaltigkeit

DIN DVGW CERT

Produktabbildung

Maßzeichnung

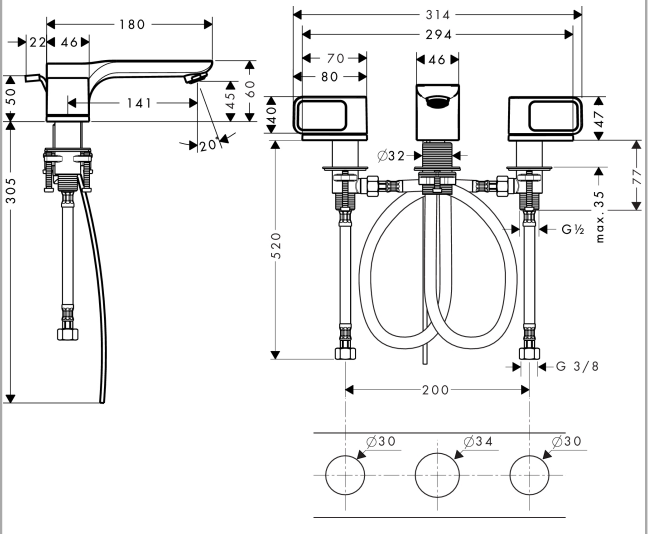

AXOR

AXOR Urquiola
3-Loch Waschtischarmatur 50 mit Rosetten und Zugstangen-Ablaufgarnitur
Oberfläche: **Brushed Nickel** Artikelnummer: **11041820**
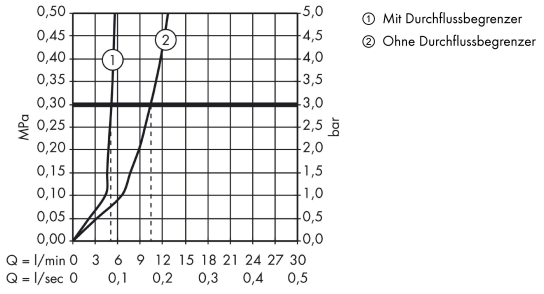
Durchflussdiagramm