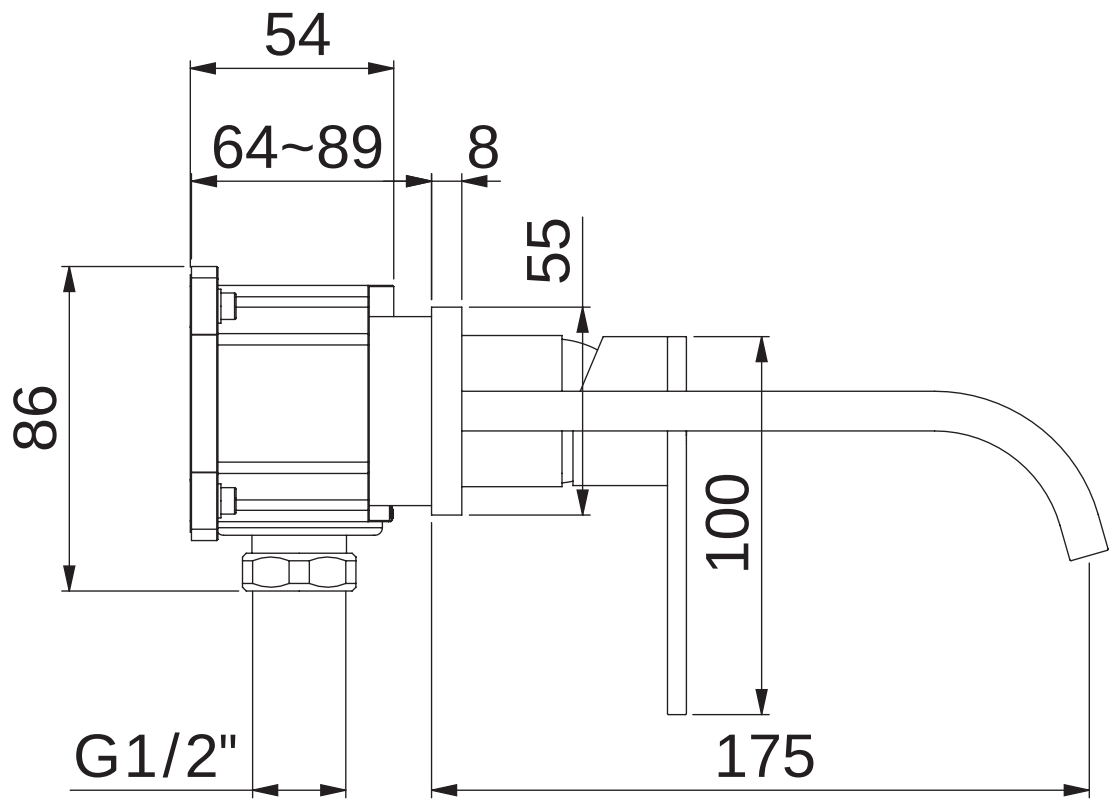

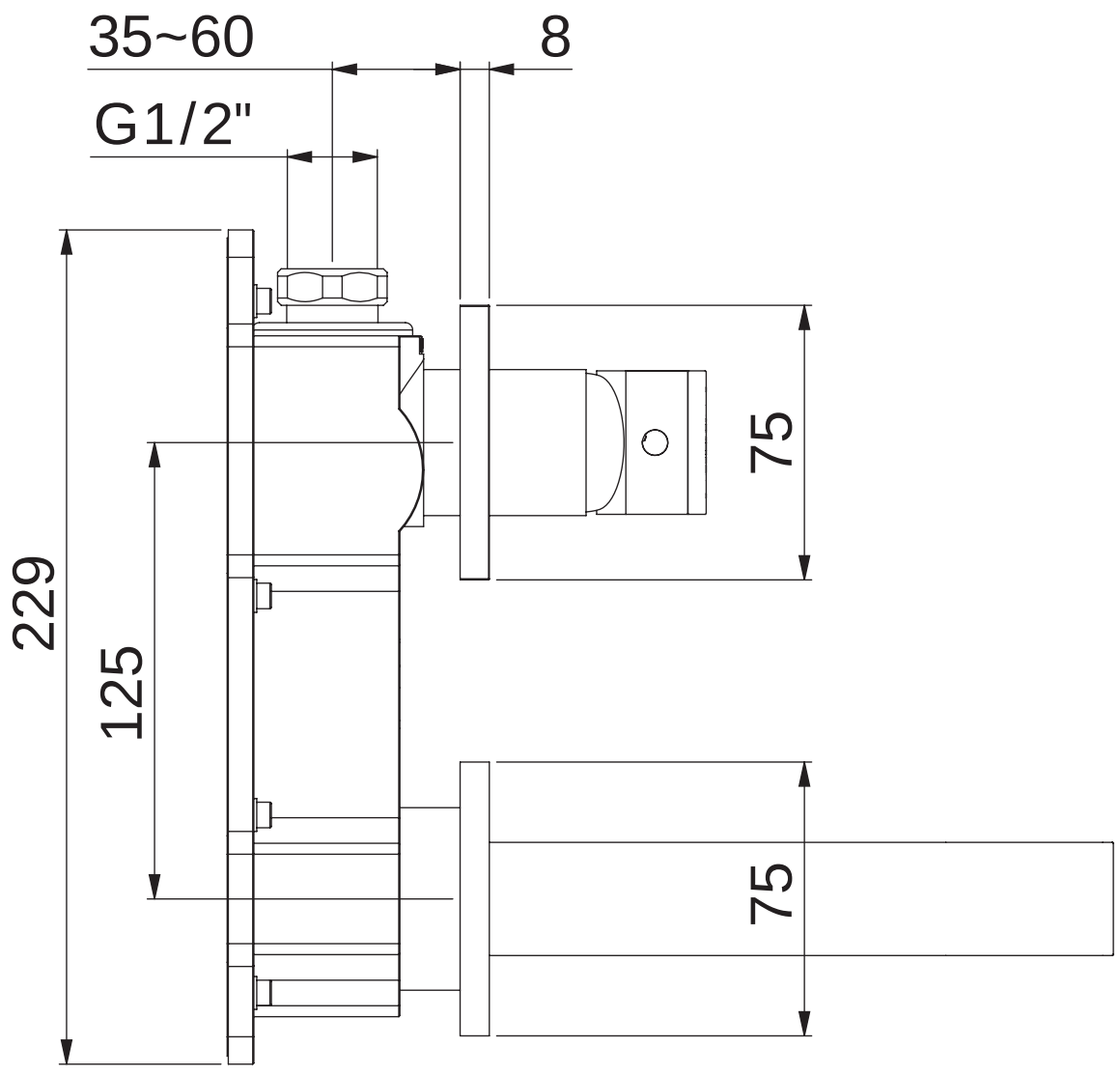

135 1804 3

STEINBERG