AXOR

AXOR Montreux
3-Loch Waschtischarmatur 180 mit Hebelgriffen und Zugstangen-Ablaufgarnitur
Oberfläche: **Edelstahl Optic** Artikelnummer: **16514800**

Merkmale

- besteht aus: 3-Loch Waschtischarmatur, Ablaufgarnitur
- ComfortZone 180
- Ausladung: 175 mm
- Auslaufhöhe: 179 mm
- Griffvariante: Hebelgriff
- Schwenkbereich 120°
- Strahlart: Laminarstrahl
- maximale Durchflussmenge bei 3 bar: 5 l/min
- Keramikventile heiß/kalt 90°
- für Durchlauferhitzer geeignet
- Zugstangen-Ablaufgarnitur G 1¼
- Anschlussart: G ⅜ Anschlussschläuche
- Anschlussgröße: DN15
- EU-Taxonomie: max. 6 l/min - wesentlicher Beitrag (SC) möglich

Technologie

EcoSmart

Comfort Zone

Produktabbildung

Maßzeichnung

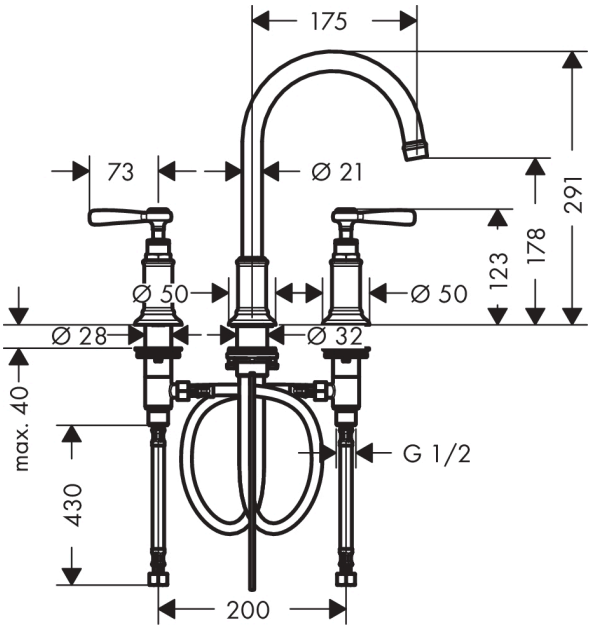

AXOR

AXOR Montreux
3-Loch Waschtischarmatur 180 mit Hebelgriffen und Zugstangen-Ablaufgarnitur
Oberfläche: **Edelstahl Optic** Artikelnummer: **16514800**
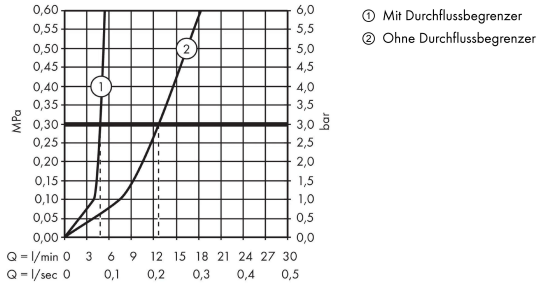
Durchflussdiagramm