hansgrohe

AXOR Montreux
Einhebel-Küchenmischer 180 mit Ausziehbrause
Oberfläche: **Polished Red Gold** Artikelnummer: **16581300**

Beschreibung

Merkmale

- ComfortZone 180
- Schwenkbereich einstellbar in 2 Stufen auf 110° oder 150°
- Brausestrahl, Laminarstrahl
- Brausestrahl arretierbar, Strahlrückstellung durch Tastendruck
- MagFit magnetische Brausehalterung
- Quick-Connect Schlauch
- Maximale Durchflussmenge bei 3 bar: 9 l/min
- Keramikmischsystem
- G ⅜-Anschlussschläuche
- Temperaturbegrenzung einstellbar
- Rückflussverhinderer integriert
- Auszugslänge bis zu 50 cm
- P-IX 7284/IO

Artikeldetails

Preis exkl. MwSt. 1021.00 CHF

Technologie

Zertifikate / Nachhaltigkeit

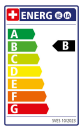

Produktabbildung

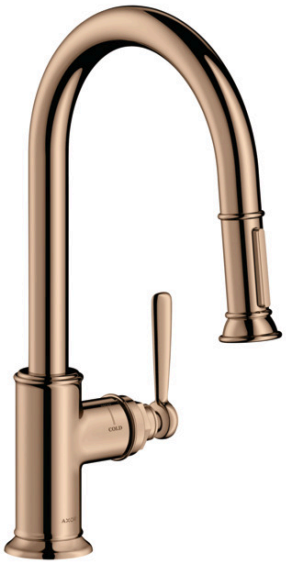

Maßzeichnung

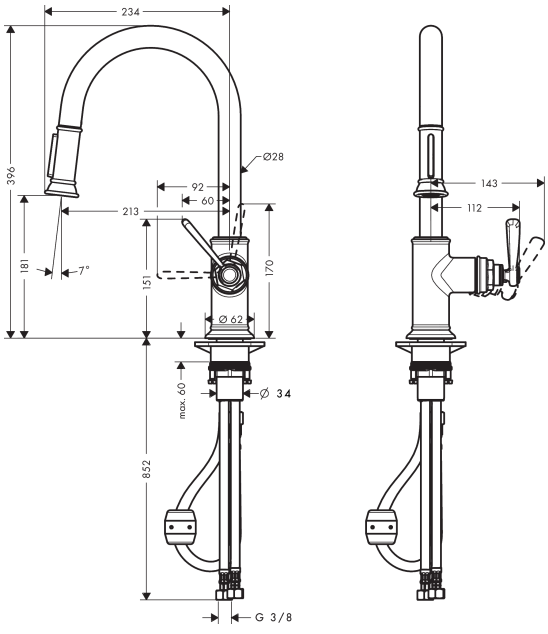

AXOR Montreux
Einhebel-Küchenmischer 180 mit Ausziehbrause
Oberfläche: **Polished Red Gold** Artikelnummer: **16581300**
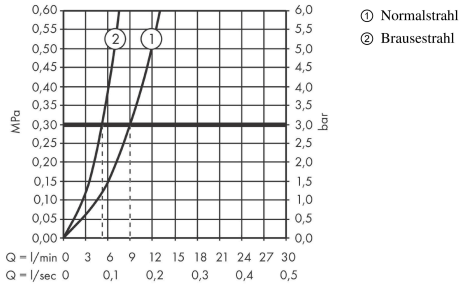
Durchflussdiagramm