Erweiterung Reihe R 780 mm DWT 750 / 1000 l Füllstar F-Stop

Mat.-Nr. 1135008423

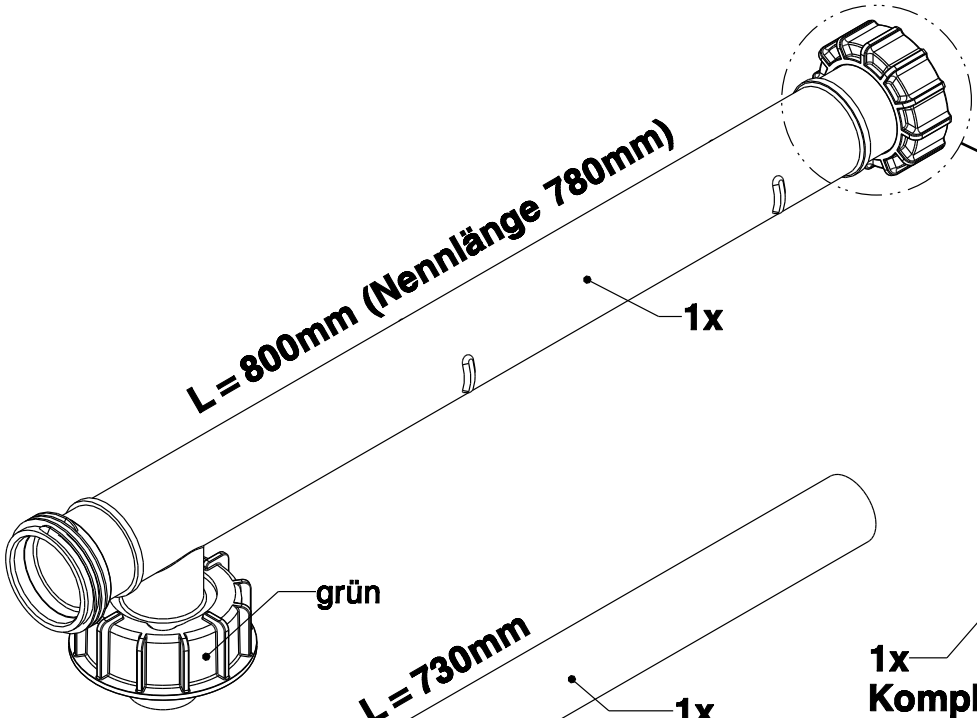

(rot) (schwarz)

Unbedingt vor Montage kontrollieren!
Roter Sicherungsring und O-Ring müssen auf jedem Anschluss der Füllleitung montiert sein.

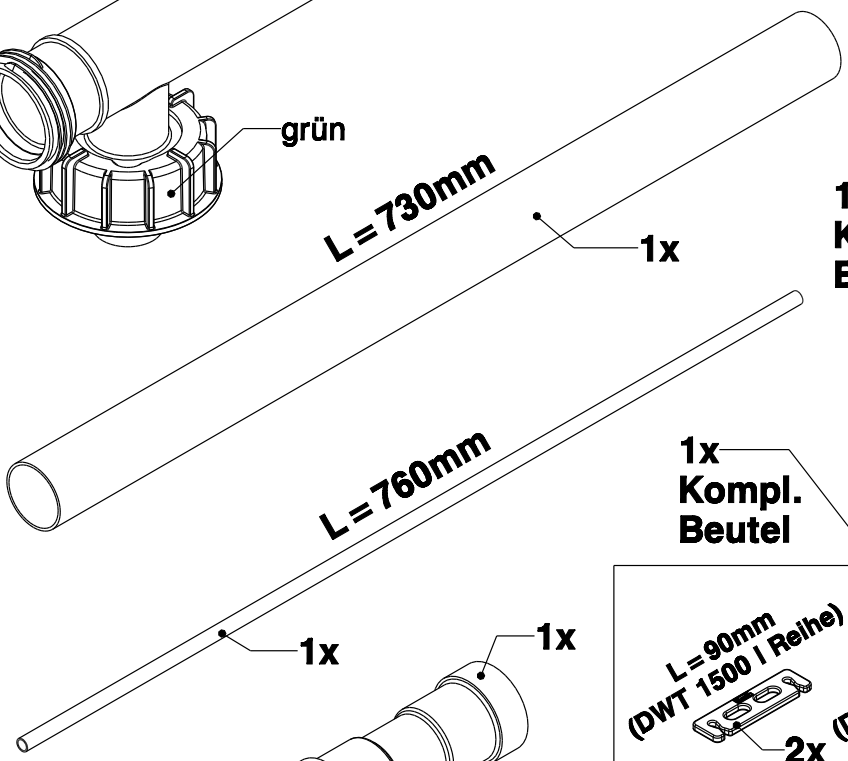

1x Kompl. Beutel

1150011264
3113843

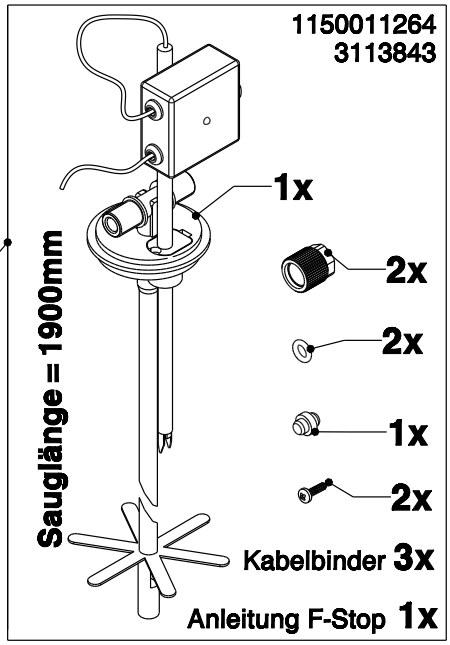

1x Kompl. Beutel

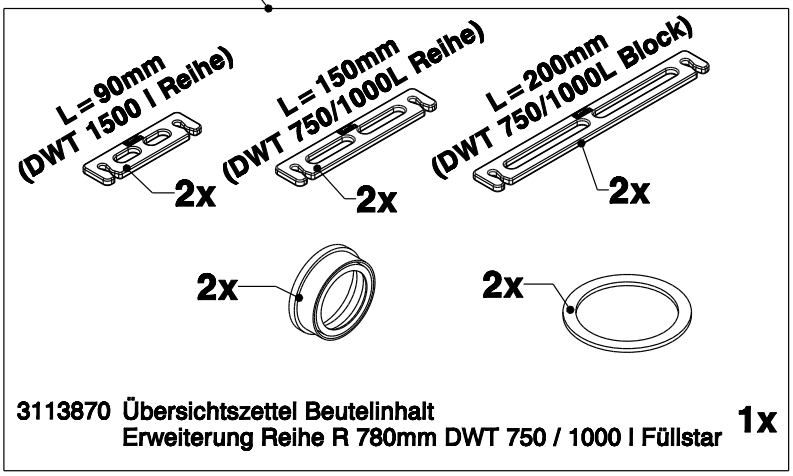

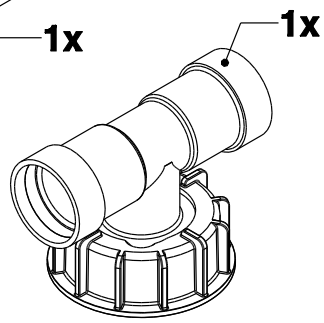

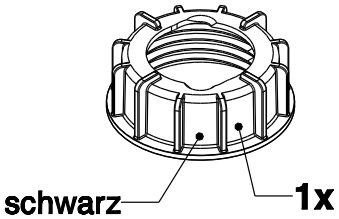

Kontrollmarke (Seriennummer, Herstelldatum, Prüfer)

XXXXXXXX

TT.MM.JJJJ

XXX

Zeichnungs-Nr.: 1131861012873
Revisionsstand: 0.0
3113850