Ersatzteilliste
Spare parts list
Liste des pièces de rechange

Lista parti di ricambio
Lista de repuestos
Onderdelenlijst

6720640714
(2011/05) No

Abgassysteme

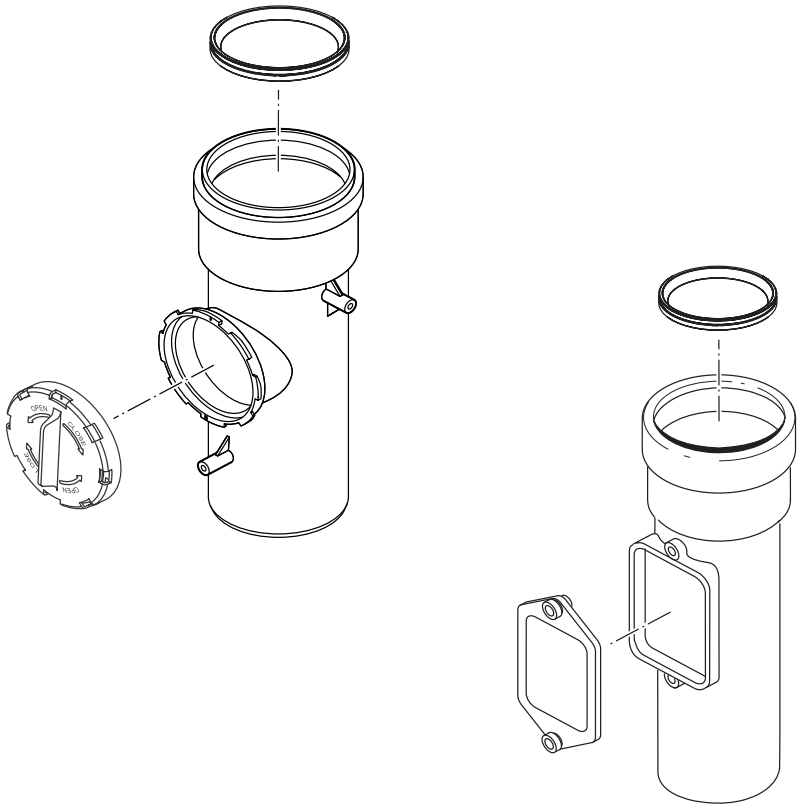

8738891373.aa.RS-Abgassysteme

Deutsch

Wichtige Hinweise

Ersatzteile dürfen nur von einem zugelassenen Installateur eingebaut werden!

English

Important notes

The spare parts may only be installed by an approved installer!

Français

Indications importantes

L'installation des pièces de rechange doit être effectuée par un professionnel qualifié!

Português

Informações importantes

Peças de substituição só podem ser montadas por um técnico credenciado!

Italiano

Avvertenze importanti

Le parti di ricambio possono essere montate esclusivamente da personale qualificato ed in possesso dei requisiti tecnico-professionali!

Español

Indicaciones importantes

Los repuestos solamente deben ser montados por los servicios técnicos oficiales de la marca!

Nederlands

Belangrijke aanwijzing

Onderdelen mogen alleen door een erkend installateur worden vervangen!

Türkçe

Önemli Bilgiler

Yedek parçalar sadece yetkili tesisatçılar tarafından monte edilebilir!

Inhaltsverzeichnis Table of contents	Table de matieres Indice	Indice Inhoud

Adapter 60/100	7 719 003 381	5
AZ 136	7 719 000 838	6
AZB 600/3	7 719 002 759	7
AZB 601/2	7 719 002 761	8
AZB 602/2	7 719 002 762	9
AZB 603/1	7 719 002 760	10
AZB 604/1	7 719 002 763	11
AZB 605/1	7 719 002 764	12
AZB 606/1	7 719 002 765	13
AZB 607/1	7 719 002 766	14
AZB 608/1	7 719 002 767	15
AZB 609/1	7 719 002 769	16
AZB 610	7 719 001 525	17
AZB 611	7 719 001 526	18
AZB 612	7 719 001 527	19
AZB 616/1	7 719 002 770	20
AZB 618	7 719 001 533	21
AZB 619	7 719 001 534	22
AZB 620	7 719 001 535	23
AZB 661	7 719 001 850	24
AZB 662	7 719 001 851	25
AZB 832/1	7 719 002 768	26
AZB 905	7 719 002 775	27
AZB 906	7 719 002 776	28
AZB 907	7 719 002 777	29
AZB 909	7 719 002 779	30
AZB 910	7 719 002 780	31
AZB 911	7 719 002 781	32
AZB 923	7 719 002 855	33
AZB 925	7 719 002 857	34
AZB 931	7 716 780 184	35
AZB 938	7 719 003 382	36
AZB919 senkr.Dachdur	7 719 002 849	37
Grundzub waager IT	7 719 002 848	38
Luftabgasführung IT	7 719 002 860	39
Mantelverlängerung 5	7 719 002 041	40
Mantelverlängerung 5	7 719 002 042	41
Skr Durchf 60/100	7 719 003 110	42
Skr Durchf 60/100 IT	7 719 002 847	43

Ersatzteilliste Spare parts list Liste des pièces de rechange Lista parti di ricambio Lista de repuestos Onderdelenlijst	**Adapter 60/100 - 7719003381**

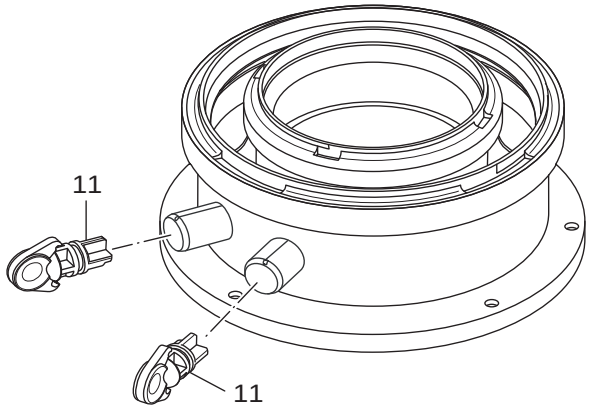

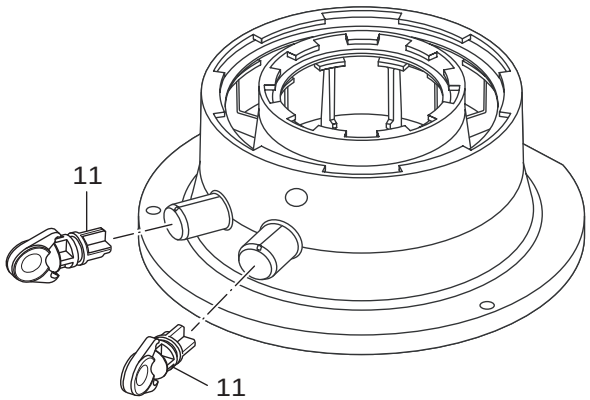

6720905581.ab.RS-Abgassysteme Adapter

Pos	Bestell-Nr.	Bezeichnung	Description	Dénomination	Descrizione	Descripción	Benaming
11	**8 716 763 266 0**	Stopfen	Grommet	Bouchon a/joint	Coperchietto	Tapon	Doorvoertule
For:							

Ersatzteilliste Spare parts list Liste des pièces de rechange Lista parti di ricambio Lista de repuestos Onderdelenlijst	**AZ 136 - 7719000838**

Für dieses Erzeugnis gibt es keine Ersatzteile
No spare parts available for this product
Aucune pièce détachée disponible pour ce produit
Não existem peças de substituição disponíveis para este produto
Per questo prodotto non sono piú disponibili parti di ricambio
Bu mamul için Yedek parça mevcut degildir

6720904352.AA

Pos	Bestell-Nr.	Bezeichnung	Description	Dénomination	Descrizione	Descripción	Benaming
	8 710 000 000 0	Keine Ersatzteile verfügbar	No spare parts available	Aucune pièce détachée disponible	Non disponibili parti di ricambio	No disponible como repuesto	No spare parts available
For:							

Ersatzteilliste Spare parts list Liste des pièces de rechange Lista parti di ricambio Lista de repuestos Onderdelenlijst	**AZB 600/3 - 7719002759**

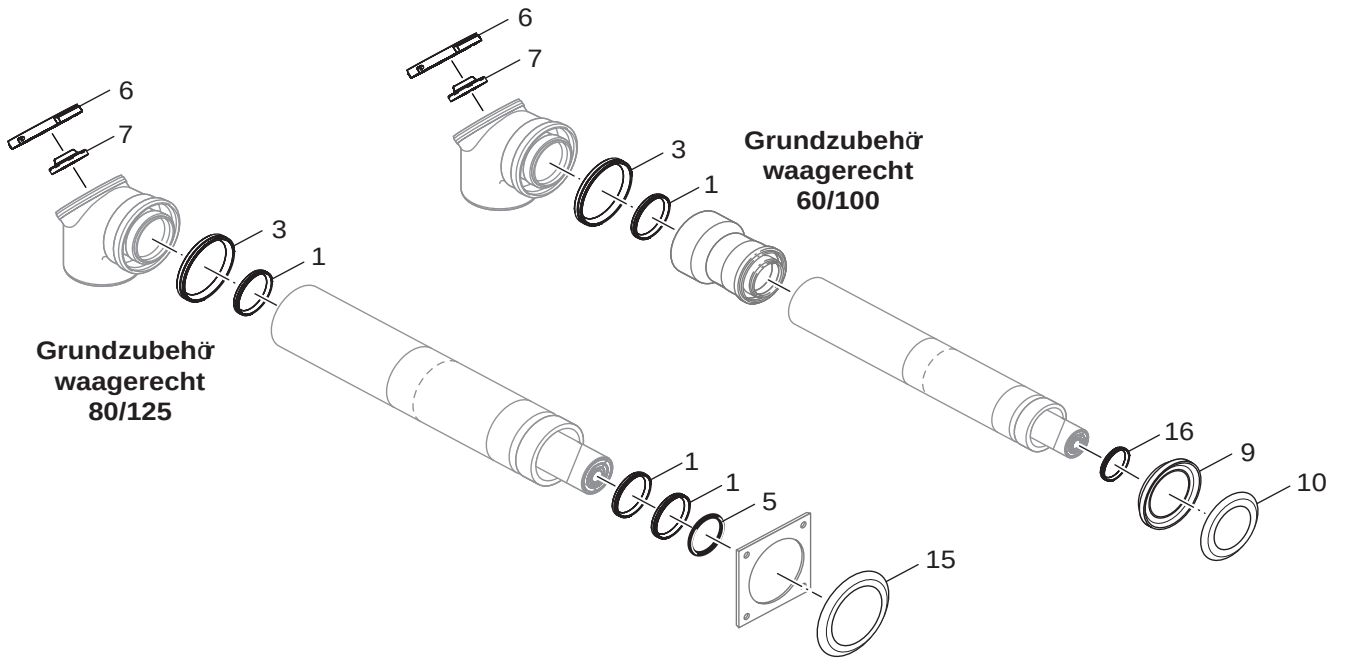

6720905579.ab.RS-Abgassysteme waagerechte Wanddurchführung

Pos	Bestell-Nr.	Bezeichnung	Description	Dénomination	Descrizione	Descripción	Benaming
1	**8 718 223 472 0**	Dichtung	Seal	Joint	Guarnizione	junta	pakking
3	**8 718 223 473 0**	Dichtung	Seal	Joint	Guarnizione	Seal	pakking
5	**8 718 224 697 0**	O-Ring	O-ring	Joint torique	Anello di tenuta	Anillo tórico	O-ring
6	**8 718 223 520 0**	Deckel	cover	Couvercle	Coperchio	tapa	Deksel
7	**8 718 223 519 0**	Deckel	cover	Couvercle	Coperchio	tapa	Deksel
15	**8 716 110 249 0**	Dichtgummi	Seal wall 220mm dia	Joint d`étanchétité	Gomma di tenuta	Junta de goma	Afdichtingsrubber

For:

Ersatzteilliste Spare parts list Liste des pièces de rechange Lista parti di ricambio Lista de repuestos Onderdelenlijst	**AZB 601/2 - 7719002761**

senkrechte Durchführung 80/125 schwarz
senkrechte Durchführung 80/125 rot
senkrechte Durchführung 80/125 schwarz IT

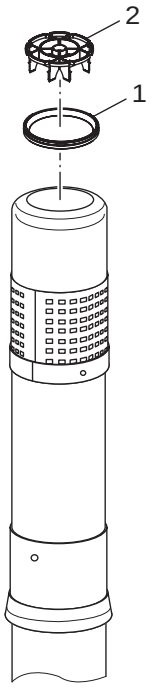

senkrechte Durchführung 60/100 schwarz
senkrechte Durchführung 60/100 schwarz IT
senkrechte Durchführung 60/100 rot IT

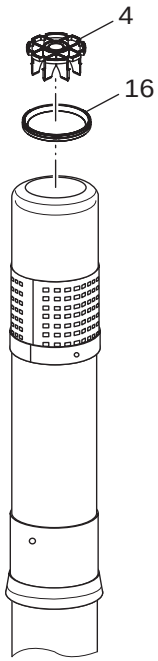

6720905578.ab.RS-Abgassysteme senkrechte Dachdurchführung

Pos	Bestell-Nr.	Bezeichnung	Description	Dénomination	Descrizione	Descripción	Benaming
1	**8 718 223 472 0**	Dichtung	Seal	Joint	Guarnizione	junta	pakking
2	**8 718 225 585 0**	Gitter	grate	Grille	Griglia	rejilla	Gril

For:

Ersatzteilliste Spare parts list Liste des pièces de rechange Lista parti di ricambio Lista de repuestos Onderdelenlijst	**AZB 602/2 - 7719002762**

senkrechte Durchführung 80/125 schwarz
senkrechte Durchführung 80/125 rot
senkrechte Durchführung 80/125 schwarz IT

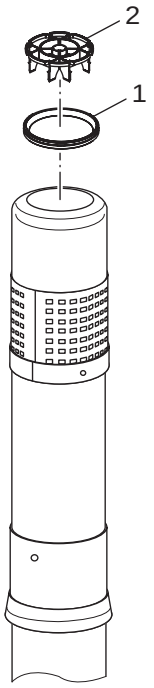

senkrechte Durchführung 60/100 schwarz
senkrechte Durchführung 60/100 schwarz IT
senkrechte Durchführung 60/100 rot IT

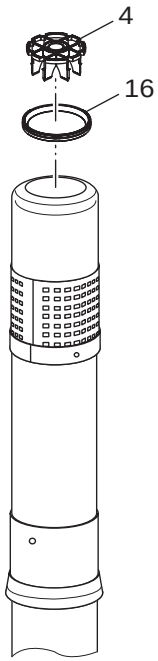

6720905578.ab.RS-Abgassysteme senkrechte Dachdurchführung

Pos	Bestell-Nr.	Bezeichnung	Description	Dénomination	Descrizione	Descripción	Benaming
1	**8 718 223 472 0**	Dichtung	Seal	Joint	Guarnizione	junta	pakking
2	**8 718 225 585 0**	Gitter	grate	Grille	Griglia	rejilla	Gril

For:

Ersatzteilliste Spare parts list Liste des pièces de rechange Lista parti di ricambio Lista de repuestos Onderdelenlijst	**AZB 603/1 - 7719002760**

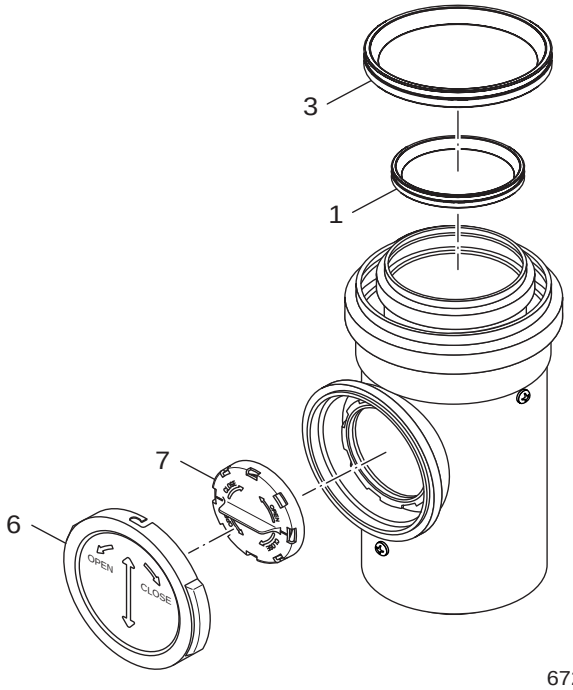

6720905582.ab.RS-Abgassysteme Rohr mit Prüföffnung

Pos	Bestell-Nr.	Bezeichnung	Description	Dénomination	Descrizione	Descripción	Benaming
1	**8 718 223 472 0**	Dichtung	Seal	Joint	Guarnizione	junta	pakking
3	**8 718 223 473 0**	Dichtung	Seal	Joint	Guarnizione	Seal	pakking
6	**8 718 223 520 0**	Deckel	cover	Couvercle	Coperchio	tapa	Deksel
7	**8 718 223 519 0**	Deckel	cover	Couvercle	Coperchio	tapa	Deksel

For:

Ersatzteilliste Spare parts list Liste des pièces de rechange Lista parti di ricambio Lista de repuestos Onderdelenlijst	**AZB 604/1 - 7719002763**

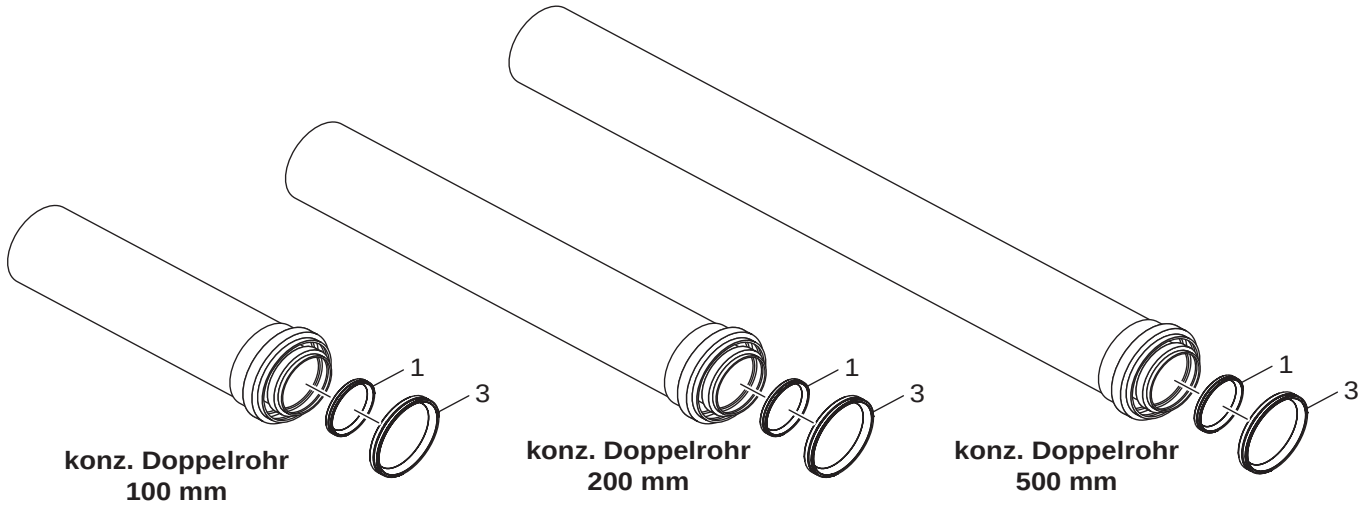

6720905583.ab.RS-Abgassysteme Doppelrohrverlängerung

Pos	Bestell-Nr.	Bezeichnung	Description	Dénomination	Descrizione	Descripción	Benaming
1	**8 718 223 472 0**	Dichtung	Seal	Joint	Guarnizione	junta	pakking
3	**8 718 223 473 0**	Dichtung	Seal	Joint	Guarnizione	Seal	pakking

For:

Ersatzteilliste Spare parts list Liste des pièces de rechange Lista parti di ricambio Lista de repuestos Onderdelenlijst	**AZB 605/1 - 7719002764**

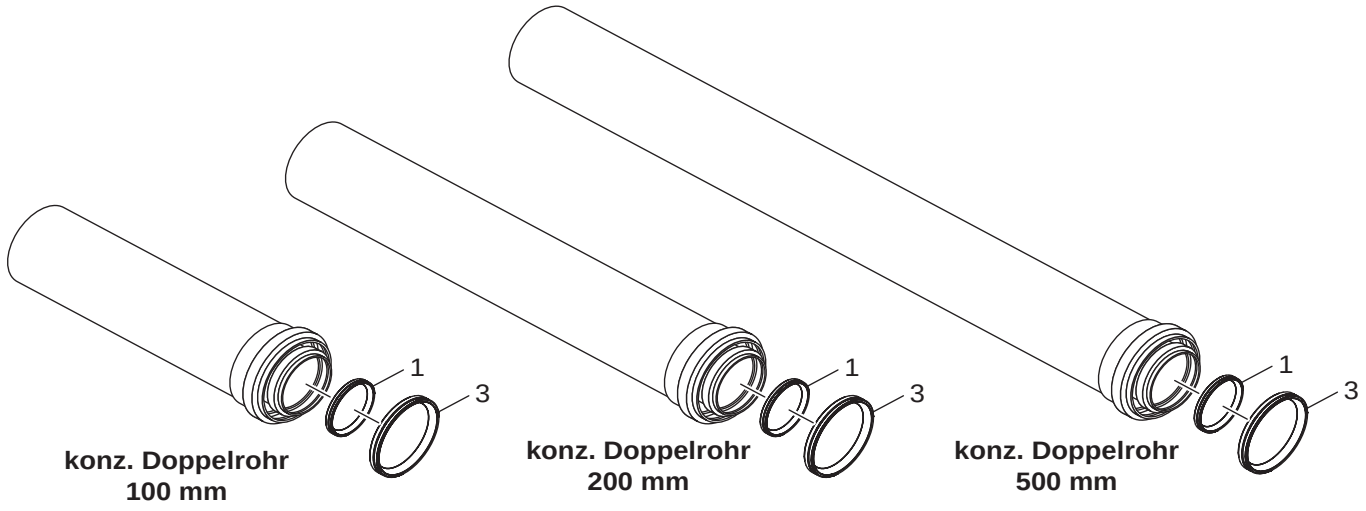

6720905583.ab.RS-Abgassysteme Doppelrohrverlängerung

Pos	Bestell-Nr.	Bezeichnung	Description	Dénomination	Descrizione	Descripción	Benaming
1	**8 718 223 472 0**	Dichtung	Seal	Joint	Guarnizione	junta	pakking
3	**8 718 223 473 0**	Dichtung	Seal	Joint	Guarnizione	Seal	pakking

For:

Ersatzteilliste Spare parts list Liste des pièces de rechange Lista parti di ricambio Lista de repuestos Onderdelenlijst	**AZB 606/1 - 7719002765**

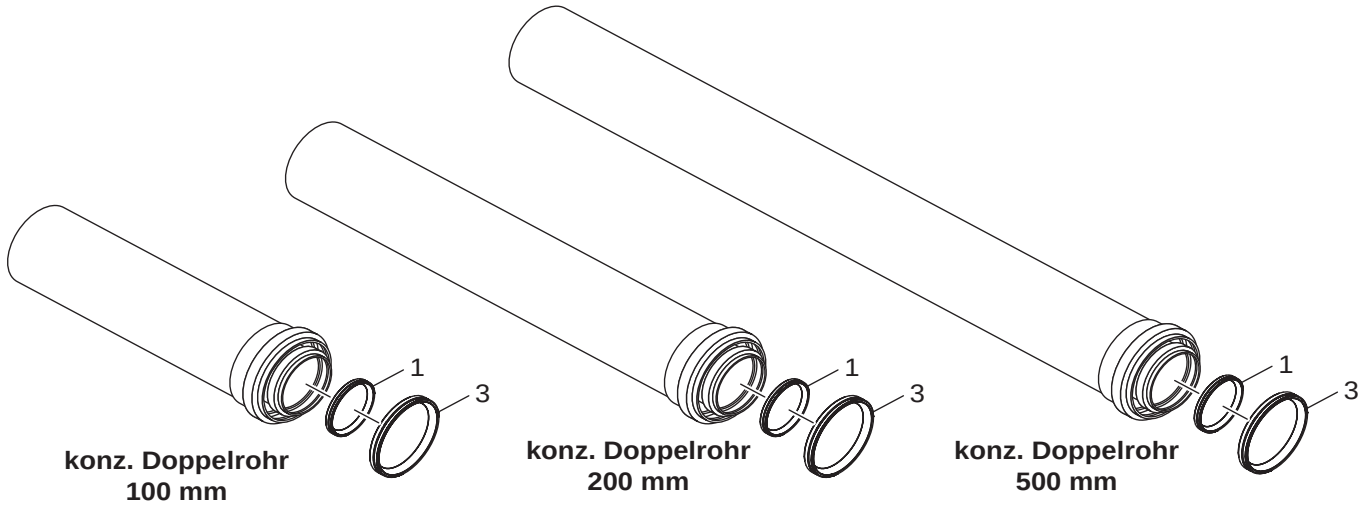

6720905583.ab.RS-Abgassysteme Doppelrohrverlängerung

Pos	Bestell-Nr.	Bezeichnung	Description	Dénomination	Descrizione	Descripción	Benaming
1	**8 718 223 472 0**	Dichtung	Seal	Joint	Guarnizione	junta	pakking
3	**8 718 223 473 0**	Dichtung	Seal	Joint	Guarnizione	Seal	pakking

For:

Ersatzteilliste Spare parts list Liste des pièces de rechange Lista parti di ricambio Lista de repuestos Onderdelenlijst	**AZB 607/1 - 7719002766**

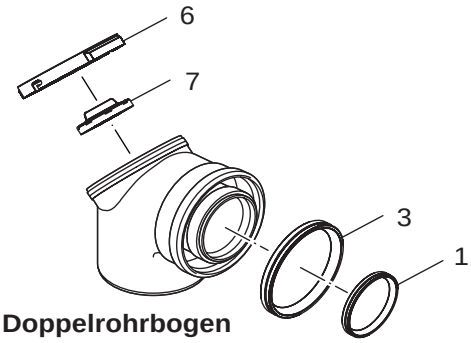

Doppelrohrbogen Revision

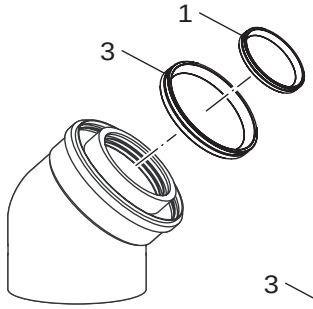

Konz. Doppelrohrbogen 45°

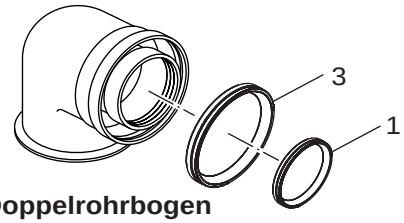

Konz. Doppelrohrbogen 87°

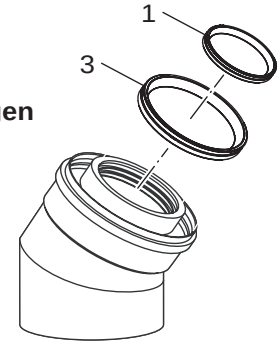

Konz. Doppelrohrbogen 30°

6720905584.ab.RS-Abgassysteme Doppelrohrbogen

Pos	Bestell-Nr.	Bezeichnung	Description	Dénomination	Descrizione	Descripción	Benaming
1	**8 718 223 472 0**	Dichtung	Seal	Joint	Guarnizione	junta	pakking
3	**8 718 223 473 0**	Dichtung	Seal	Joint	Guarnizione	Seal	pakking

For:

Ersatzteilliste Spare parts list Liste des pièces de rechange Lista parti di ricambio Lista de repuestos Onderdelenlijst	**AZB 608/1 - 7719002767**

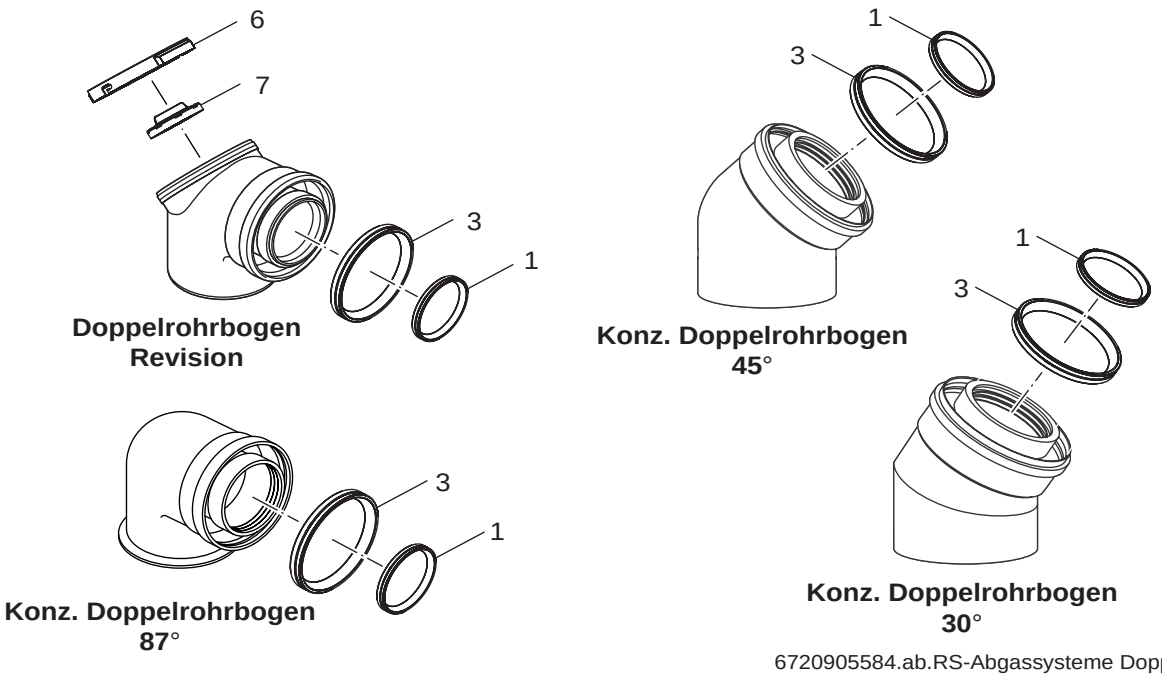

6720905584.ab.RS-Abgassysteme Doppelrohrbogen

Pos	Bestell-Nr.	Bezeichnung	Description	Dénomination	Descrizione	Descripción	Benaming
1	**8 718 223 472 0**	Dichtung	Seal	Joint	Guarnizione	junta	pakking
3	**8 718 223 473 0**	Dichtung	Seal	Joint	Guarnizione	Seal	pakking

For:

Ersatzteilliste Spare parts list Liste des pièces de rechange Lista parti di ricambio Lista de repuestos Onderdelenlijst	**AZB 609/1 - 7719002769**

Für dieses Erzeugnis gibt es keine Ersatzteile
No spare parts available for this product
Aucune pièce détachée disponible pour ce produit
Não existem peças de substituição disponíveis para este produto
Per questo prodotto non sono piú disponibili parti di ricambio
Bu mamul için Yedek parça mevcut degildir

6720904352.AA

Pos	Bestell-Nr.	Bezeichnung	Description	Dénomination	Descrizione	Descripción	Benaming
	8 710 000 000 0	Keine Ersatzteile verfügbar	No spare parts available	Aucune pièce détachée disponible	Non disponibili parti di ricambio	No disponible como repuesto	No spare parts available

For:

Ersatzteilliste Spare parts list Liste des pièces de rechange Lista parti di ricambio Lista de repuestos Onderdelenlijst	**AZB 610 - 7719001525**

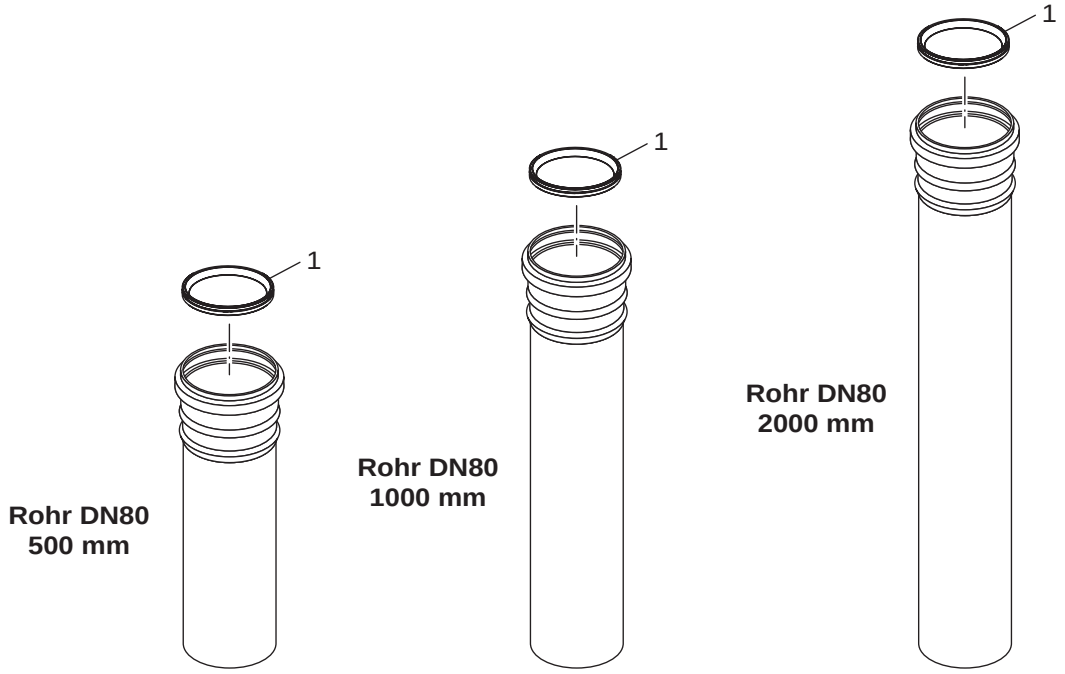

6720905585.ab.RS-Abgassysteme Verlängerung

Pos	Bestell-Nr.	Bezeichnung	Description	Dénomination	Descrizione	Descripción	Benaming
1	**8 718 223 472 0**	Dichtung	Seal	Joint	Guarnizione	junta	pakking

For:

Ersatzteilliste Spare parts list Liste des pièces de rechange Lista parti di ricambio Lista de repuestos Onderdelenlijst	**AZB 611 - 7719001526**

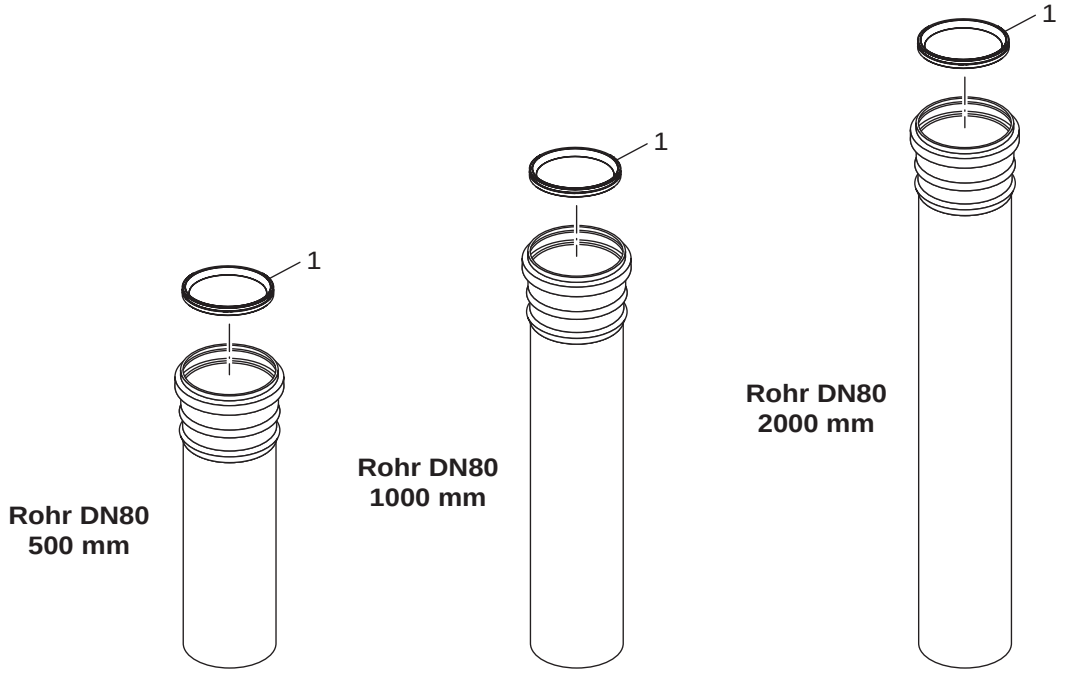

6720905585.ab.RS-Abgassysteme Verlängerung

Pos	Bestell-Nr.	Bezeichnung	Description	Dénomination	Descrizione	Descripción	Benaming
1	**8 718 223 472 0**	Dichtung	Seal	Joint	Guarnizione	junta	pakking
For:							

Ersatzteilliste Spare parts list Liste des pièces de rechange Lista parti di ricambio Lista de repuestos Onderdelenlijst	**AZB 612 - 7719001527**

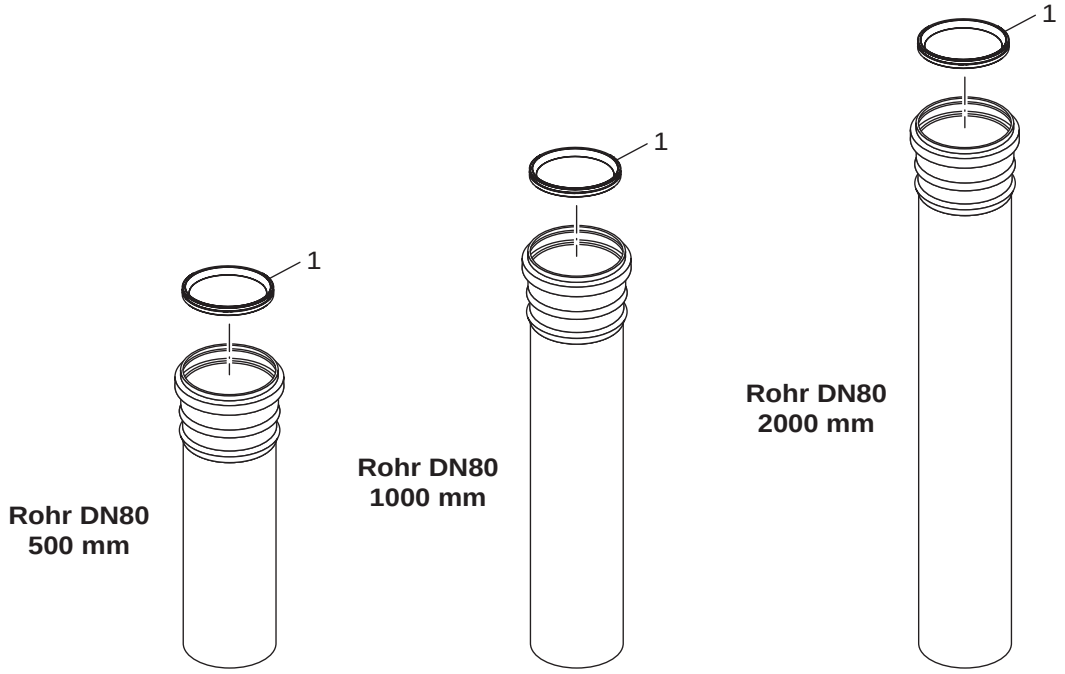

6720905585.ab.RS-Abgassysteme Verlängerung

Pos	Bestell-Nr.	Bezeichnung	Description	Dénomination	Descrizione	Descripción	Benaming
1	**8 718 223 472 0**	Dichtung	Seal	Joint	Guarnizione	junta	pakking

For:

Ersatzteilliste Spare parts list Liste des pièces de rechange Lista parti di ricambio Lista de repuestos Onderdelenlijst	**AZB 616/1 - 7719002770**

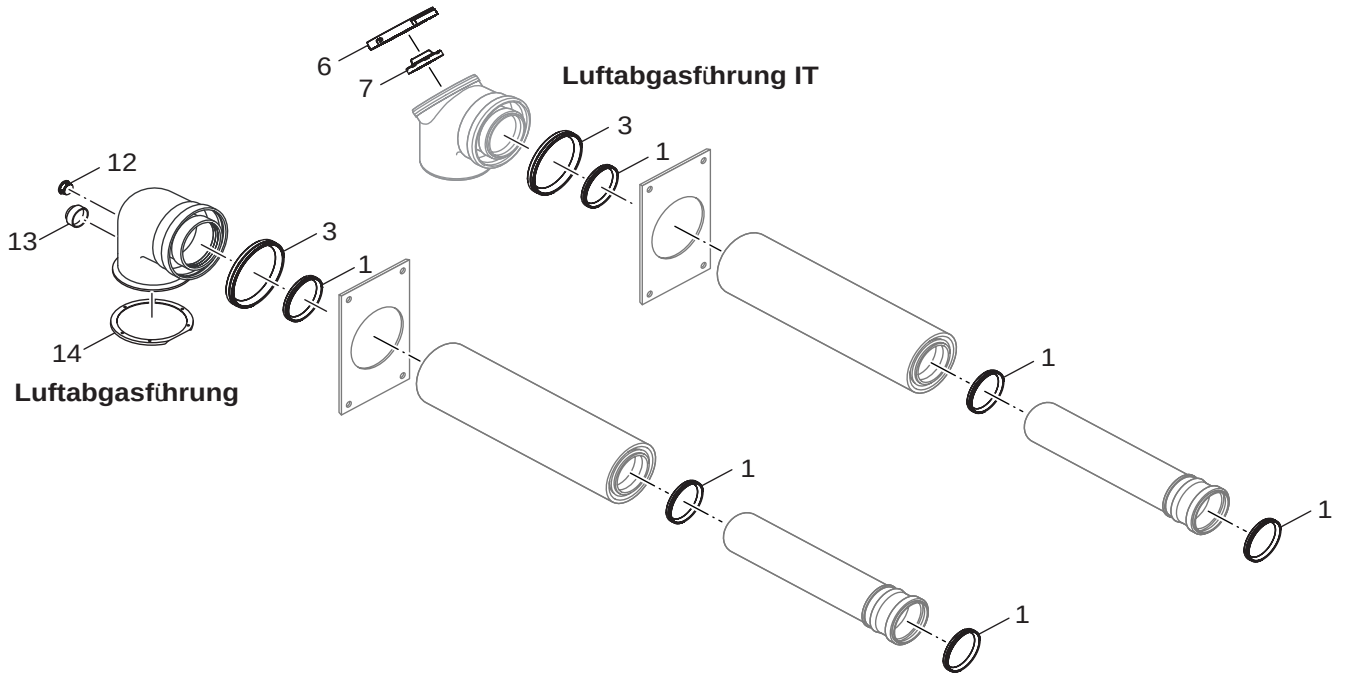

6720905580.ab.RS-Abgassysteme Anschluss an LAS Dach

Pos	Bestell-Nr.	Bezeichnung	Description	Dénomination	Descrizione	Descripción	Benaming
1	**8 718 223 472 0**	Dichtung	Seal	Joint	Guarnizione	junta	pakking
3	**8 718 223 473 0**	Dichtung	Seal	Joint	Guarnizione	Seal	pakking
12	**8 716 111 253 0**	Stecker	Plug	Graveur	Spina	Anection	Stekker
13	**8 716 111 252 0**	Schutzkappe	Sample point cap	Capot de protection	Calotta	Capuchón protector	Beschermkap

For:

Ersatzteilliste Spare parts list Liste des pièces de rechange Lista parti di ricambio Lista de repuestos Onderdelenlijst	**AZB 618 - 7719001533**

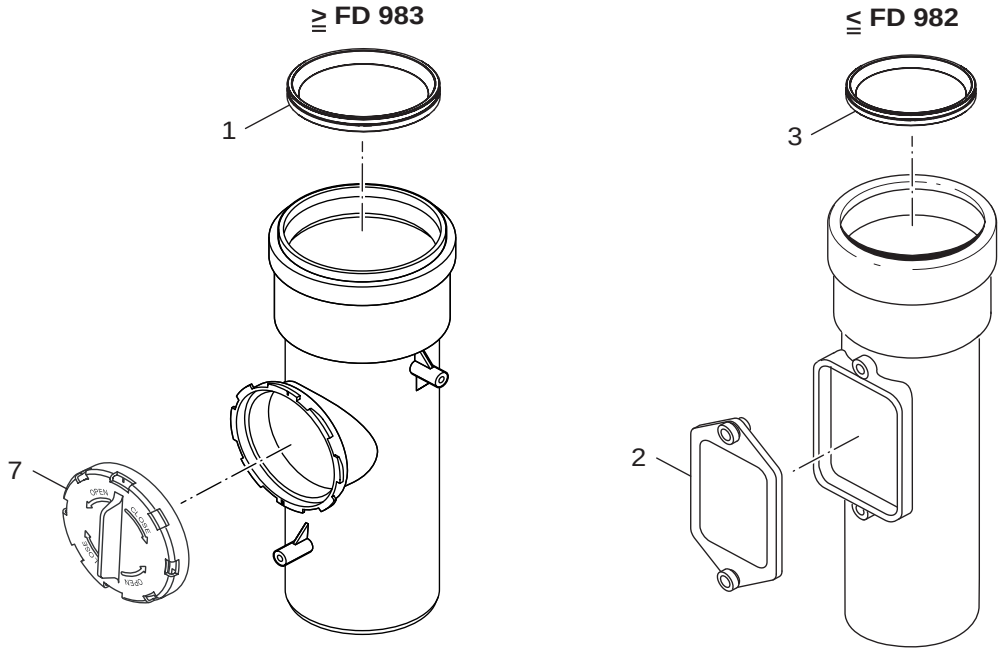

6720905635.ab.RS-Abgassysteme Rohr mit Prüföffnung

Pos	Bestell-Nr.	Bezeichnung	Description	Dénomination	Descrizione	Descripción	Benaming
1	**8 718 223 472 0**	Dichtung	Seal	Joint	Guarnizione	junta	pakking
2	**8 710 000 049 0**	Deckel	Cover	Couvercle	Coperchio	Tapa	Deksel
3	**8 711 004 302 0**	Dichtung Ø80	Flue seal	Joint Ø80	Guarnizione Ø80	Junta Ø80	DICHTING DIA 80 KUNSTSTOFBOCHTEN (CONDEN
7	**8 718 223 519 0**	Deckel	cover	Couvercle	Coperchio	tapa	Deksel
For:							

Ersatzteilliste Spare parts list Liste des pièces de rechange Lista parti di ricambio Lista de repuestos Onderdelenlijst	**AZB 619 - 7719001534**

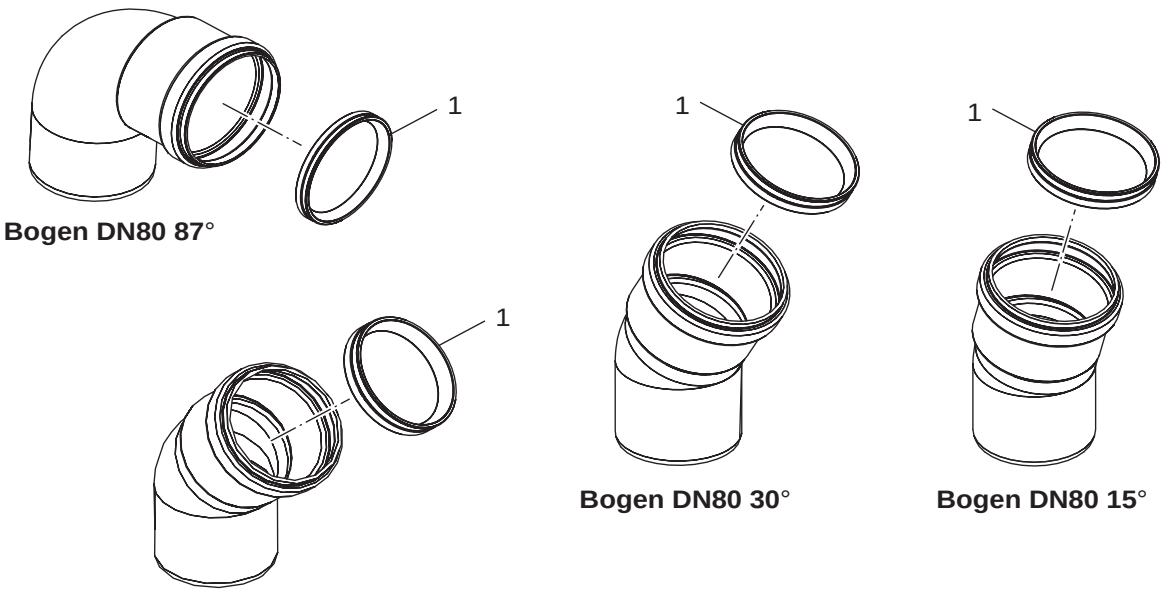

6720905586.ab.RS-Abgassysteme Bogen

Pos	Bestell-Nr.	Bezeichnung	Description	Dénomination	Descrizione	Descripción	Benaming
1	**8 718 223 472 0**	Dichtung	Seal	Joint	Guarnizione	junta	pakking
For:							

Ersatzteilliste Spare parts list Liste des pièces de rechange Lista parti di ricambio Lista de repuestos Onderdelenlijst	**AZB 620 - 7719001535**

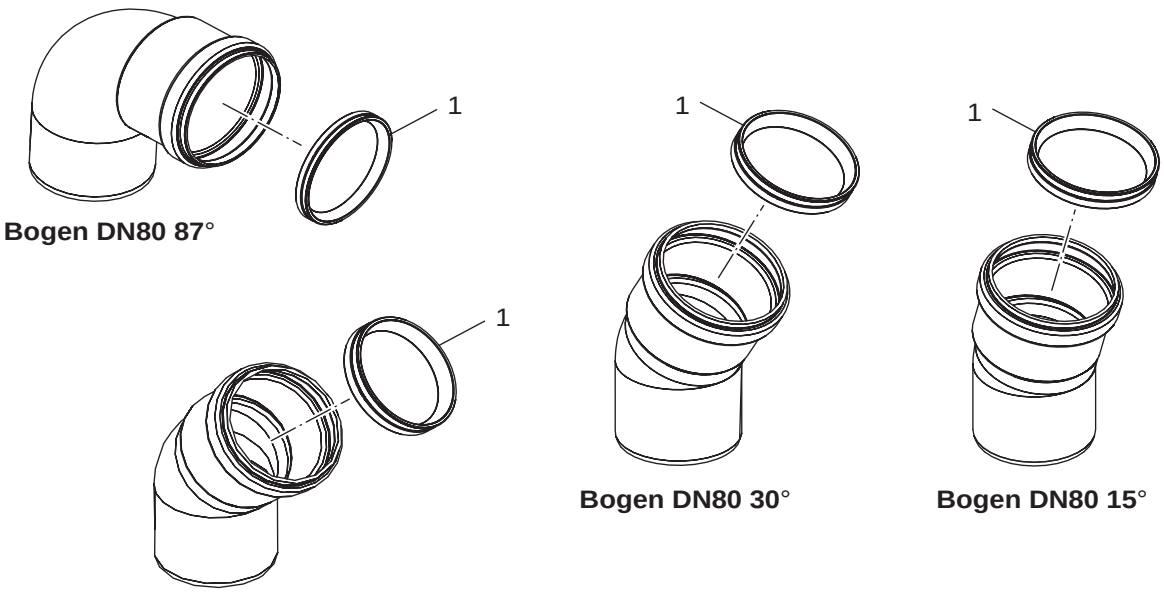

6720905586.ab.RS-Abgassysteme Bogen

Pos	Bestell-Nr.	Bezeichnung	Description	Dénomination	Descrizione	Descripción	Benaming
1	**8 718 223 472 0**	Dichtung	Seal	Joint	Guarnizione	junta	pakking
For:							

Ersatzteilliste Spare parts list Liste des pièces de rechange Lista parti di ricambio Lista de repuestos Onderdelenlijst	**AZB 661 - 7719001850**

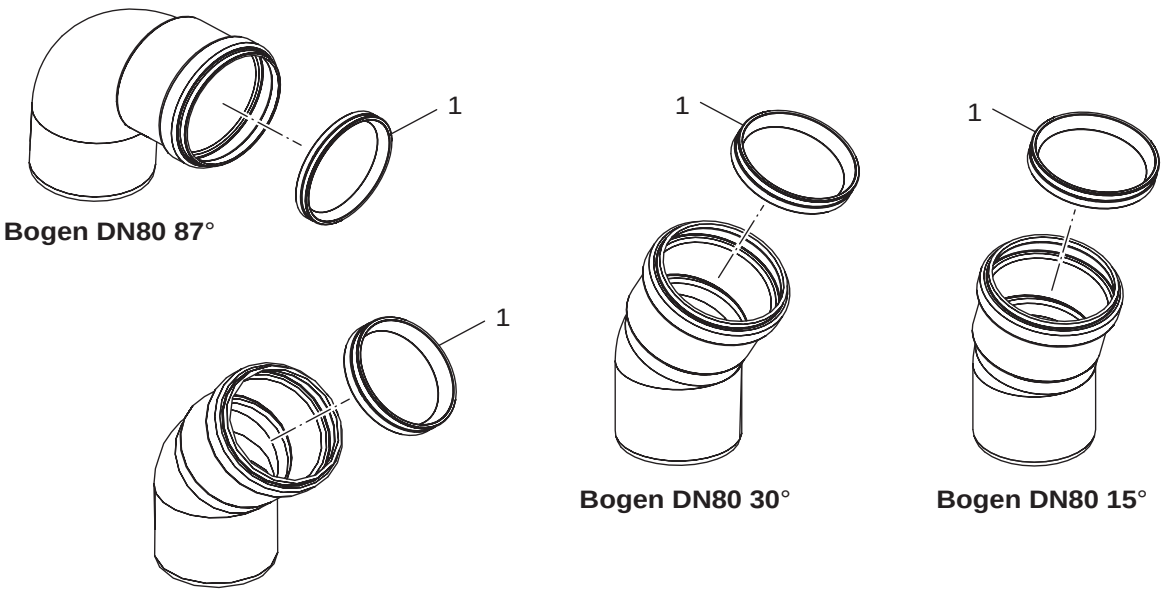

6720905586.ab.RS-Abgassysteme Bogen

Pos	Bestell-Nr.	Bezeichnung	Description	Dénomination	Descrizione	Descripción	Benaming
1	**8 718 223 472 0**	Dichtung	Seal	Joint	Guarnizione	junta	pakking
For:							

Ersatzteilliste Spare parts list Liste des pièces de rechange Lista parti di ricambio Lista de repuestos Onderdelenlijst	**AZB 662 - 7719001851**

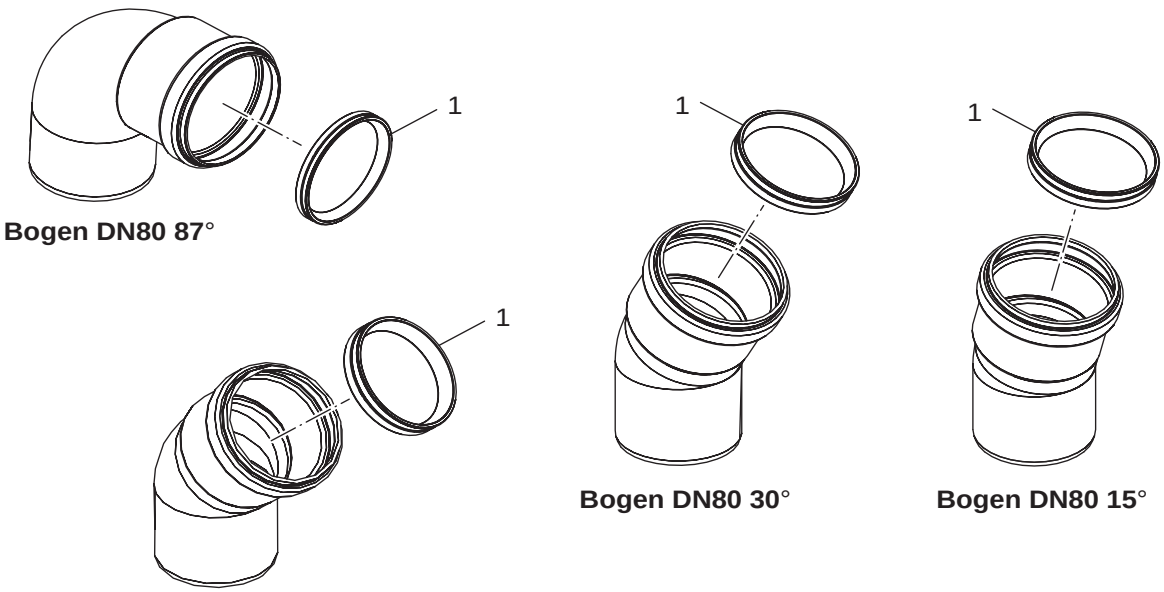

6720905586.ab.RS-Abgassysteme Bogen

Pos	Bestell-Nr.	Bezeichnung	Description	Dénomination	Descrizione	Descripción	Benaming
1	**8 718 223 472 0**	Dichtung	Seal	Joint	Guarnizione	junta	pakking
For:							

Ersatzteilliste Spare parts list Liste des pièces de rechange Lista parti di ricambio Lista de repuestos Onderdelenlijst	**AZB 832/1 - 7719002768**

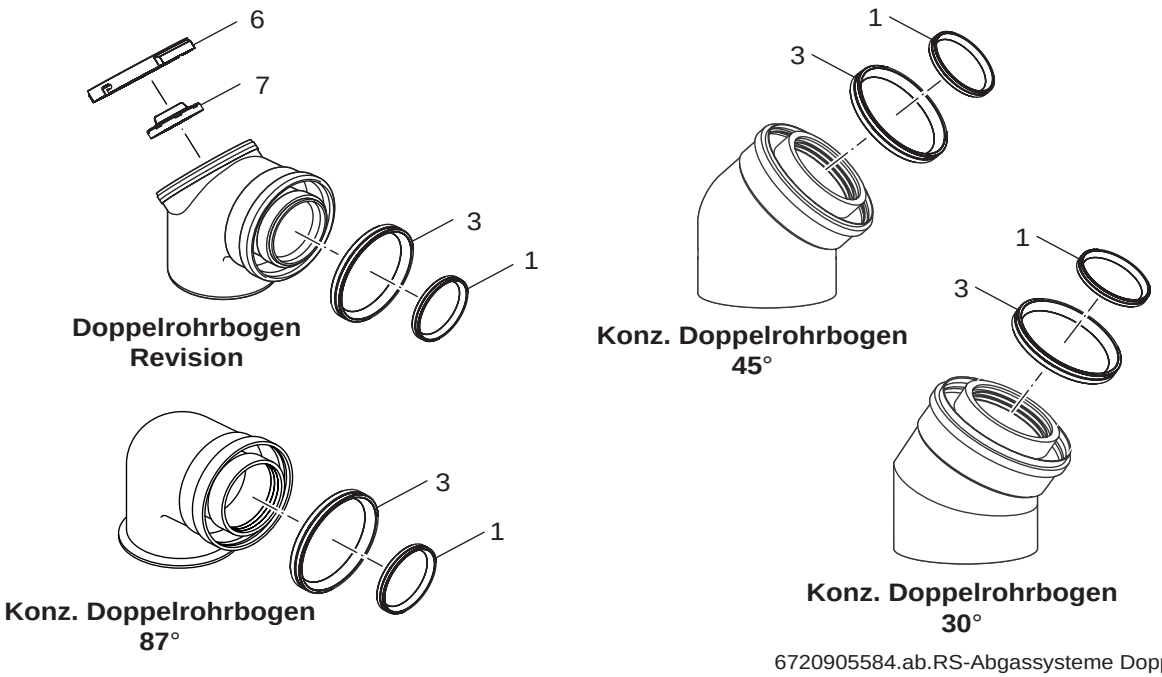

6720905584.ab.RS-Abgassysteme Doppelrohrbogen

Pos	Bestell-Nr.	Bezeichnung	Description	Dénomination	Descrizione	Descripción	Benaming
1	**8 718 223 472 0**	Dichtung	Seal	Joint	Guarnizione	junta	pakking
3	**8 718 223 473 0**	Dichtung	Seal	Joint	Guarnizione	Seal	pakking
For:							

Ersatzteilliste Spare parts list Liste des pièces de rechange Lista parti di ricambio Lista de repuestos Onderdelenlijst	**AZB 905 - 7719002775**

senkrechte Durchführung 80/125 schwarz
senkrechte Durchführung 80/125 rot
senkrechte Durchführung 80/125 schwarz IT

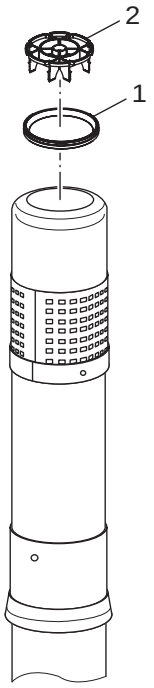

senkrechte Durchführung 60/100 schwarz
senkrechte Durchführung 60/100 schwarz IT
senkrechte Durchführung 60/100 rot IT

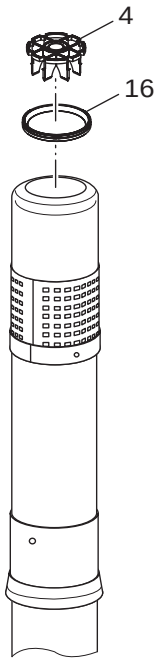

6720905578.ab.RS-Abgassysteme senkrechte Dachdurchführung

Pos	Bestell-Nr.	Bezeichnung	Description	Dénomination	Descrizione	Descripción	Benaming
4	**8 718 225 455 0**	Gitter	grate	Grille	Griglia	rejilla	Gril
16	**8 711 004 367 0**	Dichtung	Seal inner 60mm x 8mm	Joint	Guarnizione	Junta	Pakkingring

For:

Ersatzteilliste Spare parts list Liste des pièces de rechange Lista parti di ricambio Lista de repuestos Onderdelenlijst	**AZB 906 - 7719002776**

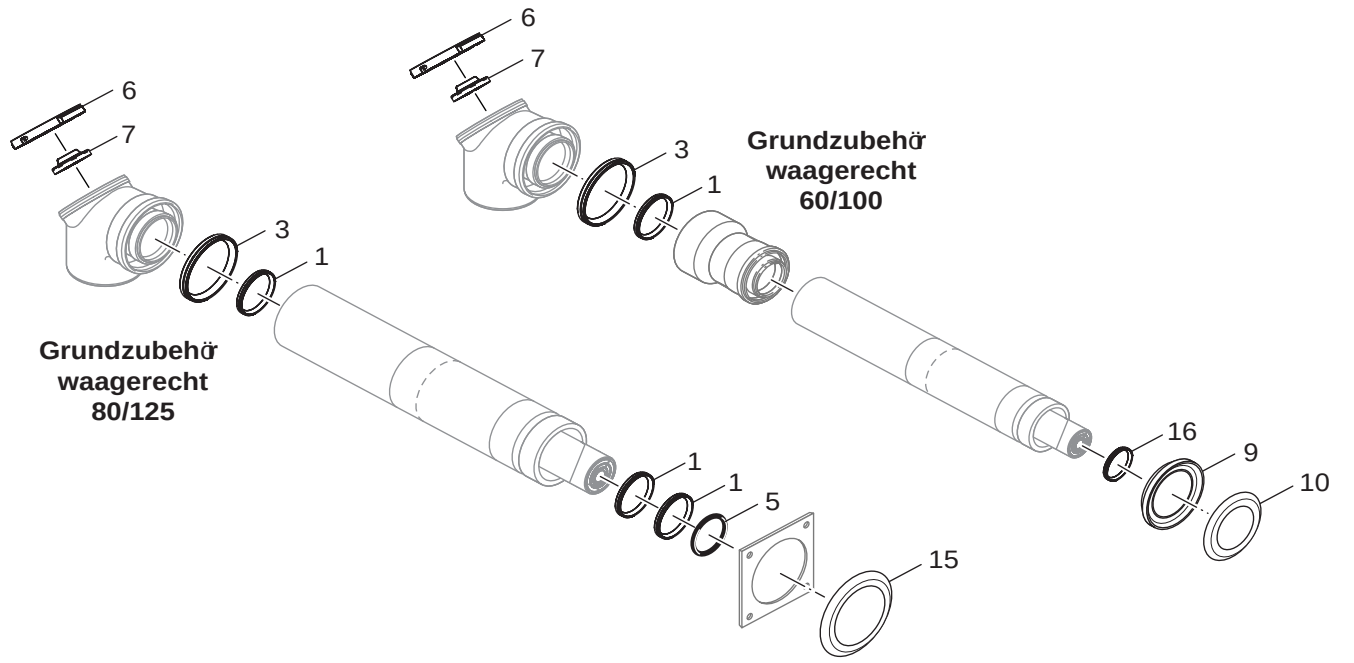

6720905579.ab.RS-Abgassysteme waagerechte Wanddurchführung

Pos	Bestell-Nr.	Bezeichnung	Description	Dénomination	Descrizione	Descripción	Benaming
1	**8 718 223 472 0**	Dichtung	Seal	Joint	Guarnizione	junta	pakking
3	**8 718 223 473 0**	Dichtung	Seal	Joint	Guarnizione	Seal	pakking
6	**8 718 223 520 0**	Deckel	cover	Couvercle	Coperchio	tapa	Deksel
7	**8 718 223 519 0**	Deckel	cover	Couvercle	Coperchio	tapa	Deksel
9	**8 711 000 969 0**	Blende	cover	Cache	Mascherina	diafragma	afdekplaat
10	**8 711 000 300 0**	Abschirmbleck	Shield	Tôle de protection	Lamierino	Chapa protectora	Afschermplaat
16	**8 711 004 367 0**	Dichtung	Seal inner 60mm x 8mm	Joint	Guarnizione	Junta	Pakkingring

For:

Ersatzteilliste Spare parts list Liste des pièces de rechange Lista parti di ricambio Lista de repuestos Onderdelenlijst	**AZB 907 - 7719002777**

Für dieses Erzeugnis gibt es keine Ersatzteile
No spare parts available for this product
Aucune pièce détachée disponible pour ce produit
Não existem peças de substituição disponíveis para este produto
Per questo prodotto non sono piú disponibili parti di ricambio
Bu mamul için Yedek parça mevcut degildir

6720904352.AA

Pos	Bestell-Nr.	Bezeichnung	Description	Dénomination	Descrizione	Descripción	Benaming
	8 710 000 000 0	Keine Ersatzteile verfügbar	No spare parts available	Aucune pièce détachée disponible	Non disponibili parti di ricambio	No disponible como repuesto	No spare parts available
For:							

Ersatzteilliste Spare parts list Liste des pièces de rechange Lista parti di ricambio Lista de repuestos Onderdelenlijst	**AZB 909 - 7719002779**

Für dieses Erzeugnis gibt es keine Ersatzteile
No spare parts available for this product
Aucune pièce détachée disponible pour ce produit
Não existem peças de substituição disponíveis para este produto
Per questo prodotto non sono piú disponibili parti di ricambio
Bu mamul için Yedek parça mevcut degildir

6720904352.AA

Pos	Bestell-Nr.	Bezeichnung	Description	Dénomination	Descrizione	Descripción	Benaming
	8 710 000 000 0	Keine Ersatzteile verfügbar	No spare parts available	Aucune pièce détachée disponible	Non disponibili parti di ricambio	No disponible como repuesto	No spare parts available
For:							

Ersatzteilliste Spare parts list Liste des pièces de rechange Lista parti di ricambio Lista de repuestos Onderdelenlijst	**AZB 910 - 7719002780**

Für dieses Erzeugnis gibt es keine Ersatzteile
No spare parts available for this product
Aucune pièce détachée disponible pour ce produit
Não existem peças de substituição disponíveis para este produto
Per questo prodotto non sono piú disponibili parti di ricambio
Bu mamul için Yedek parça mevcut degildir

6720904352.AA

Pos	Bestell-Nr.	Bezeichnung	Description	Dénomination	Descrizione	Descripción	Benaming
	8 710 000 000 0	Keine Ersatzteile verfügbar	No spare parts available	Aucune pièce détachée disponible	Non disponibili parti di ricambio	No disponible como repuesto	No spare parts available

For:

Ersatzteilliste Spare parts list Liste des pièces de rechange Lista parti di ricambio Lista de repuestos Onderdelenlijst	**AZB 911 - 7719002781**

Für dieses Erzeugnis gibt es keine Ersatzteile
No spare parts available for this product
Aucune pièce détachée disponible pour ce produit
Não existem peças de substituição disponíveis para este produto
Per questo prodotto non sono piú disponibili parti di ricambio
Bu mamul için Yedek parça mevcut degildir

6720904352.AA

Pos	Bestell-Nr.	Bezeichnung	Description	Dénomination	Descrizione	Descripción	Benaming
	8 710 000 000 0	Keine Ersatzteile verfügbar	No spare parts available	Aucune pièce détachée disponible	Non disponibili parti di ricambio	No disponible como repuesto	No spare parts available

For:

Ersatzteilliste Spare parts list Liste des pièces de rechange Lista parti di ricambio Lista de repuestos Onderdelenlijst	**AZB 923 - 7719002855**

Für dieses Erzeugnis gibt es keine Ersatzteile
No spare parts available for this product
Aucune pièce détachée disponible pour ce produit
Não existem peças de substituição disponíveis para este produto
Per questo prodotto non sono piú disponibili parti di ricambio
Bu mamul için Yedek parça mevcut degildir

6720904352.AA

Pos	Bestell-Nr.	Bezeichnung	Description	Dénomination	Descrizione	Descripción	Benaming
	8 710 000 000 0	Keine Ersatzteile verfügbar	No spare parts available	Aucune pièce détachée disponible	Non disponibili parti di ricambio	No disponible como repuesto	No spare parts available

For:

Ersatzteilliste Spare parts list Liste des pièces de rechange Lista parti di ricambio Lista de repuestos Onderdelenlijst	**AZB 925 - 7719002857**

Für dieses Erzeugnis gibt es keine Ersatzteile
No spare parts available for this product
Aucune pièce détachée disponible pour ce produit
Não existem peças de substituição disponíveis para este produto
Per questo prodotto non sono piú disponibili parti di ricambio
Bu mamul için Yedek parça mevcut degildir

6720904352.AA

Pos	Bestell-Nr.	Bezeichnung	Description	Dénomination	Descrizione	Descripción	Benaming
	8 710 000 000 0	Keine Ersatzteile verfügbar	No spare parts available	Aucune pièce détachée disponible	Non disponibili parti di ricambio	No disponible como repuesto	No spare parts available
For:							

Ersatzteilliste Spare parts list Liste des pièces de rechange Lista parti di ricambio Lista de repuestos Onderdelenlijst	**AZB 931 - 7716780184**

Adapter 80/125

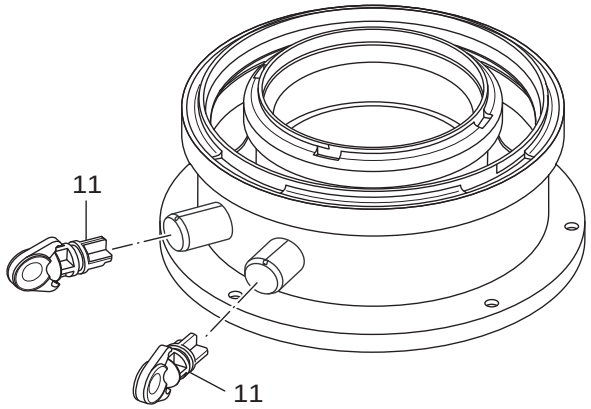

Adapter 60/100

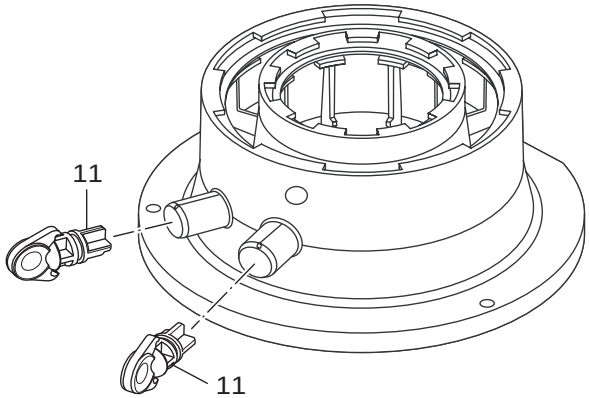

6720905581.ab.RS-Abgassysteme Adapter

Pos	Bestell-Nr.	Bezeichnung	Description	Dénomination	Descrizione	Descripción	Benaming
11	**8 716 763 266 0**	Stopfen	Grommet	Bouchon a/joint	Coperchietto	Tapon	Doorvoertule
For:							

Ersatzteilliste Spare parts list Liste des pièces de rechange Lista parti di ricambio Lista de repuestos Onderdelenlijst	**AZB 938 - 7719003382**

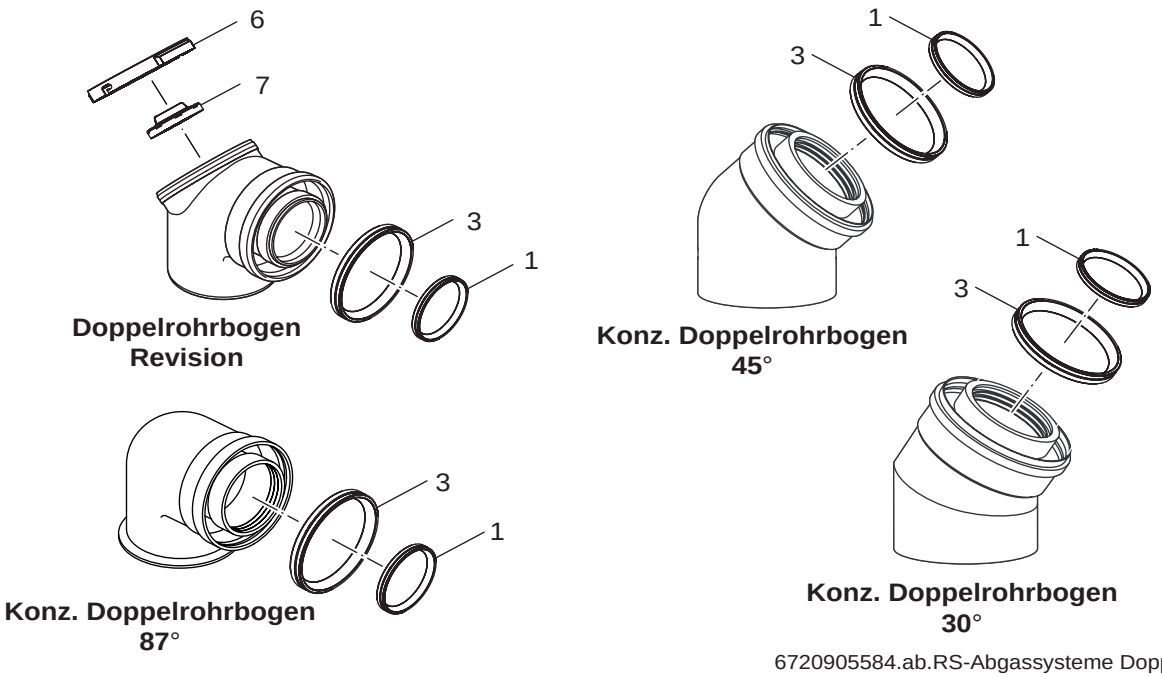

6720905584.ab.RS-Abgassysteme Doppelrohrbogen

Pos	Bestell-Nr.	Bezeichnung	Description	Dénomination	Descrizione	Descripción	Benaming
1	**8 718 223 472 0**	Dichtung	Seal	Joint	Guarnizione	junta	pakking
3	**8 718 223 473 0**	Dichtung	Seal	Joint	Guarnizione	Seal	pakking
6	**8 718 223 520 0**	Deckel	cover	Couvercle	Coperchio	tapa	Deksel
7	**8 718 223 519 0**	Deckel	cover	Couvercle	Coperchio	tapa	Deksel

For:

Ersatzteilliste Spare parts list Liste des pièces de rechange Lista parti di ricambio Lista de repuestos Onderdelenlijst	**AZB919 senkr.Dachdur - 7719002849**

senkrechte Durchführung 80/125 schwarz
senkrechte Durchführung 80/125 rot
senkrechte Durchführung 80/125 schwarz IT

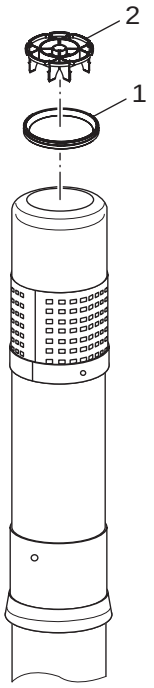

senkrechte Durchführung 60/100 schwarz
senkrechte Durchführung 60/100 schwarz IT
senkrechte Durchführung 60/100 rot IT

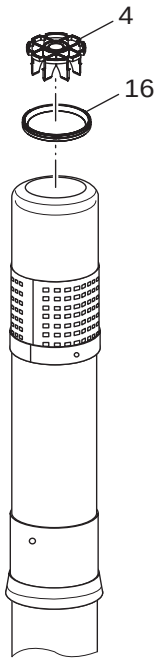

6720905578.ab.RS-Abgassysteme senkrechte Dachdurchführung

Pos	Bestell-Nr.	Bezeichnung	Description	Dénomination	Descrizione	Descripción	Benaming
1	**8 718 223 472 0**	Dichtung	Seal	Joint	Guarnizione	junta	pakking
2	**8 718 225 585 0**	Gitter	grate	Grille	Griglia	rejilla	Gril

For:

Ersatzteilliste Spare parts list Liste des pièces de rechange Lista parti di ricambio Lista de repuestos Onderdelenlijst	**Grundzub waager IT - 7719002848**

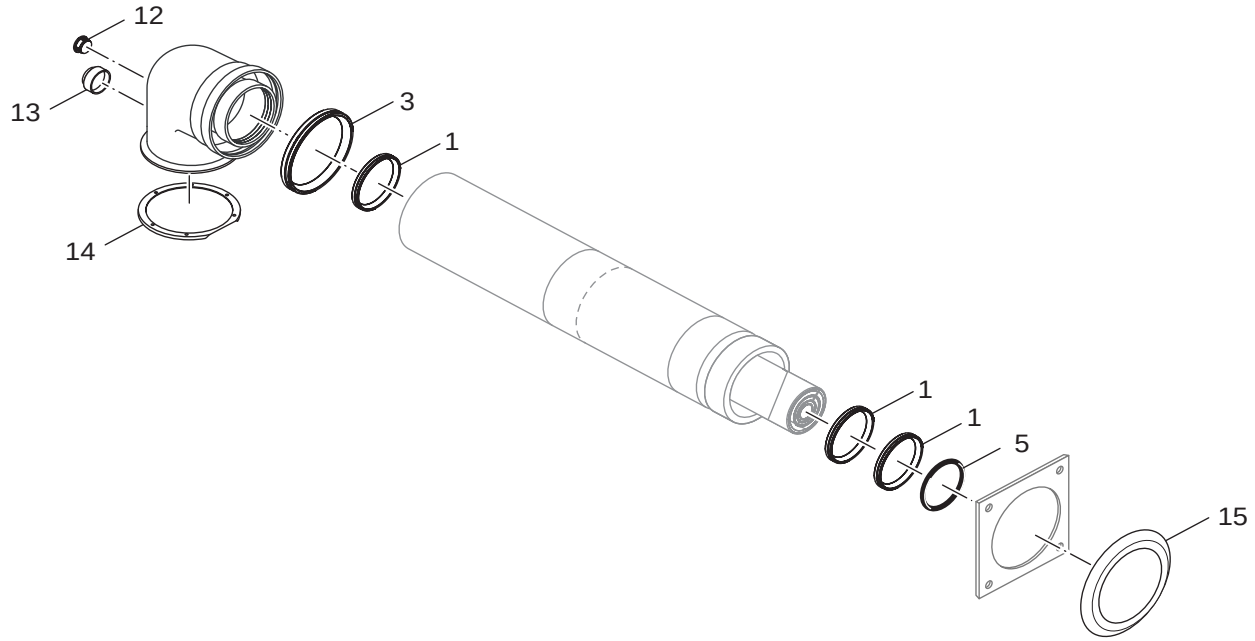

6720905628.ab.RS-Abgassystem waagerechte Wanddurchführung IT

Pos	Bestell-Nr.	Bezeichnung	Description	Dénomination	Descrizione	Descripción	Benaming
1	**8 718 223 472 0**	Dichtung	Seal	Joint	Guarnizione	junta	pakking
3	**8 718 223 473 0**	Dichtung	Seal	Joint	Guarnizione	Seal	pakking
5	**8 718 224 697 0**	O-Ring	O-ring	Joint torique	Anello di tenuta	Anillo tórico	O-ring
12	**8 716 111 253 0**	Stecker	Plug	Graveur	Spina	Anection	Stekker
13	**8 716 111 252 0**	Schutzkappe	Sample point cap	Capot de protection	Calotta	Capuchón protector	Beschermkap
15	**8 716 110 249 0**	Dichtgummi	Seal wall 220mm dia	Joint d`étanchétité	Gomma di tenuta	Junta de goma	Afdichtingsrubber

For:

Ersatzteilliste Spare parts list Liste des pièces de rechange Lista parti di ricambio Lista de repuestos Onderdelenlijst	**Luftabgasführung IT - 7719002860**

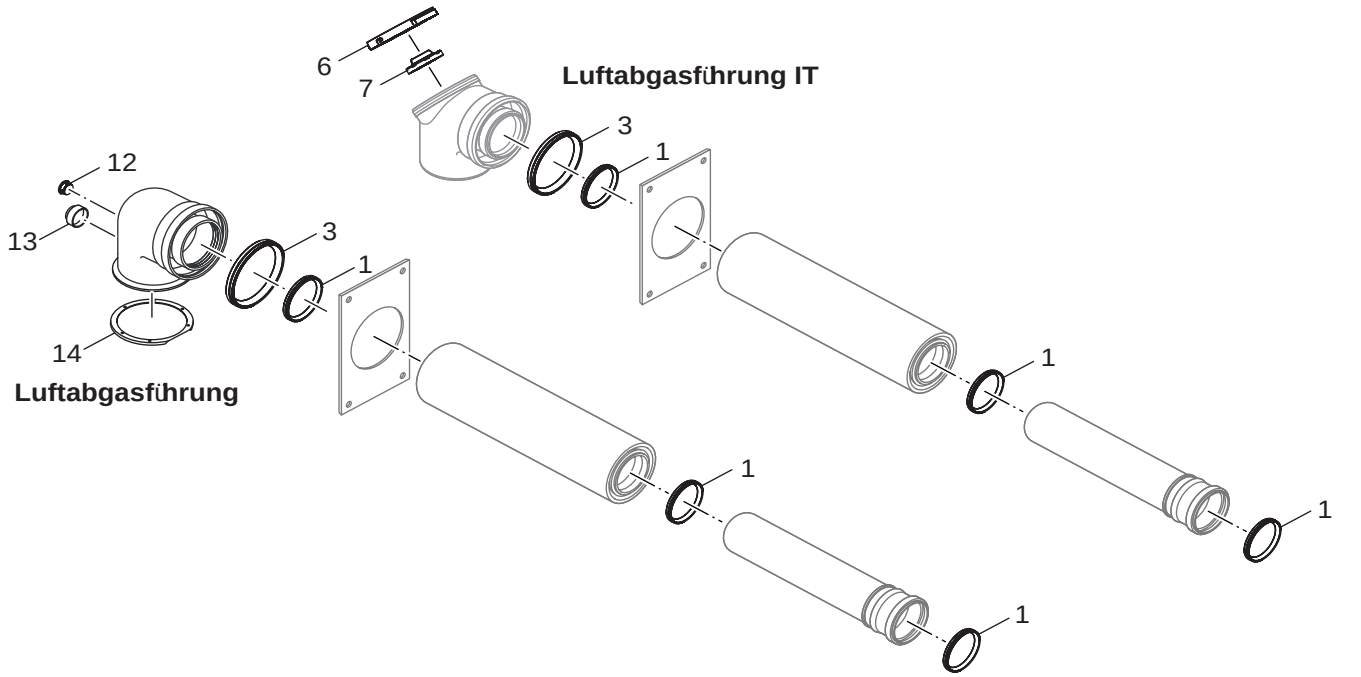

6720905580.ab.RS-Abgassysteme Anschluss an LAS Dach

Pos	Bestell-Nr.	Bezeichnung	Description	Dénomination	Descrizione	Descripción	Benaming
1	**8 718 223 472 0**	Dichtung	Seal	Joint	Guarnizione	junta	pakking
3	**8 718 223 473 0**	Dichtung	Seal	Joint	Guarnizione	Seal	pakking
6	**8 718 223 520**	Abdeckung	Cover				
7	**8 718 223 519 0**	Deckel	cover	Couvercle	Coperchio	tapa	Deksel

For:

Ersatzteilliste Spare parts list Liste des pièces de rechange Lista parti di ricambio Lista de repuestos Onderdelenlijst	**Mantelverlängerung 5 - 7719002041**

Für dieses Erzeugnis gibt es keine Ersatzteile
No spare parts available for this product
Aucune pièce détachée disponible pour ce produit
Não existem peças de substituição disponíveis para este produto
Per questo prodotto non sono piú disponibili parti di ricambio
Bu mamul için Yedek parça mevcut degildir

6720904352.AA

Pos	Bestell-Nr.	Bezeichnung	Description	Dénomination	Descrizione	Descripción	Benaming
	8 710 000 000 0	Keine Ersatzteile verfügbar	No spare parts available	Aucune pièce détachée disponible	Non disponibili parti di ricambio	No disponible como repuesto	No spare parts available
For:							

Ersatzteilliste Spare parts list Liste des pièces de rechange Lista parti di ricambio Lista de repuestos Onderdelenlijst	**Mantelverlängerung 5 - 7719002042**

Für dieses Erzeugnis gibt es keine Ersatzteile
No spare parts available for this product
Aucune pièce détachée disponible pour ce produit
Não existem peças de substituição disponíveis para este produto
Per questo prodotto non sono piú disponibili parti di ricambio
Bu mamul için Yedek parça mevcut degildir

6720904352.AA

Pos	Bestell-Nr.	Bezeichnung	Description	Dénomination	Descrizione	Descripción	Benaming
	8 710 000 000 0	Keine Ersatzteile verfügbar	No spare parts available	Aucune pièce détachée disponible	Non disponibili parti di ricambio	No disponible como repuesto	No spare parts available
For:							

Ersatzteilliste
Spare parts list
Liste des pièces de rechange
Lista parti di ricambio
Lista de repuestos
Onderdelenlijst

Skr Durchf 60/100 - 7719003110

senkrechte Durchführung 80/125 schwarz
senkrechte Durchführung 80/125 rot
senkrechte Durchführung 80/125 schwarz IT

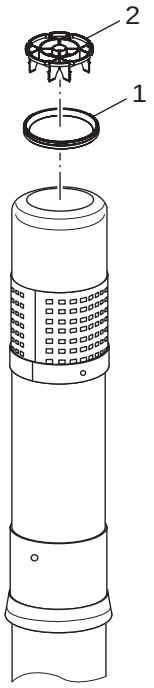

senkrechte Durchführung 60/100 schwarz
senkrechte Durchführung 60/100 schwarz IT
senkrechte Durchführung 60/100 rot IT

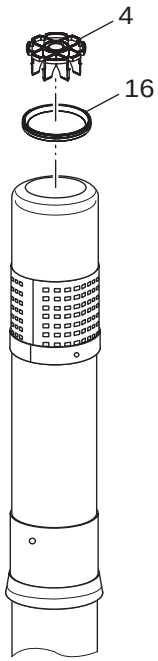

6720905578.ab.RS-Abgassysteme senkrechte Dachdurchführung

Pos	Bestell-Nr.	Bezeichnung	Description	Dénomination	Descrizione	Descripción	Benaming
4	**8 718 225 455 0**	Gitter	grate	Grille	Griglia	rejilla	Gril
16	**8 711 004 367 0**	Dichtung	Seal inner 60mm x 8mm	Joint	Guarnizione	Junta	Pakkingring

For:

Ersatzteilliste
Spare parts list
Liste des pièces de rechange
Lista parti di ricambio
Lista de repuestos
Onderdelenlijst

Skr Durchf 60/100 IT - 7719002847

senkrechte Durchführung 80/125 schwarz
senkrechte Durchführung 80/125 rot
senkrechte Durchführung 80/125 schwarz IT

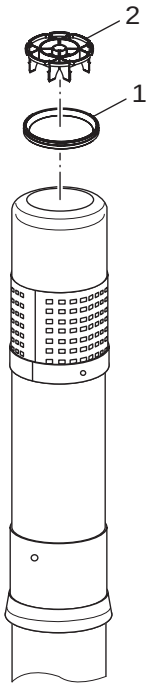

senkrechte Durchführung 60/100 schwarz
senkrechte Durchführung 60/100 schwarz IT
senkrechte Durchführung 60/100 rot IT

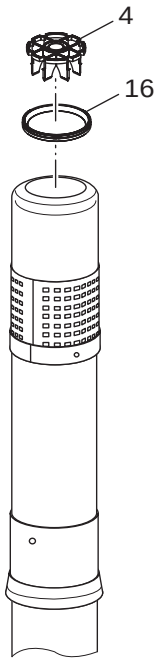

6720905578.ab.RS-Abgassysteme senkrechte Dachdurchführung

Pos	Bestell-Nr.	Bezeichnung	Description	Dénomination	Descrizione	Descripción	Benaming
4	**8 718 225 455 0**	Gitter	grate	Grille	Griglia	rejilla	Gril
16	**8 711 004 367 0**	Dichtung	Seal inner 60mm x 8mm	Joint	Guarnizione	Junta	Pakkingring

For:

Original Quality by
Bosch Thermotechnik GmbH
Sophienstraße 30-32
D-35576 Wetzlar/Germany