6721110856
(2026/07) db

CS7801iLW 6-17

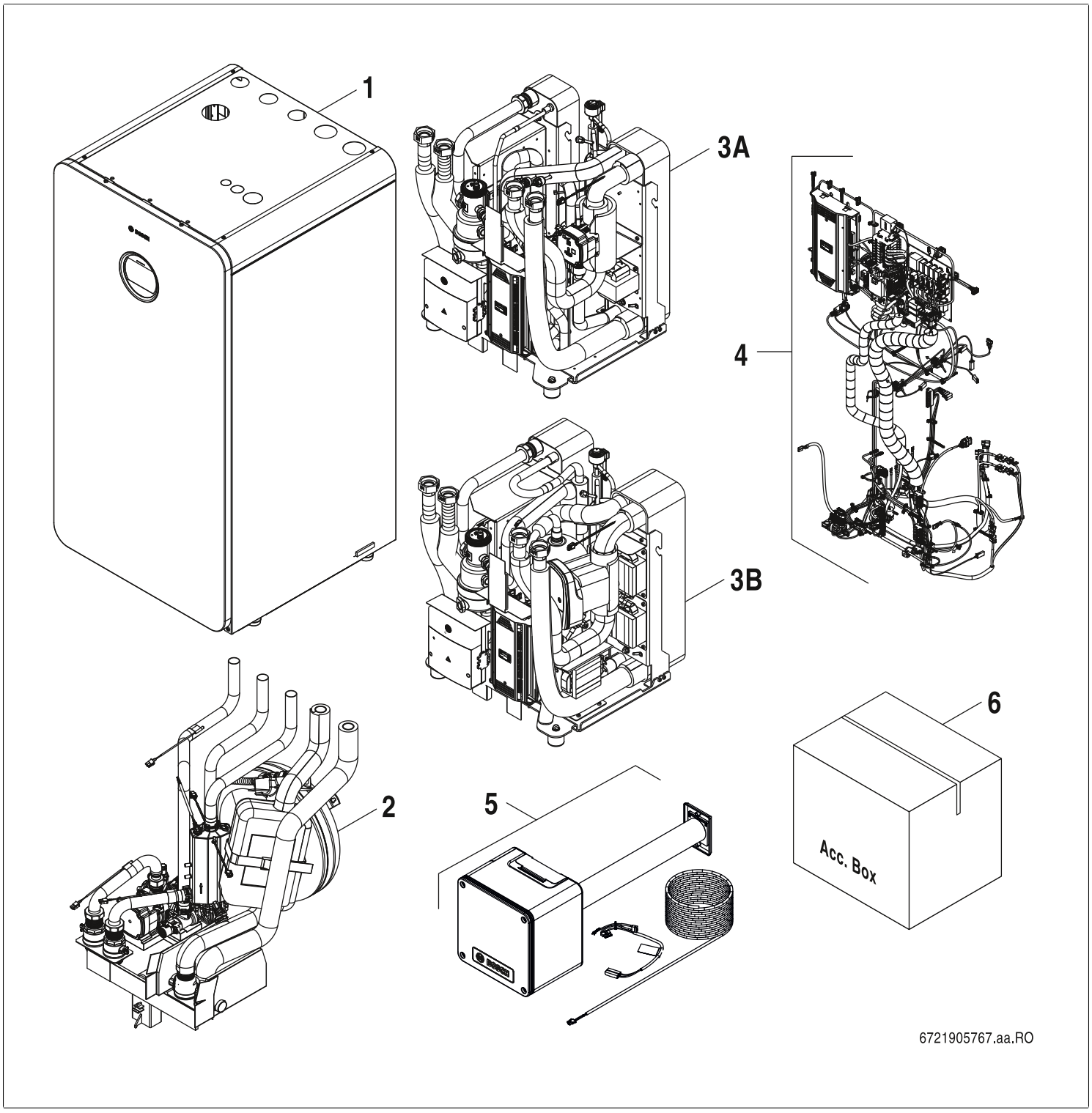

BOSCH

[de] Wichtige Hinweise zur Installation/Montage
Die Installation/Montage muss durch eine für die Arbeiten zugelassene Fachkraft unter Beachtung der geltenden Vorschriften erfolgen.

[en] Important notes on installation/assembly
The installation/assembly must be carried out by a qualified contractor, following these instructions and in compliance with the applicable regulations.

[fr] Instructions importantes pour l'installation/le montage
L'installation/le montage doit être effectué(e) par un spécialiste qualifié pour les opérations concernées et dans le respect de la présente notice et des prescriptions applicables.

[bg] Важни указания във връзка с инсталацията/монтажа
Инсталацията/монтажът трябва да се извършва от лицензиран за работите специалист в съответствие с настоящото ръководство и с приложимите разпоредби.

[cs] Důležité pokyny k instalaci/montáži
Instalaci/montáž musí při dodržení pokynů uvedených v tomto návodu a platných předpisů provést odborný pracovník s příslušným oprávněním pro tyto práce.

[da] Vigtige anvisninger til installationen/monteringen
IInstallationen/monteringen skal foretages af en godkendt installatør under overholdelse af denne vejledning og de gældende forskrifter.

[el] Σημαντικές υποδείξεις για την εγκατάσταση/συναρμολόγηση
Η εγκατάσταση/τοποθέτηση πρέπει να ανατίθεται σε εκπαιδευμένο για τις συγκεκριμένες εργασίες τεχνικό προσωπικό με τήρηση αυτών των οδηγιών καθώς και των σχετικών προδιαγραφών.

[es] Indicaciones importantes para instalación/montaje
La instalación/el montaje debe realizarla personal especializado que esté autorizado para realizar estos trabajos y que tenga en cuenta estas instrucciones y la normativa vigente.

[et] Olulised juhised paigaldamiseks/montaažiks
Paigaldamist/montaaži tohib läbi viia vaid selleks volitusi omav spetsialist, arvestades kehtivaid nõudeid.

[nl-BE] Belangrijke aanwijzingen betreffende de installatie/montage
De installatie/montage moet worden uitgevoerd door een voor de werkzaamheden geautoriseerde installateur rekening houdend met deze handleiding en de geldende voorschriften.

[fi] Tärkeitä asennus- ja kokoonpano-ohjeita
Näihin töihin hyväksytyn ammattiasentajan pitää suorittaa asennus- ja kokoonpanotyöt voimassa olevien määräysten mukaisesti.

(hr) Važne upute za Instalaciju/Montažu
Instalacija/montaža mora biti izvedena od strane kvalificiranog stručnog osoblja, poštujući ove Upute i u skladu sa važećim propisima.

[hu] Fontos tudnivalók az installáláshoz/szereléshez
A telepítést/szerelést egy, a munkálatokra felhatalmazott szakembernek kell végeznie, jelen utasítás és az érvényes előírások figyelembevétele mellett.

[it] Avvertenze importanti per l'installazione/il montaggio
L'installazione/il montaggio deve aver luogo ad opera di una ditta specializzata ed autorizzata in osservanza di queste istruzioni e delle direttive vigenti.

[ka] მნიშვნელოვანი მითითებები ინსტალაციისთვის/მონტაჟისათვის
ინსტალაცია/მონტაჟი უნდა განხორციელდეს სამუშაოებისთვის დაშვებული კვალიფიციური პერსონალის მიერ, მოქმედი განაწესის დაცვით.

[lt] Svarbios instaliavimo ir (arba) montavimo nuorodos
Instaliavimo/montavimo darbus, laikydamiesi šios instrukcijos reikalavimų ir galiojančių taisyklių, privalo atlikti šiems darbams įgalioti specialistai.

[sq] Shënime të rëndësishme për instalimin/montimin
Instalimi/montimi duhet të bëhet nga një kontraktues i kualifikuar, duke ndjekur këto udhëzime dhe në përputhje me rregulloret në fuqi.

[lv] Svarīgi norādījumi par iekārtas uzstādīšanu / montāžu
Uzstādīšanu/montāžu jāveic atbilstošajiem darbiem sertificētam speciālistam, ievērojot šo instrukciju un spēkā esošos noteikumus.

[nl] Belangrijke aanwijzingen betreffende de installatie/montage
De installatie/montage moet door een erkend installateur volgens de geldende voorschriften worden uitgevoerd.

[no] Viktig informasjon om installasjon/montering
Installasjonen/monteringen skal gjennomføres av autoriserte installatører, og installasjonsanvisningen samt gjeldende forskrifter skal følges.

[pl] Ważne wskazówki dotyczące instalacji/montażu
Instalację/montaż powinien wykonać specjalista uprawniony do tego typu prac z uwzględnieniem informacji podanych w niniejszej instrukcji oraz aktualnie obowiązujących przepisów.

[pt] Indicações importantes relativas à instalação/montagem
A instalação/montagem deve ser efectuada por um técnico autorizado para os trabalhos, respeitando este manual e as prescrições válidas.

[ro] Indicaţii importante privind instalarea/montajul
Instalarea/montajul trebuie realizate de către un specialist autorizat pentru lucrările respective, respectându-se prezentele instrucţiuni şi prescripţiile valabile.

[ru] Важные указания по подключению/монтажу
IПодключение/монтаж должны выполнять только специалисты, имеющие допуск к выполнению таких работ, при соблюдении требований этой инструкции и действующих норм и правил.

[sk] Dôležité pokyny týkajúce sa inštalácie/montáže
Inštaláciu/montáž musí vykonať odborný personál, ktorý má oprávnenie pre výkon týchto prác, pričom musí dodržiavať pokyny uvedené v tomto návode a platné predpisy.

[sl] Pomembni napotki za namestitev/montažo
Inštalacijo/montažo lahko izvede samo pooblaščen strokovnjak ob upoštevanju teh navodil in veljavnih predpisov.

[sr] Važna uputstva za ugradnju i montažu
Ovu instalaciju/montažu moraju da obave stručna lica koja su ovlašćena za obavljanje takvih radova u skladu sa ovim uputstvom i važećim propisima.

[sv] Viktiga anvisningar för installation/montering
Installationen/monteringen måste utföras av en behörig och tekniskt utbildad person enligt denna anvisning samt gällande föreskrifter.

[tr] Kurulum/Montaj ile ilgili önemli uyarılar
Kurulum/montaj, bu çalışmaları yapmasına müsaade edilen uzman kişiler tarafından işbu kılavuz ve geçerli yönetmelikler dikkate alınarak yapılmalıdır.

[uk] Важливі вказівки щодо установки/монтажу
Встановлення/монтаж повинні виконувати фахівці, що допущені до виконання таких робіт, із дотриманням цієї інструкції та діючих приписів.

[zh] 安装方面的重要提示
安装和组装工作必须由经过许可的专业人员进行,
同时必须遵守本说明 书和现行法规的相关要求

[ar] ملاحظات هامة للتركيب/التجميع
يجب أن يتم التركيب/التجميع من قبل متخصص مصرح له بالعمل، مع مراعاة اللوائح السارية.

[fa] تذکرات مهم درباره نصب/مونتاژ
نصب/مونتاژ باید توسط فردی حرفه ای که مجاز به انجام این کار است، و همچنین با توجه کامل به مقررات مربوطه انجام شود.

[az] Quraşdırılma
Quraşdırılma işinin yerinə yetirilməsi səlahiyyətli bir mütəxəssis tərəfindən və müvafiq qaydalara uyğun olaraq aparılmalıdır.

Ersatzteilliste

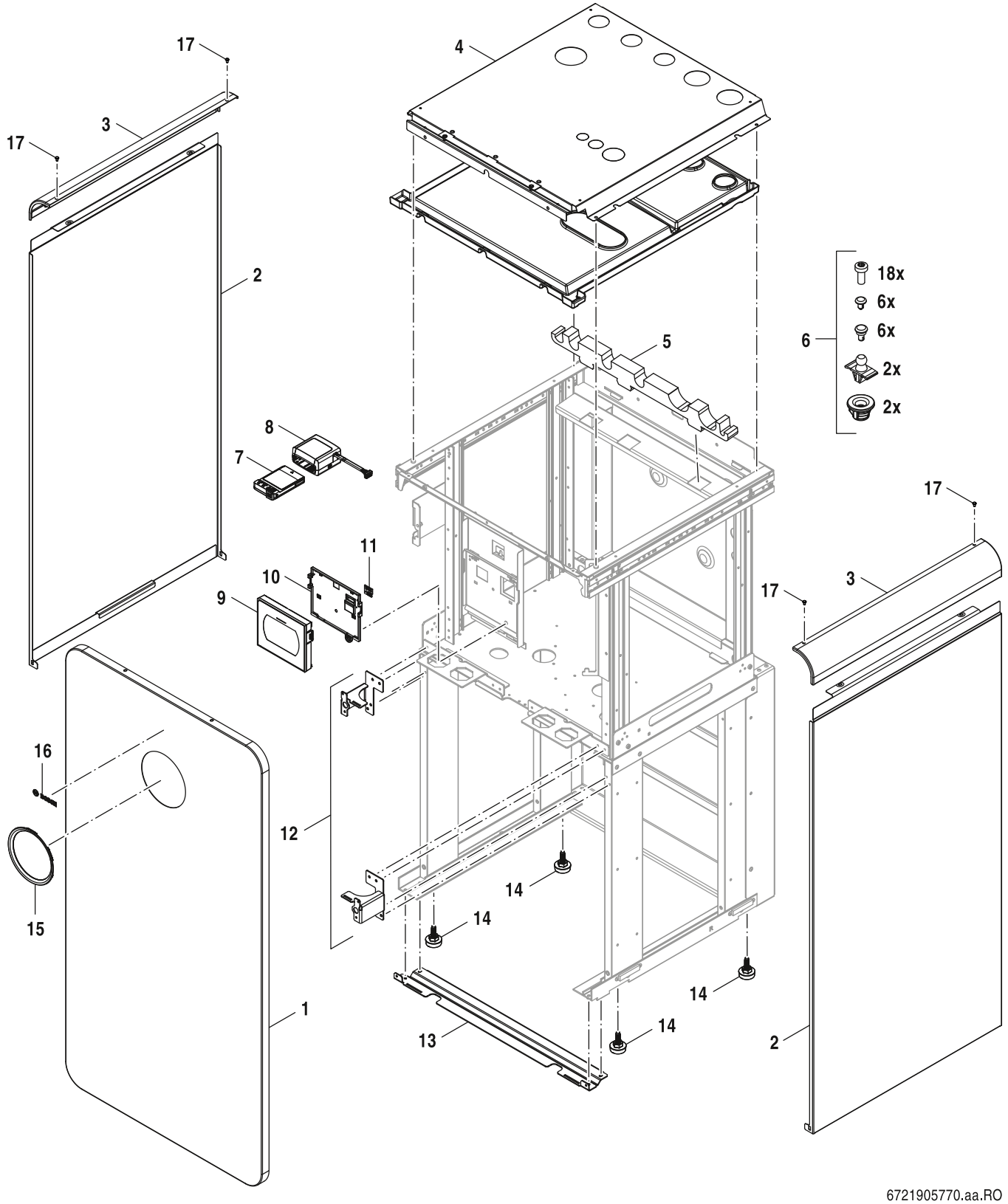

Verkleidung + Bedienteil

CS7801iLW 6-17

1

Pos	Bezeichnung	Bestell-Nr.	CS7801i LW 17	CS7801iLW 13	CS7801iLW 6	CS7801iLW 8												Bemerkungen
1	Vorderwand PMMA weiß	8 738 216 405	■	■	■	■												
2	Seitenteil oben silber	8 738 211 603	■	■	■	■												
3	Abdeckschiene silber	8 738 211 614	■	■	■	■												
4	Abdeckung oben silber	8 738 216 239	■	■	■	■												
5	Halterung	8 738 216 213	■	■	■	■												
6	Montagematerial Vorder- und Seitenwand	8 738 213 933	■	■	■	■												
7	LAN and radio module K 40 RF Bosch	7 738 114 013	■	■	■	■												
8	Wandhalter K40 RF Bosch	8 738 216 767	■	■	■	■												
9	Systemregler UI800-CS	8 755 005 192	■	■	■	■												
10	Halter HMI800.2	8 738 212 168	■	■	■	■												
11	Leiterplatte HMI	8 738 211 507	■	■	■	■												
12	Halterungssatz (links/rechts)	8 738 216 084	■	■	■	■												
13	Schiene	8 738 211 517	■	■	■	■												
14	Stellfuss M10x35	8 748 510 085 0	■	■	■	■												
17	Kunststoffniet 4 mm (10x)	8 738 211 785	■	■	■	■												

CS7801iLW 6-17

Verkleidung + Bedienteil

1

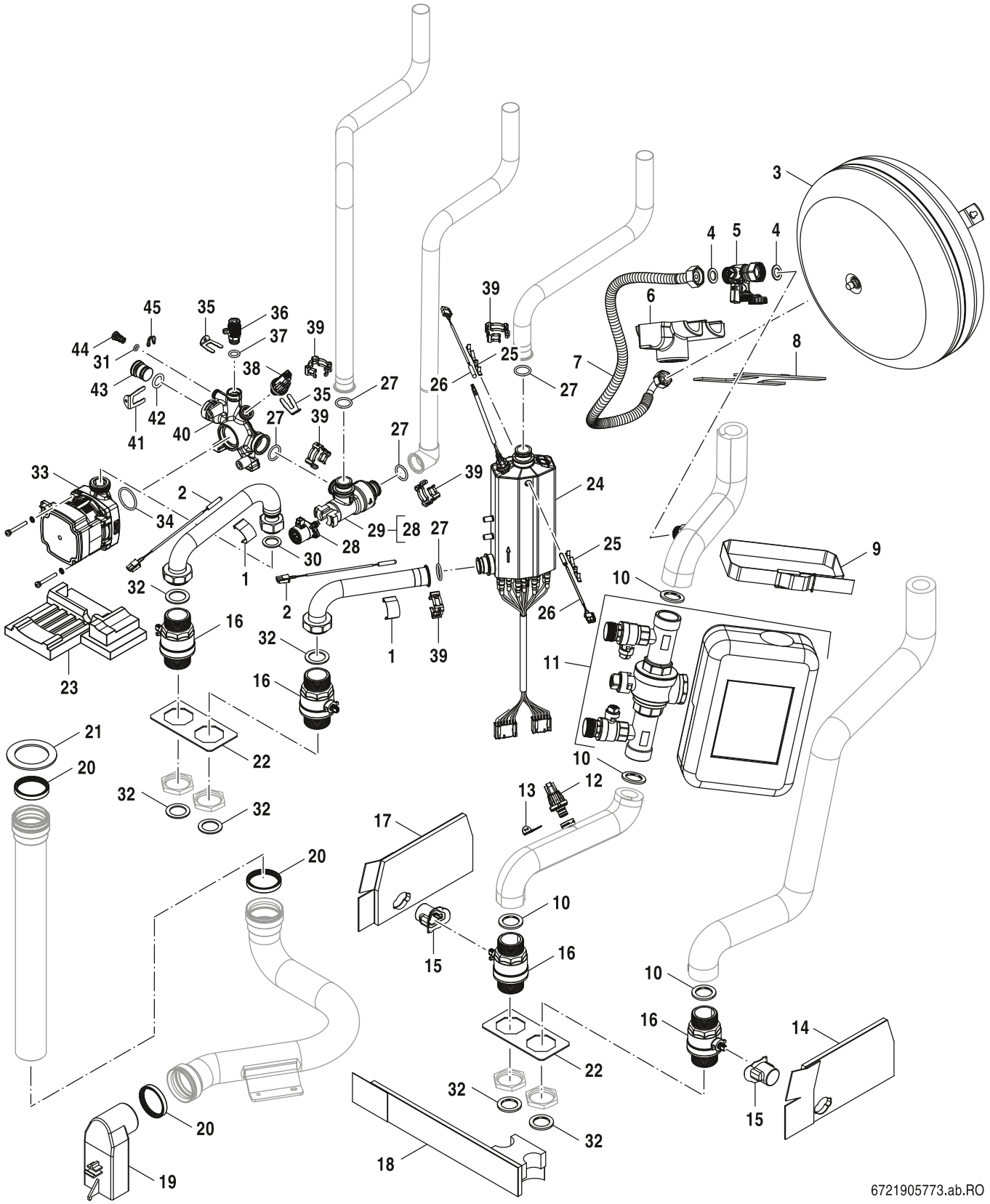

Hydraulik

2

CS7801iLW 6-17

Pos	Bezeichnung	Bestell-Nr.	CS7801i LW 17	CS7801iLW 13	CS7801iLW 6	CS7801iLW 8													Bemerkungen
1	Clip 28mm	8 738 211 422	■	■	■	■													
2	Temperaturfühler 200 mm, 10 kOhm	8 733 703 181	■	■	■	■													
3	Ausdehnungsgefäß 12 L	8 738 211 771	■	■	■	■													
4	Dichtung 24x17x2 (10x)	8 738 216 735	■	■	■	■													
5	Ventilkappe Erweiterung 3/4"F x 3/4"M	8 738 211 770	■	■	■	■													
6	Isolierung Ventil	8 738 211 777	■	■	■	■													
7	Schlauch G15-G20 L=800	8 738 211 767	■	■	■	■													
8	Halter Ventil	8 738 211 778	■	■	■	■													
9	Spanngurt	8 738 211 773	■	■	■	■													
10	Dichtung EPDM 39x27x3 (10x)	8 738 216 201	■	■	■	■													
11	Befülleinrichtung G1 ¼"	8 738 213 398	■	■	■	■													
12	Druckfühler	8 738 216 414	■	■	■	■													
13	Haltefeder D10.1 (2x)	8 716 122 689	■	■	■	■													
14	Isolierung	8 738 211 553	■	■	■	■													
15	Isolierung	8 738 211 538	■	■	■	■													
16	Kugelhahn 1 1/4"B FF	8 738 211 534	■	■	■	■													
17	Isolierung	8 738 211 539	■	■	■	■													
18	Isolierung	8 738 211 540	■	■	■	■													
19	Anschlussstück	8 738 216 176	■	■	■	■													
20	Lippendichtung DN 50	8 738 216 175	■	■	■	■													
21	Flachdichtung 81x55x3mm	8 738 216 174	■	■	■	■													
22	Isolierung	8 738 211 529	■	■	■	■													
23	Halterung (Pumpe) EPP	8 738 216 183	■	■	■	■													
24	Elektrischer Zuheizer 9kW (3x2kW+3x1kW)	8 738 216 242	■	■	■	■													
25	Klammer (Tauchhülse)	8 738 214 764	■	■	■	■													
26	Temperaturfühler NTC10 1000mm R40 molex	8 738 206 065	■	■	■	■													
27	O-ring 21,5x3 (4x)	8 738 211 504	■	■	■	■													
28	Motor (Umschaltventil)	8 738 216 461	■	■	■	■													
29	3-Wege-Ventil U30-10 24DC	8 738 213 676	■	■	■	■													
30	Dichtung 30x21x2 (10x)	8 711 004 362 0	■	■	■	■													
31	O-Ring 6x2,5 (10x)	8 716 771 164 0	■	■	■	■													
32	Dichtung 39x30x2 (10x)	8 718 310 144 0	■	■	■	■													
33	Pumpe U30-10 K 7.5m LIN	8 738 216 072	■	■	■	■													
34	O-Ring 34x3 (10x)	8 737 602 346	■	■	■	■													
35	Haltefeder D13 (5x)	8 738 213 620	■	■	■	■													
36	Entlüftungsventil	8 738 216 395	■	■	■	■													
37	O-Ring 12,5x3 WRAS / KTW (10x)	8 716 107 437 0	■	■	■	■													
38	Druckfühler	8 718 651 042 0	■	■	■	■													
39	Klammer U30-30 (5x)	8 738 215 984	■	■	■	■													
40	Anschlussstück U30-10	8 738 213 705	■	■	■	■													
41	Haltefeder D18 (5x)	8 738 213 621	■	■	■	■													
42	O-Ring 17,5x4 (10x)	8 710 205 085 0	■	■	■	■													
43	Stopfen 18mm	8 716 106 564 0	■	■	■	■													
44	Stopfen + O-Ring	8 738 216 714	■	■	■	■													
45	Sicherungsklammer (10x)	8 719 905 335 0	■	■	■	■													

Ersatzteilliste

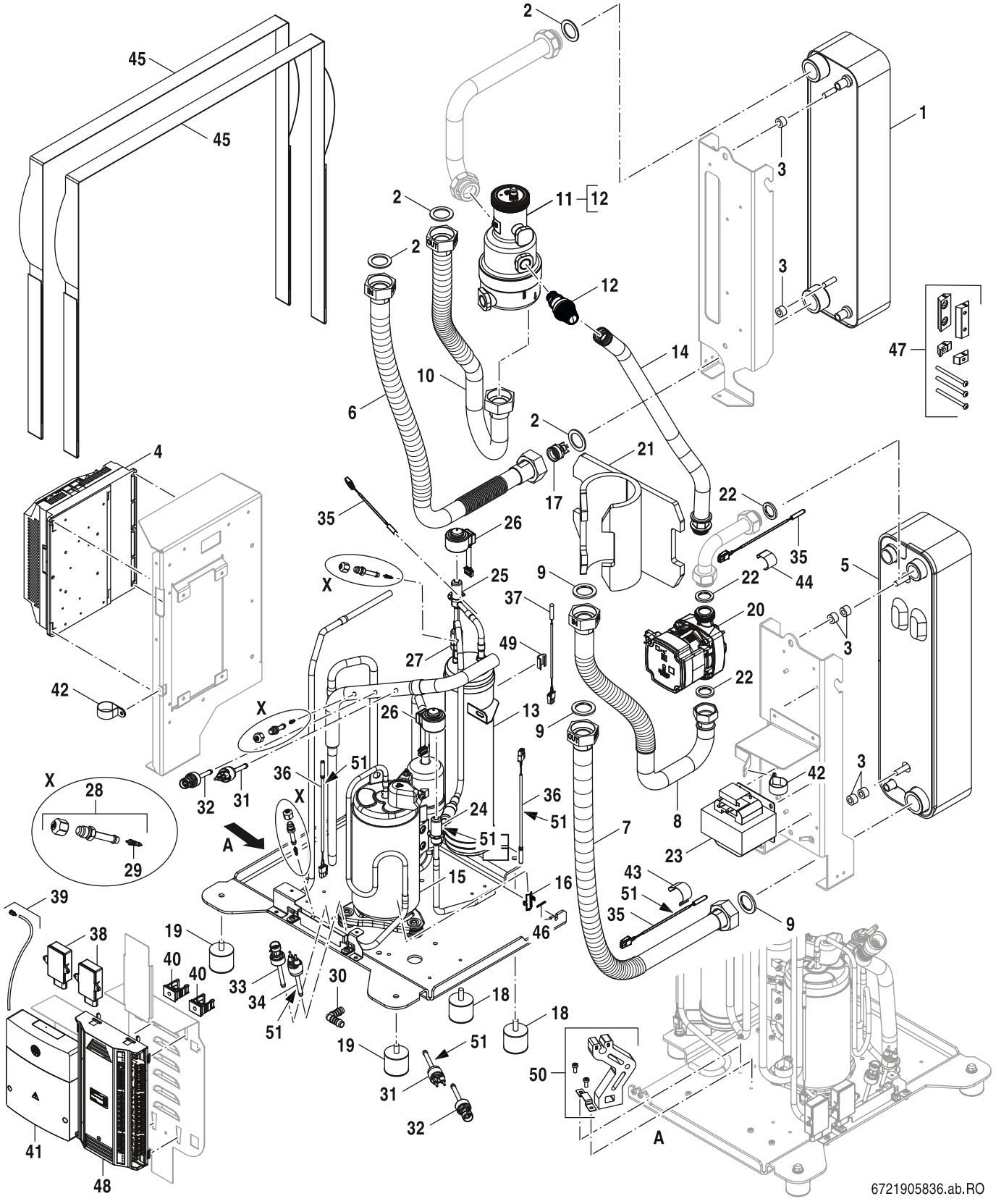

Kältemittelkreis

CS7801iLW 6-17

3A

Pos	Bezeichnung	Bestell-Nr.	CS7801i LW 17	CS7801iLW 13	CS7801iLW 6	CS7801iLW 8													Bemerkungen
1	Wärmetauscher 1391-H62-CX-38	8 738 216 198			■	■													
2	Dichtung 39x30x2 (10x)	8 718 310 144 0			■	■													
3	Abstandshalter Nylon 8,2x16,0x10,0	8 738 206 790			■	■													
4	Wechselrichter 1 ph RD3015AU-F2	8 738 216 202			■	■													
5	Wärmetauscher Danfoss H62-EZU-36	8 738 216 197			■	■													
6	Wellrohr DN25	8 738 216 190			■	■													
7	Wellrohr L=802 mm	8 738 216 214			■	■													
8	Wellrohr DN25	8 738 216 222			■	■													
9	Dichtung EPDM 39x27x3 (10x)	8 738 216 201			■	■													
10	Wellrohr DN25	8 738 216 191			■	■													
11	Entlüfter	8 738 216 193			■	■													
12	Sicherheitsventil (Entgaser) + Klammer	8 738 216 261			■	■													
13	Behälter Kältemittel 1.9L	8 738 216 250			■	■													
14	Schlauch L=480mm	8 738 216 219			■	■													
15	Kompressor SPB280FKUM1T	8 738 216 199			■	■													
16	Halterung	8 738 213 832			■	■													
17	Rückschlagventil	8 738 209 081			■	■													
18	Stoßdämpfer M/M	8 738 211 542			■	■													
19	Stoßdämpfer M/F	8 738 211 543			■	■													
20	Pumpe UPM4L K LIN 15-75 CIL3	8 738 216 247			■	■													
21	Isolierung Pumpe UPM4L	8 738 217 098			■	■													
22	Dichtung EPDM Sh70 OD30xID21 (10x)	8 738 216 734			■	■													
23	Drosselspule	8 738 213 902			■	■													
24	Expansionsventil DPF(TS1)1.65C-90	8 738 216 218			■	■													
25	Expansionsventil TS1024-078-RK	8 738 216 135			■	■													
26	Spule	8 738 213 826			■	■													
27	Filter (Refrigerant)	8 738 216 136			■	■													
28	Ventil Schrader 7/16"	8 738 216 137			■	■													
29	Einsatz (Ventil)	8 738 216 172			■	■													
30	Anschlussrohr 90° 10mm	8 738 211 807			■	■													
31	Niederdruckschalter	8 738 216 224			■	■													
32	Druckfühler	8 738 213 813			■	■													
33	Druckfühler	8 738 213 848			■	■													
34	Druckschalter	8 738 213 811			■	■													
35	Temperaturfühler 200mm, 4,7 kOhm	8 733 703 183			■	■													
36	Temperaturfühler 1000 mm R80	8 738 207 622			■	■													
37	DHW /Durchflusssensor 4m	8 738 206 017			■	■													
38	Kältemittelsensor AM4205BHP	8 738 216 252			■	■													
39	Verbindungsset SB100	8 738 216 770			■	■													
40	Halter Rohr 21,2mm	8 738 211 826			■	■													
41	Modul SB100	8 738 216 227			■	■													
42	Schlauchschelle 28mm	8 738 211 819			■	■													
43	Clip 28mm	8 738 211 422			■	■													
44	Klammer (10x)	8 738 212 940			■	■													
45	Gurt mit Klettverschluss (Kühlmodul)	8 738 211 516			■	■													
46	Haltefeder	8 738 216 852			■	■													
47	Klemmbacke (Kompressor) Set (4x)	8 738 216 415			■	■													
48	I/O-Modul XCU-SRH V14.14.0 Uni LW/M 6	8 738 216 381			■														
48	I/O-Modul XCU-SRH VV14.14.0 Uni LW/M 8	8 738 216 382				■													
49	Klammer 3/8	8 738 211 820			■	■													
50	Halterung (Set)	8 738 217 318			■	■													
51	Isolierung 145mm	8 738 217 320			■	■													

CS7801iLW 6-17

Kältemittelkreis

3A

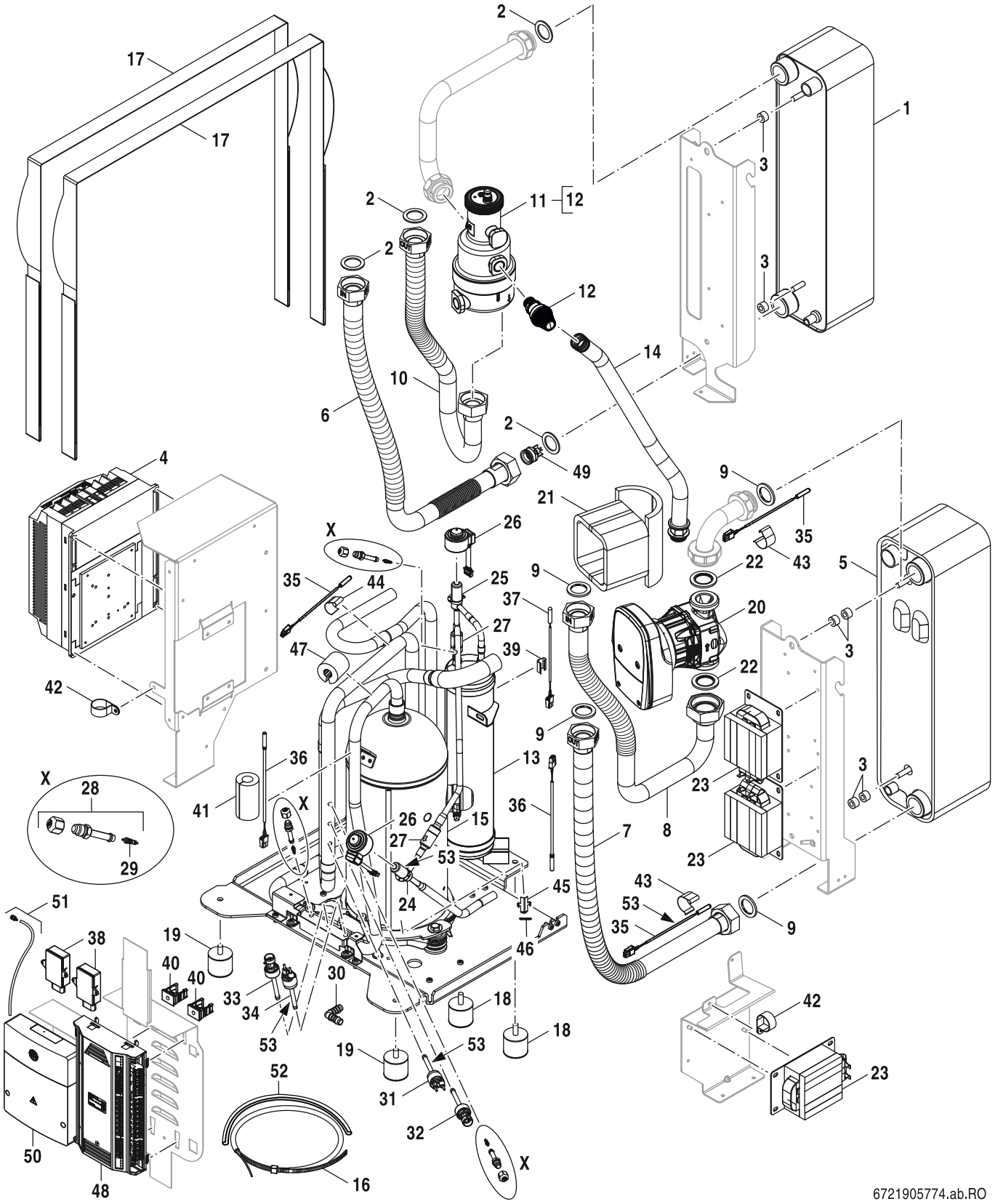

Kältemittelkreis

3B

CS7801iLW 6-17

Pos	Bezeichnung	Bestell-Nr.	CS7801i LW 17	CS7801iLW 13	CS7801iLW 6	CS7801iLW 8													Bemerkungen
1	Wärmetauscher Danfoss H62-CX-58	8 738 216 195	■	■															
2	Dichtung 39x30x2 (10x)	8 718 310 144 0	■	■															
3	Abstandshalter Nylon 8,2x16,0x10,0	8 738 206 790	■	■															
4	Wechselrichter 3ph RD3018BU-F2	8 738 216 200	■	■															
5	Wärmetauscher Danfoss H62-EZU-60	8 738 216 194	■	■															
6	Wellrohr DN25	8 738 216 190	■	■															
7	Wellrohr L=802 mm	8 738 216 214	■	■															
8	Wellrohr DN25	8 738 216 192	■	■															
9	Dichtung EPDM 39x27x3 (10x)	8 738 216 201	■	■															
10	Wellrohr DN25	8 738 216 191	■	■															
11	Entlüfter	8 738 216 193	■	■															
12	Sicherheitsventil (Entgaser) + Klammer	8 738 216 261	■	■															
13	Behälter Kältemittel 1.9L	8 738 216 250	■	■															
14	Schlauch L=480mm	8 738 216 219	■	■															
15	Kompressor YHV072RG-4x9-NBK	8 738 216 196	■	■															
16	Heizband (Kompressor) 45W 230V	8 738 216 223	■	■															
17	Gurt mit Klettverschluss (Kühlmodul)	8 738 211 516	■	■															
18	Stoßdämpfer M/M 55	8 738 211 576	■	■															
19	Stoßdämpfer M/F	8 738 211 543	■	■															
20	Sole Pumpe 13-17 kW	8 738 216 212	■	■															
21	Isolierung (Pumpe)	8 738 216 221	■	■															
22	Dichtung EPDM 44x31.5x27 (10x)	8 738 212 386	■	■															
23	Drossel AC AR03030322A0	8 738 216 232	■	■															
24	Expansionsventil DPF(TS1)2.8C-02	8 738 216 225	■	■															
25	Expansionsventil TS1030-069-RK	8 738 216 134	■	■															
26	Spule	8 738 213 826	■	■															
27	Filter (Refrigerant)	8 738 216 136	■	■															
28	Ventil Schrader 7/16"	8 738 216 137	■	■															
29	Einsatz (Ventil)	8 738 216 172	■	■															
30	Anschlussrohr 90° 10mm	8 738 211 807	■	■															
31	Niederdruckschalter	8 738 216 224	■	■															
32	Druckfühler	8 738 213 813	■	■															
33	Druckfühler	8 738 213 848	■	■															
34	Druckschalter	8 738 213 811	■	■															
35	Temperaturfühler 200mm, 4,7 kOhm	8 733 703 183	■	■															
36	Temperaturfühler 1000 mm R80	8 738 207 622	■	■															
37	DHW /Durchflusssensor 4m	8 738 206 017	■	■															
38	Kältemittelsensor AM4205BHP	8 738 216 252	■	■															
39	Klammer 3/8	8 738 211 820	■	■															
40	Halter Rohr 21,2mm	8 738 211 826	■	■															
41	Isolierung (Temperaturfühler)	8 738 211 506	■	■															
42	Schlauchschelle 28mm	8 738 211 819	■	■															
43	Clip 28mm	8 738 211 422	■	■															
44	Klammer (10x)	8 738 212 940	■	■															
45	Halterung	8 738 213 832	■	■															
46	Spannfeder	8 738 216 140	■	■															
47	Massedämpfer 15.6 x 43.0mm	8 738 214 432	■	■															
48	I/O-Modul XCU-THH V14.14.0 Uni LW/M 13	8 738 216 383		■															
48	I/O-Modul XCU-SRH V14.14.0 Uni LW/M 17	8 738 216 384	■																
49	Rückschlagventil	8 738 209 081	■	■															
50	Modul SB100	8 738 216 227	■	■															
51	Verbindungsset SB100	8 738 216 770	■	■															

CS7801iLW 6-17

Kältemittelkreis

3B

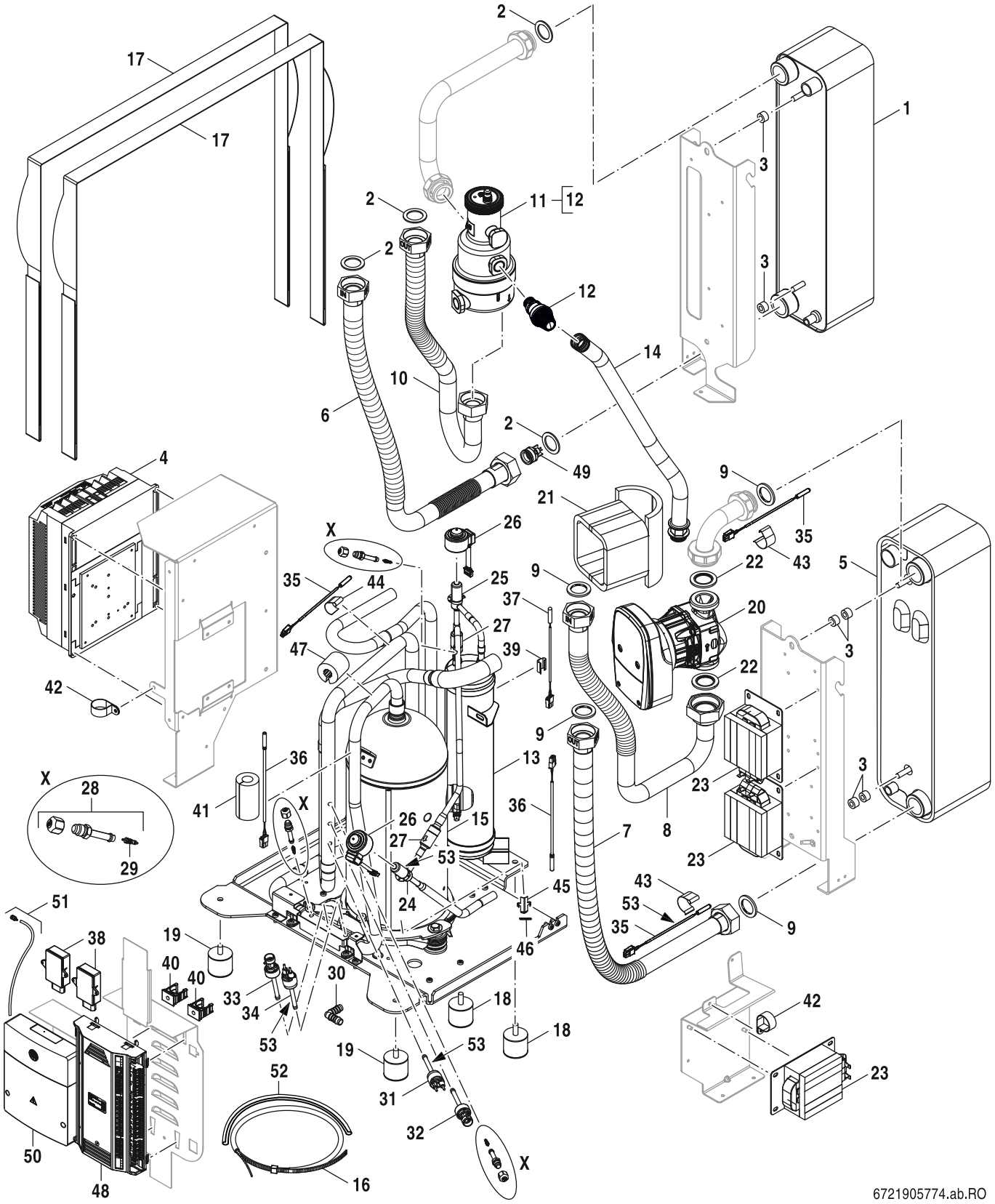

Kältemittelkreis

3B

CS7801iLW 6-17

Pos	Bezeichnung	Bestell-Nr.	CS7801i LW 17	CS7801iLW 13	CS7801iLW 6	CS7801iLW 8													Bemerkungen
52	Isolierung 190mm	8 738 217 319	■	■															
53	Isolierung 145mm	8 738 217 320	■	■															

CS7801iLW 6-17

Kältemittelkreis

3B

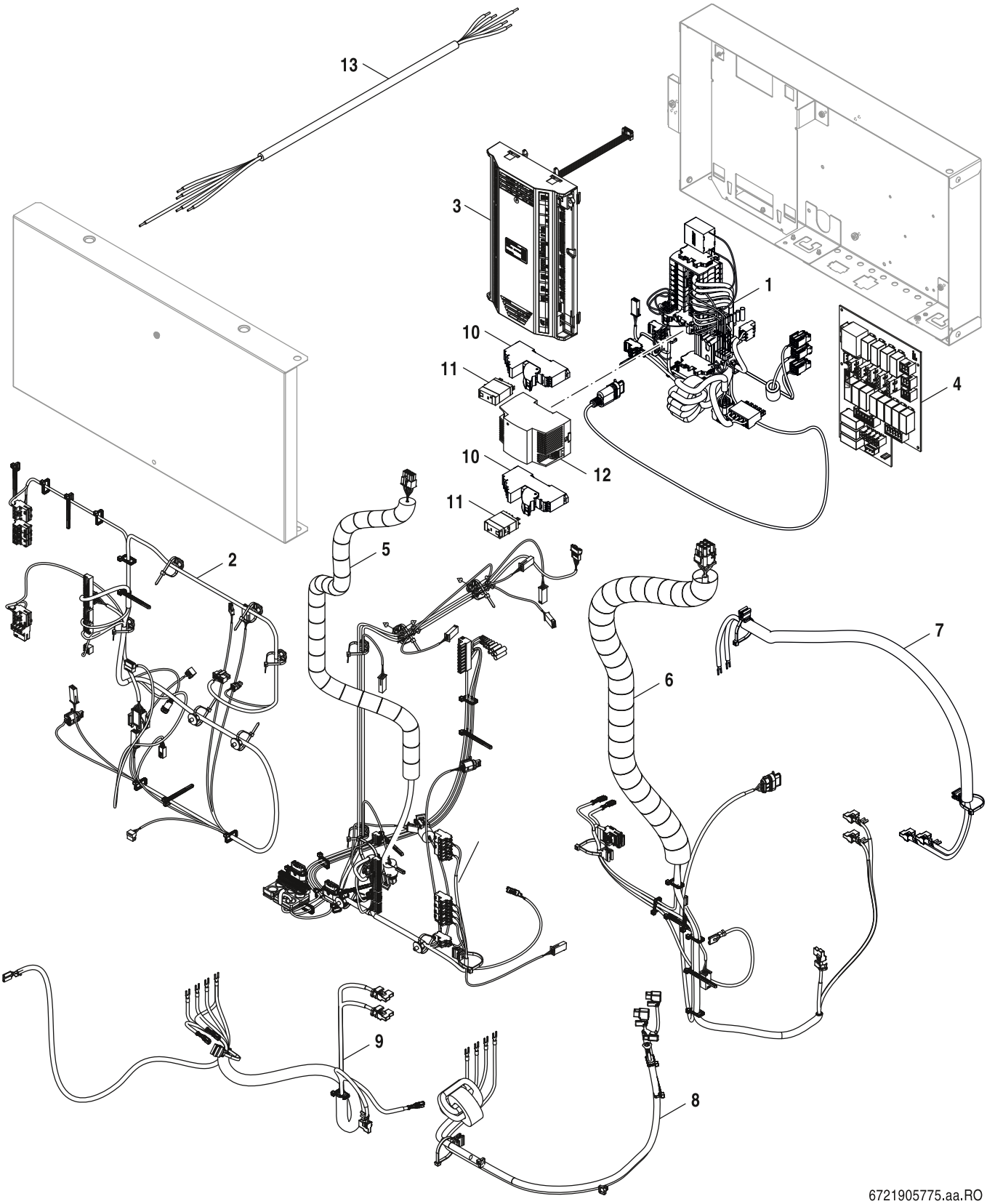

Steuereinheit

4

CS7801iLW 6-17

Pos	Bezeichnung	Bestell-Nr.	CS7801i LW 17	CS7801iLW 13	CS7801iLW 6	CS7801iLW 8												Bemerkungen
1	Kabelbaum HV 6-8kW E	8 738 216 186			■	■												
1	Kabelbaum HV 13-17 kW	8 738 216 246	■	■														
2	Kabelbaum LV 6-17kW E	8 738 216 187	■	■	■	■												
3	I/O-Modul XCU-THH V14.14.0 Bo LW	8 738 216 386	■	■		■												
3	I/O-Modul XCU-THH V14.14.0 E	8 738 216 390			■													
4	Leiterplatte XCU-SEH-11 H01V00	8 738 216 226	■	■	■	■												
5	Kabelbaum LV REF 13-17kW	8 738 216 205	■	■														
5	Kabelbaum LV 6-8kW	8 738 216 209			■	■												
6	Kabelbaum HV REF 13-17kW	8 738 216 203	■	■														
6	Kabelbaum HV REF 6-8kW	8 738 217 097			■	■												
7	Kabelbaum DC choke 6-8kW REF	8 738 216 211			■	■												
8	Kabelbaum (Kompressor) 13-17kW REF	8 738 216 206	■	■														
8	Kabelbaum (Kompressor) 6-8kW REF	8 738 216 210			■	■												
9	Kabelbaum EMC filter 13-17kW REF	8 738 216 204	■	■														
10	Relais Sockel Omron G2RS 1pol	8 738 216 234	■	■	■	■												
11	Relais G2R-1-SNDI 24VDC (S)	8 738 216 215	■	■	■	■												
12	Schaltnetzteil STEP3 1088491	8 738 216 207	■	■	■	■												
13	Netzkabel 2,5 m	8 738 216 416	■	■	■	■												

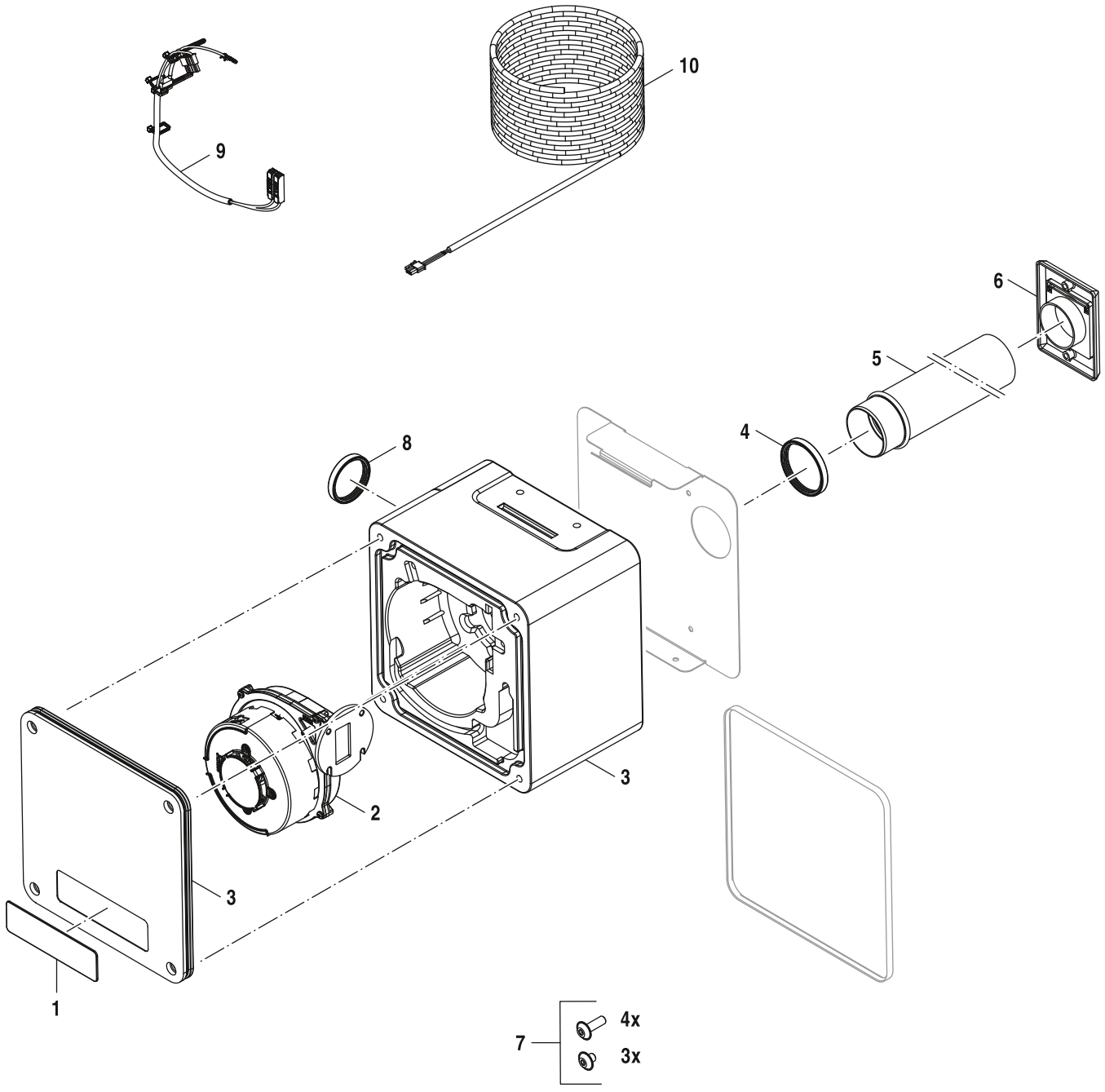

6721905776.aa.RO

Gebläse + Gehäuse

5

CS7801iLW 6-17

Pos	Bezeichnung	Bestell-Nr.	CS7801i LW 17	CS7801iLW 13	CS7801iLW 6	CS7801iLW 8												Bemerkungen
1	Logo Bosch	7 736 601 234	■	■	■	■												
2	Gebläse VPX0191875	8 738 216 177	■	■	■	■												
3	Gehäuse (Gebläse) (EPP)	8 738 216 370	■	■	■	■												
4	Lippendichtung DN 60	8 738 216 173	■	■	■	■												
5	Lüftungsrohr DN60 L=1000mm	8 738 216 413	■	■	■	■												
6	Lüftungsklappe	8 738 216 189	■	■	■	■												
7	Schrauben-Set	8 738 216 412	■	■	■	■												
8	Lippendichtung DN 50	8 738 216 175	■	■	■	■												
9	Kabelbaum (Gebläse)	8 738 216 235	■	■	■	■												
10	Kabel (Ventilator) 12 m	8 738 216 233	■	■	■	■												

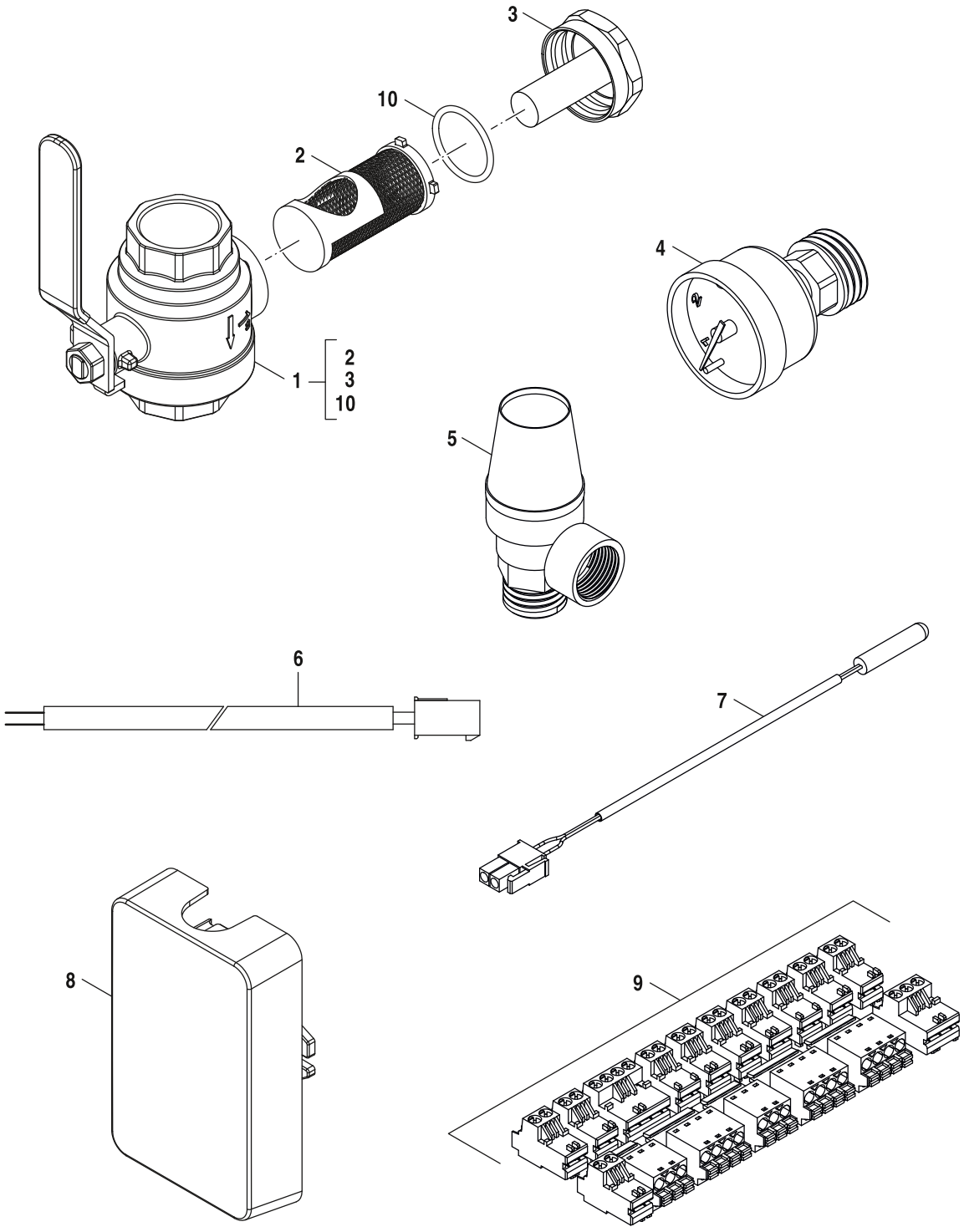

6721905777.aa.RO

Zubehör

6

CS7801iLW 6-17

Pos	Bezeichnung	Bestell-Nr.	CS7801i LW 17	CS7801iLW 13	CS7801iLW 6	CS7801iLW 8												Bemerkungen
1	Filterkugelhahn + Magnet DN25 (Mesh=0.4)	8 738 740 577	■	■	■	■												
2	Filtereinsatz (Maschenweite 0.4 DN25)	8 738 215 731	■	■	■	■												
3	Deckel mit Magnet (Kugelhahn DN25)	8 738 212 827	■	■	■	■												
4	Sensor Manometer 0-4 bar	8 738 211 790	■	■	■	■												
5	Sicherheitsventil 3 bar	8 738 211 789	■	■	■	■												
6	Kabel Molex 4m	8 738 206 161	■	■	■	■												
7	Temperaturfühler 200 mm, 10 kOhm	8 733 703 181	■	■	■	■												
8	Außentemperaturfühler 4,7K	8 738 203 521	■	■	■	■												
9	Anschlussklemmen-Set E	8 738 216 417	■	■	■	■												
10	O-Ring 30 x 2.65 mm (10x)	8 738 216 586	■	■	■	■												

Gerätetypen

Gerät	Bestell-Nr.	Land	Bemerkungen
CS7801i LW 17	8 738 218 668	DE	
CS7801iLW 13	8 738 218 667	DE	
CS7801iLW 6	8 738 218 665	DE	
CS7801iLW 8	8 738 218 666	DE	

Bosch Thermotechnik GmbH
Junkersstr. 20-24
D-73249 Wernau / Germany
www.bosch-homecomfort.com