Technisches Datenblatt CS Kombispeicher SKS-R premium

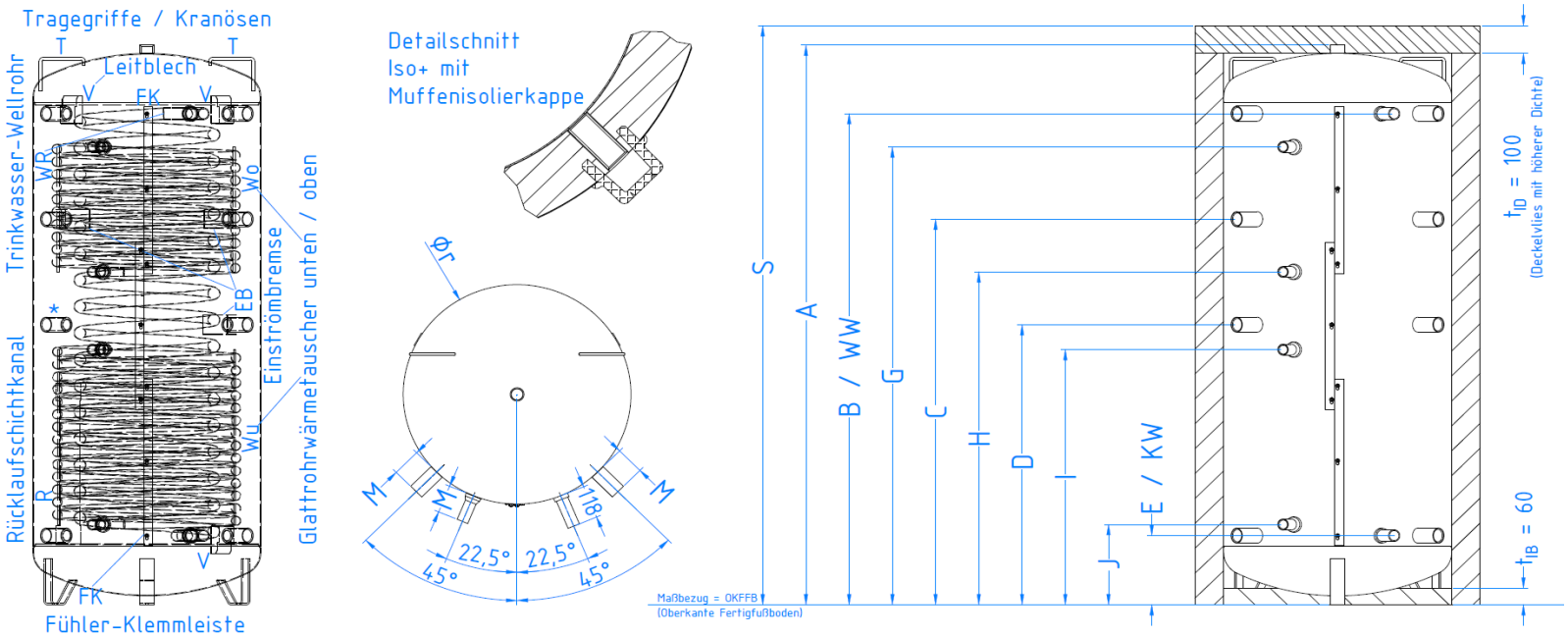

		Typ		SKS -R 650-1 premium	SKS -R 825-1/750 premium	SKS -R 825-1/790 premium	SKS -R 825-2/750 premium	SKS -R 825-2/790 premium	SKS -R 1000-2/790 premium	SKS -R 1500-2 premium
	Gesamtmaße									
A	Höhe ohne Isolierung		mm	1655	1905	1816	1905	1816	2016	2085
S	Höhe mit Isolierung		mm	1725	1975	1886	1975	1886	2086	2155
	Kippmaß ohne Isolierung		mm	1670	1918	1828	1918	1828	2030	2106
Ør	Ø ohne Isolierung		mm	750	750	790	750	790	790	1000
Øs	Ø mit Isolierung		mm	950	950	990	950	990	990	1240
	Anschlüsse - Maße und Typen									
A	Entlüftung	Rp 1 1/4“								
B	Muffe oben	Rp 1 1/2“	mm	1416	1666	1569	1666	1569	1769	1796
C	Muffe 2-oben	Rp 1 1/2“	mm	1123	1311	1239	1311	1239	1389	1416
D	Muffe mitte*	Rp 1 1/2“	mm	831	956	909	956	909	1009	1036
E	Muffe unten	Rp 1 1/2“	mm	246	246	249	246	249	249	276
G	Solar-Wärmetauscher OBEN-Vorlauf	Rp 1“	mm		x		1584	1529	1649	1796
H	Solar-Wärmetauscher OBEN -Rücklauf	Rp 1“	mm		x		1134	1079	1199	1166
I	Solar-Wärmetauscher UNTEN-Vorlauf	Rp 1“	mm	736	736	739	736	739	919	946
J	Solar-Wärmetauscher UNTEN Rücklauf	Rp 1“	mm	286	286	289	286	289	289	316
KW	Kaltwasser Wellrohr	R 1 1/4“	mm	246	246	249	246	249	249	276
WW	Warmwasser Wellrohr	R 1 1/4“	mm	1416	1666	1569	1666	1569	1769	1796
M	Muffenlänge		mm	100	100	100	100	100	100	120

			SKS -R 650-1 premium	SKS -R 825-1/750 premium	SKS -R 825-1/790 premium	SKS -R 825-2/750 premium	SKS -R 825-2/790 premium	SKS -R 1000-2/790 premium	SKS -R 1500-2 premium
Technische Daten									
Speicher									
Energieeffizienzklasse			C	C	C	C	C	C	C
Warmhalteverlust		W	119	130	134	130	134	142	171
Nennvolumen		l	647	756	796	756	796	892	1478
Betriebsdruck max.		bar	3						
Betriebstemperatur max.		°C	95						
Material Speicher			Stahl S235JR , innen roh, außen schutzgrundiert						
Leergewicht Speicher roh		kg	141	157	158	181	183	212	285
Material Iso+ Dämmung		(mm)	PE-Faservlies (Ausgangsdicke ta = 120, Deckel 100, Boden 60)						(ta = 140)
Material Iso+ Aussenmantel			PP / EPS Muffenisolierkappen für 1 1/2" Anschlüsse						
Brandschutzklasse Iso+	(DIN 4102)		Hauptbestandteile B1 (schwer entflammbar) / Gesamtprodukt B2						
Leergewicht gesamt		kg	160	179	180	203	205	235	318
Glattrohrwärmetauscher									
Fläche oben		m²		x		2,1	2,1	2,1	3,0
Fläche unten		m²	2,1	2,1	2,1	2,1	2,1	3,0	3,0
Volumen oben		l		x		15,9	15,9	15,9	20,3
Volumen unten		l	15,9	15,9	15,9	15,9	15,9	20,3	20,3
Betriebsdruck max.		bar	10						
Material			Stahl S235JR, roh						
Edelstahlwellrohr									
Länge		m	26,8	32,5	32,5	32,5	32,5	32,5	40,0
Fläche		m²	5,5	6,7	6,7	6,7	6,7	6,7	8,2
Inhalt		l	30,0	36,3	36,3	36,3	36,3	36,3	44,6
Betriebsdruck max.		bar	6						
Material			1.4404						
Druckverlust bei 3000 l/h		mbar	400	500	500	500	500	500	600
Warmwasser-Zapfvolumen	***	l	230	210	200	210	200	230	320
Leistungszahl NL	****		2,6	2	1,9	2	1,9	2,5	3,7

* Muffe Höhe D links ist für den Einbau eines E-Heizstabes geeignet (Typ 350 Höhe C links)

*** Beladung 60°C (Typen WP 50°C) obere 30% (Typen 350, 500, 650 und WP 50%), unten 30°C, Zapf-T 45°C, Kaltwasser-T 10 °C, Volumenstrom 9 l/min, ohne Nachheizung

****bei Nachheizung 20 kW (Typen WP 10 kW) in Anlehnung an DIN 4708. Beladung siehe***

Fertigungstoleranzen nach DIN ISO 13920 C

Hinweise zu Montage/Inbetriebnahme/Wartung entnehmen sie bitte der entsprechenden Montageanleitung