SENSORY SKYATT Wartungsset -

ERSATZTEILE

12 001 970 90

12 001 970 90

12 001 970 90

SENSORY SKYATT Wartungsset -

12 001 970 90
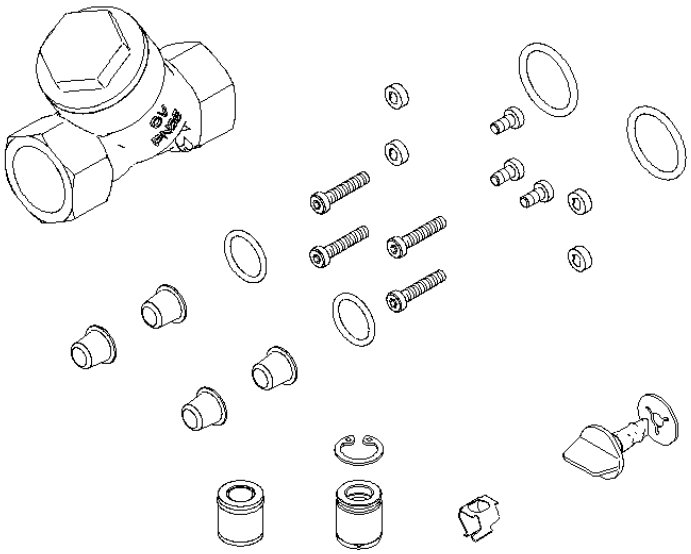
1