Waschtisch -
Waschtisch-Dreilochbatterie mit Ablaufgarnitur - chrom
Artikelnummer: 20 710 911-00

- Ausladung 125 mm
- starrer Auslauf
- runder luftangereicherter Strahl
- Armaturenhöhe 200 mm
- Höhe bis Luftsprudler 175 mm
- Bohrungsdurchmesser Auslauf 35 mm
- Bohrungsdurchmesser Seitenventil 32 mm
- 2x Druckschlauch M 10 x 1 eingeschraubt, dichtheitsgeprüft
- Durchfluss max. 7 l/min
- bleifrei
- ohne Griffe
- Armaturengruppe nach DIN 4109: 1
- Bei schmalen Stand- bzw. Halbsäulen bitte Druckschläuche 12 507 970 90 bestellen.

chrom

Maßzeichnung

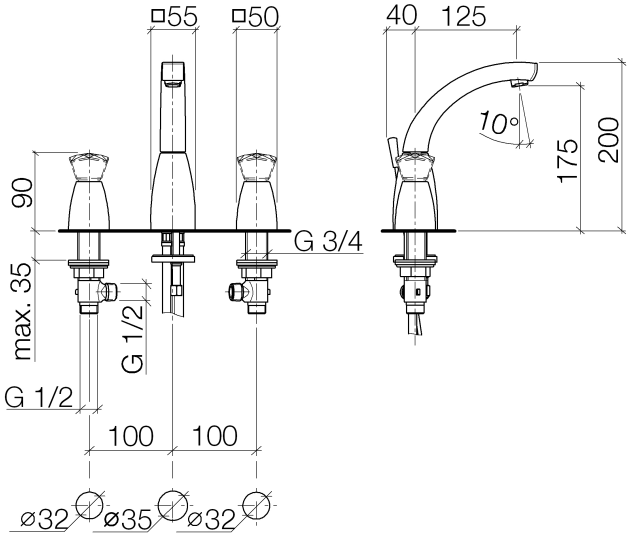

Alle Angaben in mm / inch = mm x 0,0394

Waschtisch -
Waschtisch-Dreilochbatterie mit Ablaufgarnitur - chrom
Artikelnummer: 20 710 911-00
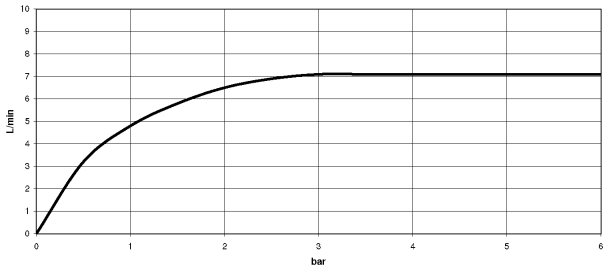
Durchflussdiagramm