LISSÉ Wannen-Dreiloch-Einhandbatterie für Wannenrand- bzw. Fliesenrandmontage - Dark Platinum gebürstet

27 412 845 Produktversion ab 01.04.2024

- Auslauf: runder luftangereicherter Strahl
- Durchfluss max. 16,9 l/min bei 3 bar Fließdruck
- Handbrause: COMPACT RAIN, Durchfluss max. 6,8 l/min (bei 3 Bar)
- Schlauchbrausegarnitur mit Antikalk-System
- Ausladung 200 mm
- automatische Umstellung Wanne/Brause
- Armaturenhöhe 141 mm
- Höhe bis Luftsprudler 88 mm
- Bohrungsdurchmesser Auslauf 32 mm
- Bohrungsdurchmesser Einhandbatterie 35 mm
- Bohrungsdurchmesser Schlauchbrausegarnitur 32 mm
- Rosette für Schlauchbrausegarnitur Ø 50 mm
- Metallbrauseschlauch 1750 mm mit integriertem Verdrehschutz

Eigensicher gegen Rückfließen.

	Dark Platinum gebürstet	27 412 845-99
	Chrom	27 412 845-00
	Platin gebürstet	27 412 845-06
	Dark Chrome	27 412 845-19
	Light Gold gebürstet	27 412 845-27
	Schwarz matt	27 412 845-33
	Chrom gebürstet	27 412 845-93

Empfohlenes Zubehör

Perfecto Montagesystem - 12 614 970 90

Empfohlenes Zubehör

Zierkappen für Perfecto - Dark Platinum gebürstet 12 801 970-99
●1 Paar

LISSÉ Wannen-Dreiloch-Einhandbatterie für Wannenrand- bzw. Fliesenrandmontage - Dark Platinum gebürstet

27 412 845 Produktversion ab 01.04.2024

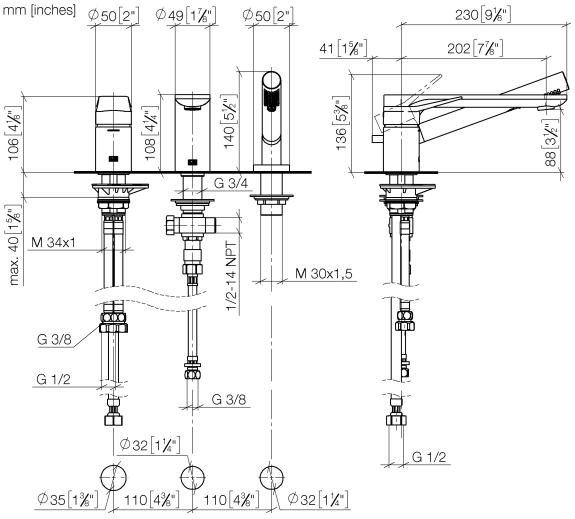

Durchflussdiagramm

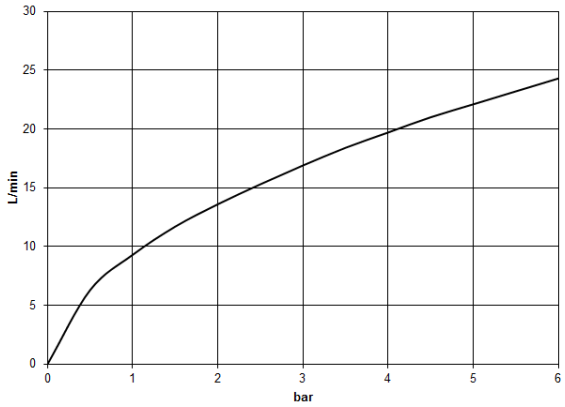

Codes & Standards

EN 1717

LISSÉ Wannen-Dreiloch-Einhandbatterie für Wannenrand- bzw. Fliesenrandmontage - Dark Platinum gebürstet

27 412 845 Produktversion ab 01.04.2024

Zertifikate

Belgaqua_24-008-2

LISSÉ Wannen-Dreiloch-Einhandbatterie für Wannenrand- bzw. Fliesenrandmontage - Dark Platinum gebürstet

27 412 845 Produktversion ab 01.04.2024

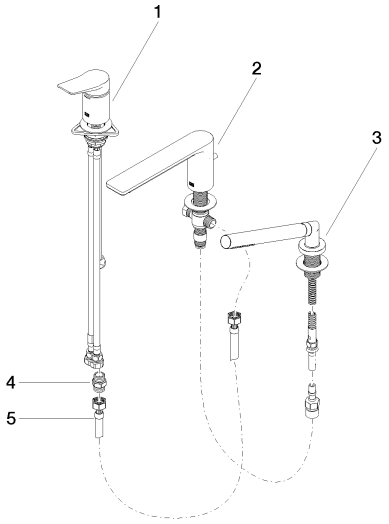

Ersatzteilstückliste

Nr.	Artikelnummer	Benennung	Verbaumenge	Lieferzeit
4	90 24 03 168 00 90	Nippel 1/2" x 1/2" -	1,00	2
2	13 512 845-99	LISSÉ Wannenauslauf mit Umstellung für Standmontage - Dark Platinum gebürstet	1,00	-
	Ersatzteil nicht mehr bestellbar, bitte bestellen Sie den Nachfolgeartikel			
3	27 702 979-99	Schlauchbrausegarnitur für Wannenrand- bzw. Fliesenrandmontage - Dark Platinum gebürstet	1,00	20
1	29 300 845-99	Anschluss	1,00	-
	Ersatzteil nicht mehr bestellbar, bitte bestellen Sie den Nachfolgeartikel			
5	12 502 970 90	Druckschlauch 1/2" x 1/2" x 400 mm -	1,00	2