MADISON Wannen-Vierlochbatterie für Wannenrand- bzw. Fliesenrandmontage - Bronze gebürstet (PVD)

MADISON

27 502 360 Produktversion ab 31.07.2009

- Auslauf: runder luftangereicherter Strahl
- Durchfluss Auslauf max. 23 l/min
- Handbrause: COMPACT RAIN, Durchfluss max. 6,8 l/min (bei 3 Bar)
- Schlauchbrausegarnitur mit Antikalk-System
- Ausladung 225 mm
- automatische Umstellung Wanne/Brause
- Armaturenhöhe 185 mm
- Höhe bis Luftsprudler 140 mm
- Bohrungsdurchmesser Seitenventil 32 mm
- Bohrungsdurchmesser Auslauf 32 mm
- Bohrungsdurchmesser Schlauchbrausegarnitur 32 mm
- Rosette für Schlauchbrausegarnitur Ø 55 mm
- Rosette für Seitenventil Ø 55 mm
- Metallbrauseschlauch 1750 mm mit integriertem Verdrehschutz

Eigensicher gegen Rückfließen.

Bronze gebürstet (PVD)	27 502 360-42
Chrom	27 502 360-00
Platin gebürstet	27 502 360-06
Platin	27 502 360-08
Messing (23kt Gold)	27 502 360-09
Messing gebürstet (23kt Gold)	27 502 360-28
Dark Brass gebürstet (PVD)	27 502 360-39
Dark Platinum gebürstet	27 502 360-99

Empfohlenes Zubehör

Perfecto Montagesystem - 12 614 970 90
●1 Paar

Empfohlenes Zubehör

Zierkappen für Perfecto - Bronze gebürstet (PVD) 12 801 970-42

MADISON Wannen-Vierlochbatterie für Wannenrand- bzw. Fliesenrandmontage - Bronze gebürstet (PVD)

27 502 360 Produktversion ab 31.07.2009
mm [inches]

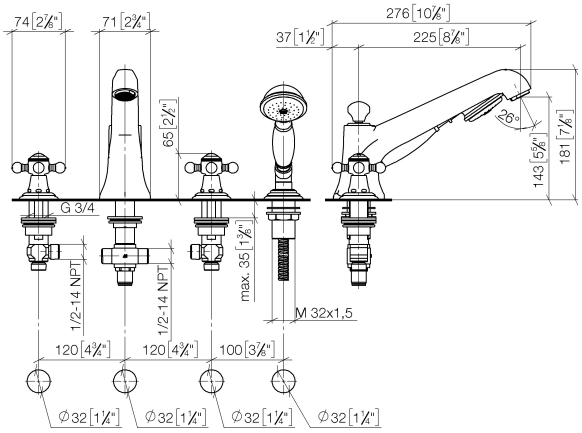

Durchflussdiagramm

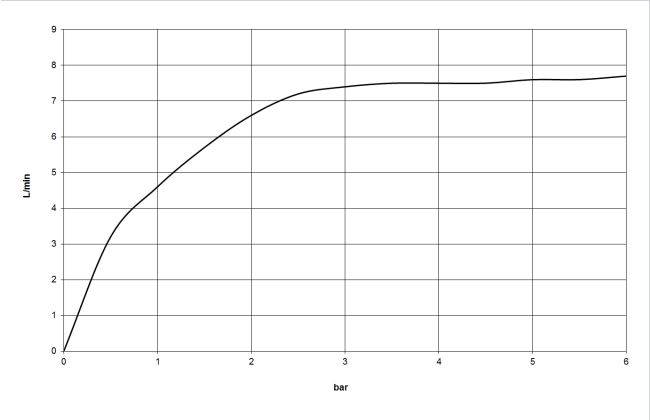

Zertifikate und Nachhaltigkeit

EPD-DOR-20230287
-IBA-DE Umwelt-
Produktdeklarat

MADISON Wannen-Vierlochbatterie für Wannenrand- bzw. Fliesenrandmontage - Bronze gebürstet (PVD)

27 502 360 Produktversion ab 31.07.2009

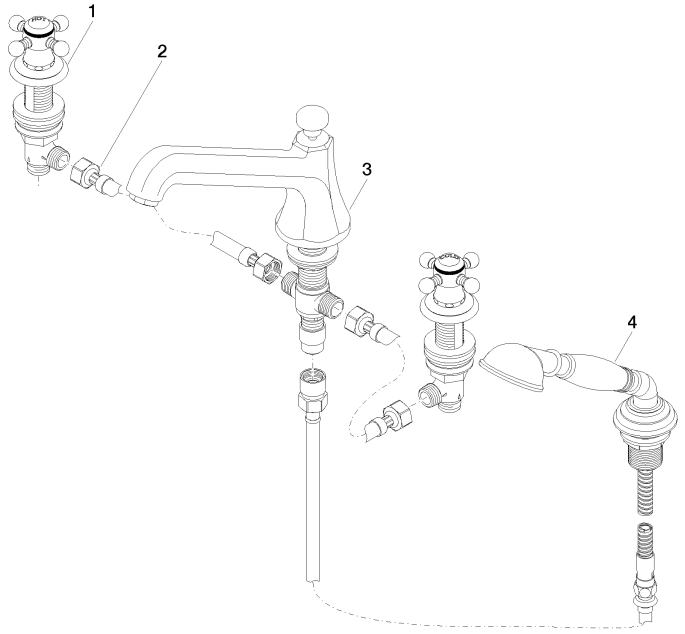

Ersatzteilstückliste

Nr.	Artikelnummer	Benennung	Verbaumenge	Lieferzeit
1	20 000 360-42	Seitenteil	2,00	-
	Ersatzteil nicht mehr bestellbar, bitte bestellen Sie den Nachfolgeartikel			
4	27 703 360-42	Brausegarnitur	1,00	-
	Ersatzteil nicht mehr bestellbar, bitte bestellen Sie den Nachfolgeartikel			
3	13 502 380-42	Auslauf	1,00	-
	Ersatzteil nicht mehr bestellbar, bitte bestellen Sie den Nachfolgeartikel			
2	12 502 970 90	Druckschlauch 1/2" x 1/2" x 400 mm -	2,00	2