WC -
Toiletten-Bürstengarnitur Wandmodell - chrom
Artikelnummer: 83 900 969-00

- Glas aus Kristallglas
- Bürstenkopf, mattschwarz
- Breite 126 mm
- Höhe 421 mm
- Ausladung 119 mm

chrom

Maßzeichnung

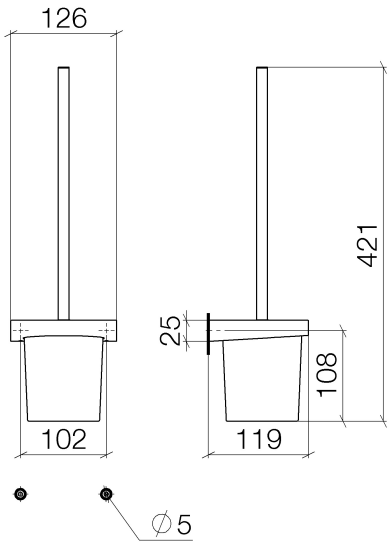

Alle Angaben in mm / inch = mm x 0,0394

WC -
Toiletten-Bürstengarnitur Wandmodell - chrom
Artikelnummer: 83 900 969-00

WC -
Toiletten-Bürstengarnitur Wandmodell - chrom
Artikelnummer: 83 900 969-00

Weitere Oberflächenvarianten

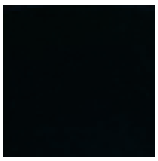

schwarz matt

83 900 969-33

Weitere Oberflächen auf Anfrage (x-tra Service)

Empfohlenes Zubehör

08 18 50 600 90

Bürstenkopf weiß -

08 18 50 601 90

Bürstenkopf mattschwarz -

08 90 04 008 82

Glaseinsatz matt -

90 20 97 507 00-00

Bürstengriff - chrom