Küche - Küchenbecken aus Edelstahl gebürstet
Schneidbrett mit Saftrille (Tranchierbrett) - schwarz
Artikelnummer: 84 750 000-13

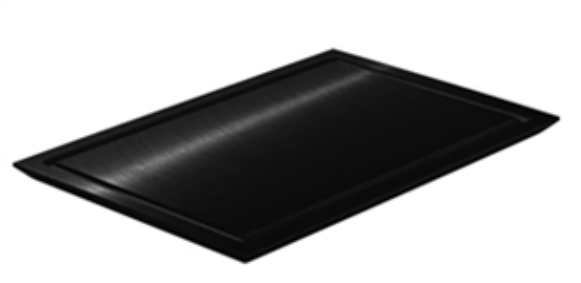

- Kunststoff 335 x 500 x 23 mm
- umlaufende Saftrille
- rutschfest
- messerschonend
- spülmaschinenfest
- passend zum Schneidbrett 84 751 000
- zum Einlegen in das Becken (38 571 000-86)
- ACHTUNG: Diese Artikel werden separat konditioniert.

schwarz

Maßzeichnung

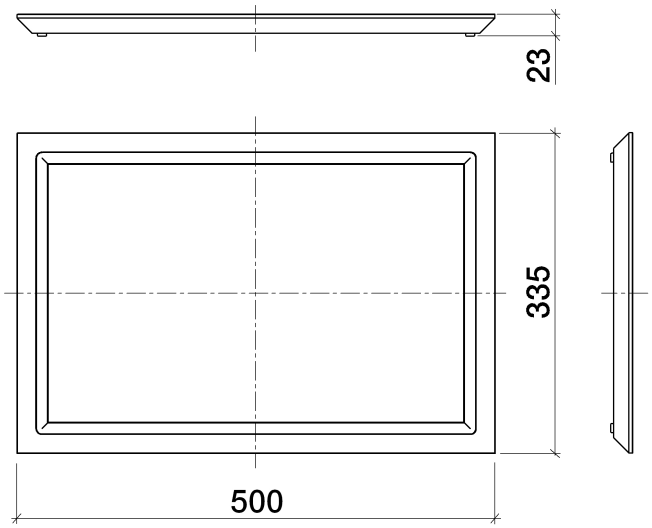

Alle Angaben in mm / inch = mm x 0,0394

Küche - Küchenbecken aus Edelstahl gebürstet
Schneidbrett mit Saftrille (Tranchierbrett) - schwarz
Artikelnummer: 84 750 000-13