DURAVIT

Sivida # SV4642LBDHH0000

Design by Philippe Starck

Waschtischunterbau wandhängend

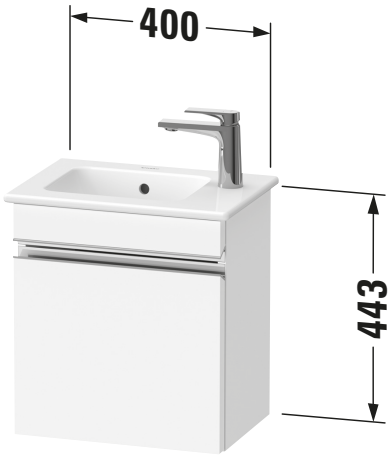

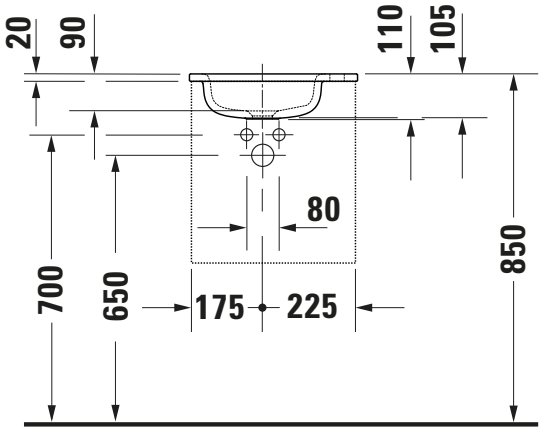

mit UB. SV4642/SV6973

Basis Angaben	
Langbezeichnung	Duravit Sivida Waschtischunterbau wandhängend, Blassgrün Matt, Eckig, Anzahl Türen: 1 – SV4642LBDHH0000

Spezifikationen	
Tür	
Anzahl Türen	1
Türanschlag	Links
Für Anzahl Waschtische	1
Montagegrad	Montiert
Waschplatz	
Position Becken	Mitte
Montage	
Montageart	Wandmontage / Wandhängend
Farbe	
Farbwert	Blassgrün
Glanzgrad	Matt
Front	
Farbwert Front	Blassgrün
Glanzgrad Front	Matt
Korpus	
Glanzgrad Korpus	Matt
Material Korpus	Hochverdichtete Dreischicht-Holzspanplatte
Oberfläche Korpus	Dekor
Griff	
Ausführung Griff	Griffleiste
Anzahl Griffe	2
Farbwert Griff	Diamantschwarz

Features	
Automatiktürscharnier mit Dämpfung	✓

Lieferumfang	
Montage	
Inkl. Befestigungsmaterial	✓
Technische Dokumentation	
Inkl. Montageanleitung	digital und gedruckt

Logistik	
Artikelgewicht	8,4 kg
Verkaufsverpackung	
Art Verkaufsverpackung	Karton
Menge / Verkaufsverpackung	1 Stk.
Ab Werk verpackt	✓
Breite Verkaufsverpackung inkl. Artikel	405 mm
Höhe Verkaufsverpackung inkl. Artikel	520 mm
Tiefe Verkaufsverpackung inkl. Artikel	445 mm
Gewicht Verkaufsverpackung inkl. Artikel	10,4 kg
Anzahl Packstücke	1

Vermaßung	
Breite / Länge	400 mm
Höhe	443 mm
Tiefe / Breite	287 mm
Min. Wandabstand	50 mm

Passende Produkte

Passende Artikel

	Handwaschbecken **# 072343** ME by Starck

Notwendige Artikel

	Handwaschbecken **# 072343** ME by Starck

Weitere Informationen finden Sie hier

https://pro.duravit.de/p/SV4642LBDHH0000

Alle Zeichnungen enthalten alle notwendigen Maße (mm), die den üblichen Toleranzen unterliegen. Exakte Maße können nur am Produkt abgenommen werden.