XBase # XB007104949

Design by Duravit

Möbelwaschtisch mit Waschtischunterbau und Spiegel



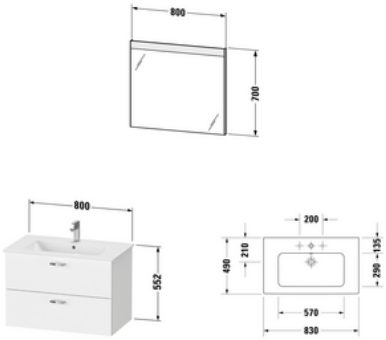

Basis Angaben	
Langbezeichnung	Duravit XBase Möbelwaschtisch mit Waschtischunterbau und Spiegel, Graphit Matt, Eckig – XB007104949

Spezifikationen	
Waschtischunterbau	
Anzahl Schubkasten	2
Türanschlag Waschtischunterbau	n/a
Montageart Waschtischunterbau	Montage unter Waschtisch Wandhängend Wandmontage
Für Anzahl Waschtische	1
Compact Waschtischunterbau	Nein
Montagegrad	Montiert
Keramik	
Anzahl Waschplätze	1
Anzahl Becken	1
Position Becken	Mitte
Anzahl Hahnlöcher pro Waschplatz	1

Spezifikationen	
Spiegel/Spiegelschrank	
Schutzart	IP44
Leuchtmittel	LED
Anzahl Leuchtmittel	1
Position Beleuchtung	Oben
Betätigung Beleuchtung	Schalter Extern
Position Betätigung Beleuchtung	Außen
Position indirekte Beleuchtung	n/a
Leistung Leuchtmittel	13 W
Min. Lichttemperatur	4000 K
Max. Lichttemperatur	4000 K
Lichtfarbe	Neutralweiß
Leuchtmittel Lebensdauer	> 30000 h
Farbe Korpus Spiegel / Spiegelschrank	Weiß
Material Korpus Spiegel / Spiegelschrank	Kunststoff
Oberfläche Korpus Spiegel / Spiegelschrank	Dekor
Leuchtmittel	
Energieeffizienzklasse	D
Front	
Farbwert Front	Graphit
Glanzgrad Front	Matt
Material Front	Hochverdichtete Dreischicht-Holzspanplatte

Alle Zeichnungen enthalten alle notwendigen Maße (mm), die den üblichen Toleranzen unterliegen. Exakte Maße können nur am Produkt abgenommen werden.

XBase # XB007104949

Design by Duravit

Möbelwaschtisch mit Waschtischunterbau und Spiegel

Spezifikationen

Korpus

Farbwert Korpus	Graphit
Glanzgrad Korpus	Matt
Material Korpus	Hochverdichtete Dreischicht-Holzspanplatte
Oberfläche Korpus	Dekor

Relevante Zertifikate

Schutzart	IP44

Features

Set Attribute

Hahnlochbank	Ja
Dimmfunktion	Ohne
Leuchtmittel austauschbar	Nein
Spiegelheizung	Ohne
Waschplatzbeleuchtung	Ohne

Lieferumfang

Montage

Inkl. Befestigungsmaterial	✓

Technische Dokumentation

Inkl. Pflegeanleitung	digital und gedruckt
Inkl. Montageanleitung	digital und gedruckt

Set Attribute

Inkl. Energielabel	Ja
Inkl. Schaftventil	Nein
Inkl. Ablaufventil	Nein
Inkl. Push-Open Ventil	Nein

Logistik

Artikelgewicht	54,5 kg

Verkaufsverpackung

Breite Verkaufsverpackung inkl. Artikel	800 mm
Höhe Verkaufsverpackung inkl. Artikel	800 mm
Tiefe Verkaufsverpackung inkl. Artikel	1200 mm
Gewicht Verkaufsverpackung inkl. Artikel	62,6 kg

Passende Produkte

Passende Artikel

	Hochschrank **# XB0069** XBase
	Raumsparsiphon **# 005076** Universal
	Einhebel-Waschtischmischer **# B21020001010** B.2
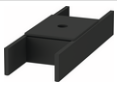	Inneneinteilung **# UV9644** Universal

Notwendige Artikel

	Raumsparsiphon **# 005076** Universal

Set Artikel

	Waschtisch **# 2336830000** ME by Starck
	Spiegel **# LM7836000000000** Licht & Spiegel

Vermaßung

Breite / Länge	830 mm
Höhe	2000 mm
Tiefe / Breite	490 mm

Set Attribute

Breite / Länge Keramik	830 mm
Höhe Keramik	180 mm
Tiefe / Breite Keramik	490 mm
Breite / Länge Waschtischunterbau	800 mm
Höhe Waschtischunterbau	552 mm
Tiefe / Breite Waschtischunterbau	475 mm
Breite / Länge Spiegel / Spiegelschrank	800 mm
Höhe Spiegel / Spiegelschrank	700 mm
Tiefe / Breite Spiegel / Spiegelschrank	35 mm

Weitere Informationen finden Sie hier

https://pro.duravit.de/p/XB007104949

Alle Zeichnungen enthalten alle notwendigen Maße (mm), die den üblichen Toleranzen unterliegen. Exakte Maße können nur am Produkt abgenommen werden.