Geberit Basic Urinalsteuerung mit elektronischer Spülauslösung, Batteriebetrieb, Abdeckplatte, eckig, aus Zinkdruckguss

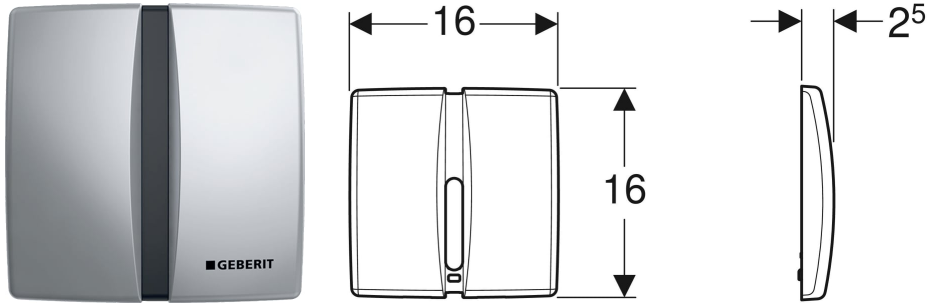

VERWENDUNGSZWECKE

- Zur automatischen Spülauslösung von Urinalen
- Zum Einbau in Geberit Duofix Elemente ohne feste Traverse, für Urinal (ab Baujahr 2013)

EIGENSCHAFTEN

- Abdeckplatte mit Sicherungsriegel
- Sichere IR-Distanzerkennung
- IR-Sensor selbsteinstellend
- Infrarotbenutzererkennung mit Hintergrundausblendung
- Spülzeit einstellbar
- Intervallspülung einstellbar
- Dynamische Spülzeitanpassung
- Vorspülung einstellbar
- Auf Betrieb mit Deckelurinal umstellbar
- Einmalige Spülung nach Aktivieren der Stromzufuhr
- Batteriebetrieben
- Geräteeinstellungen und Bedienung mit Mobilgerät über integrierte Bluetooth®-Schnittstelle
- Mit Geberit Control App kompatibel
- Warnung bei schwacher Batterie
- Ventilschließfunktion bei leerer Batterie
- Funktionen mit Geberit Service-Handy einstellbar und abfragbar
- Spülauslösung deaktivierbar
- Trinkwasserberührende Komponenten bleifrei

TECHNISCHE DATEN

Batterietyp	Alkali (1,5 V AA)
Schutzart	IP45
Betriebsspannung	3 V DC
Fließdruck	100–800 kPa
Prüfdruck Wasser max.	1600 kPa
Lagertemperatur	-20 – +70 °C
Mindestfließdruck für Berechnungsdurchfluss	100 kPa
Berechnungsdurchfluss	0.23 l/s
Intervallspülung Einstellbereich	1–168 h
Intervallspülung Werkseinstellung	24 h
Verweilzeit Einstellbereich	3–15 s
Verweilzeit Werkseinstellung	7 s
Spülzeit Einstellbereich	1–15 s
Spülzeit Werkseinstellung	7 s

ZUBEHÖR

- Geberit Service-Handy
- Geberit Clean-Handy

INFO

- Unter www.geberit.de/urinalrechner finden Sie alle relevanten Informationen zur Wirtschaftlichkeit, Ökologie und Kompatibilitäten des verfügbaren Geberit Urinal Sortiments (Steuerungen, Keramiken, Installationselemente)
- Kann nicht in Kombination mit schwarzen Urinal-Deckeln eingesetzt werden

Art.-Nr.	Farbe / Oberfläche	Werkstoff	Leistungsaufnahme W	VE1 St.	VE2 St.
115.804.46.5	chrom / matt	Zinkdruckguss	≤ 0.5	1	10