Geberit Basic Urinalsteuerung mit pneumatischer Spülauslösung, Betätigungsplatte, rund, aus Kunststoff



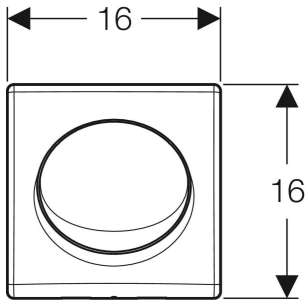

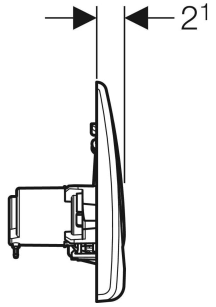

VERWENDUNGSZWECKE

- Zum Einbau in Geberit Duofix Elemente für Urinal, 130 cm, universell, für Urinalsteuerung Basic
- Zur manuellen Spülauslösung von Urinalen

EIGENSCHAFTEN

- Betätigungsplatte mit Sicherungsriegel
- Spülzeit einstellbar
- Spülzeiteinstellung mit Luftdüsen (pneumatisch)
- Trinkwasserberührende Komponenten bleifrei

TECHNISCHE DATEN

Fließdruck	100–800 kPa
Prüfdruck Wasser max.	1600 kPa
Prüfdruck Luft / Inertgas max.	300 kPa
Wassertemperatur max.	30 °C
Betätigungskraft	15 N
Durchfluss bei 100 kPa / 1 bar ohne Durchflussbegrenzer	0.3 l/s
Durchfluss bei 100 kPa / 1 bar mit Durchflussbegrenzer	0.22 l/s
Mindestfließdruck für Berechnungsdurchfluss	100 kPa
Relative Luftfeuchte	≤ 100 %
Berechnungsdurchfluss	0.3 l/s
Spülzeit Einstellbereich	4 / 8 / 12 s

INFO

- Unter www.geberit.de/urinalrechner finden Sie alle relevanten Informationen zur Wirtschaftlichkeit, Ökologie und Kompatibilitäten des verfügbaren Geberit Urinal Sortiments (Steuerungen, Keramiken, Installationselemente)

Art.-Nr.	Farbe / Oberfläche	Werkstoff	VE1 St.	VE2 St.
115.820.46.5	chrom / matt	Kunststoff	1	10