Geberit Vitalis Waschtisch barrierefrei



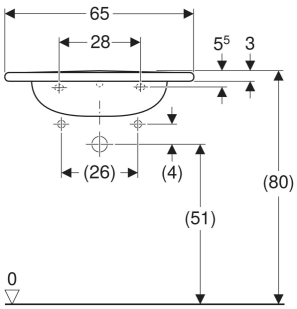

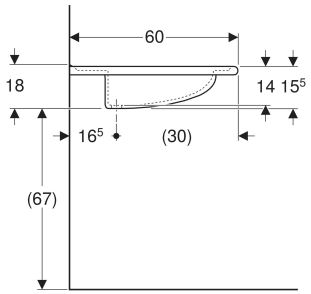

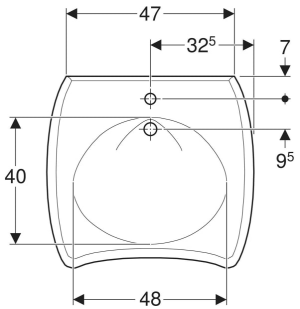

VERWENDUNGSZWECKE

- Zur Nutzung durch Rollstuhlfahrer geeignet

EIGENSCHAFTEN

- Ergonomisch geformte Vorderseite
- Ergonomisch geformte Armauflagen
- Integrierte Griffmulde
- Becken flach

TECHNISCHE DATEN

Werkstoff	Sanitärkeramik

ZUBEHÖR

- Geberit Tauchrohrgeruchsverschluss für Waschbecken, Raumsparmodell, Abgang horizontal
- Geberit Tauchrohrsiphon für Waschbecken, Siebventil und Standrohr, Abgang horizontal
- Geberit UP-Geruchsverschluss für Waschbecken, mit Wandeinbaukasten, Fertigbauset, Siebventil und Standrohr, Abgang horizontal
- Befestigungsset für Geberit Waschtische

INFO

- Entspricht der DIN 18040

Art.-Nr.	Farbe / Oberfläche	Hahnloch	Überlauf	B cm	B1 cm	B2 cm	B3 cm	B4 cm	H cm	H1 cm	T cm	T1 cm	T2 cm	VE1 St.	VE2 St.
121766000	weiß	mittig	sichtbar, symmetrisch	65	48	47	32.5	9.5	18	15.5	60	40	16.5	1	14