Geberit Renova Comfort Waschtisch eckiges Design, barrierefrei



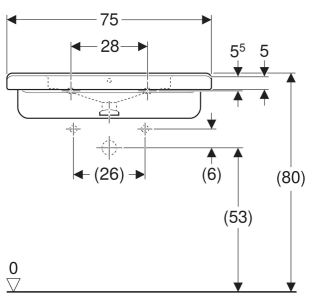

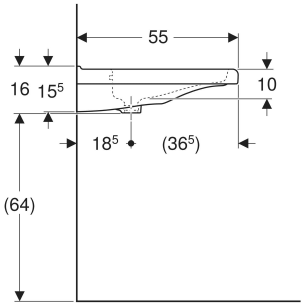

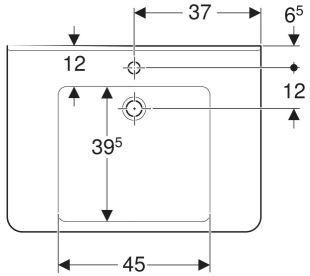

VERWENDUNGSZWECKE

- Zur Nutzung durch Rollstuhlfahrer geeignet

EIGENSCHAFTEN

- Ergonomisch geformte Vorderseite
- Eckiges Design
- Ergonomisch geformte Armauflagen
- Integrierte Griffmulde
- Innenbecken mit zwei Ebenen für Teilfüllung
- Becken flach
- Aufkantung für direkten Spiegelaufsatz
- Unterbaufähig

TECHNISCHE DATEN

Werkstoff	Sanitärkeramik

ZUBEHÖR

- Geberit Ablaufventil mit freiem Auslauf und Ventilabdeckung
- Geberit Ablaufventil mit Standrohr, für Waschbecken
- Geberit Tauchrohrgeruchsverschluss für Waschbecken, Abgang horizontal
- Geberit Tauchrohrgeruchsverschluss für Waschbecken, Raumsparmodell, Abgang horizontal
- Geberit Rohrbogengeruchsverschluss für Waschbecken, Raumsparmodell, Abgang horizontal
- Geberit Waschbeckenablauf Raumsparmodell, schmale Ausführung, mit Außenventilstopfen mit Hebelbetätigung
- Geberit Waschbeckenablauf Raumsparmodell, schmale Ausführung, mit Außenventilstopfen mit Hebelbetätigung
- Geberit UP-Geruchsverschluss für Waschbecken, mit Wandeinbaukasten, Fertigbauset, Siebventil und Standrohr, Abgang horizontal
- Geberit Ablaufventil mit freiem Auslauf, Sieb
- Befestigungsset für Geberit Waschtische

INFO

- Waschtische ab 60 cm Breite entsprechen der DIN 18040 bei einer Montagehöhe von 80 cm. Waschtisch in Breite 55 cm erfüllt die Schutzziele dieser Norm
- In Verbindung mit Möbelmontage bitte unbedingt Geberit Raumsparsiphon Art.-Nr. 151.116.11.1 verwenden

Art.-Nr.	Farbe / Oberfläche	Hahnloch	Überlauf	B cm	B1 cm	B2 cm	H cm	T cm	T1 cm	T2 cm	VE1 St.	VE2 St.
128575600 Auslaufend	weiß / KeraTect	mittig	sichtbar, symmetrisch	75	45	37	16	55	39.5	36.5	1	14