Geberit Vitalis Waschtisch barrierefrei

GEBERIT



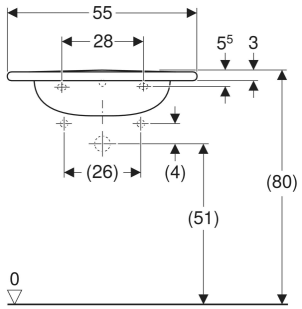

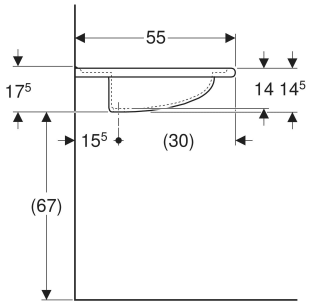

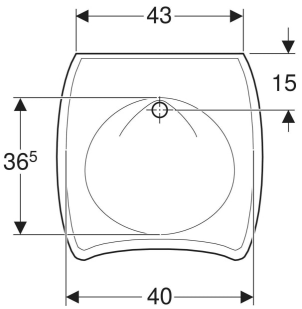

VERWENDUNGSZWECKE

- Zur Nutzung durch Rollstuhlfahrer geeignet

EIGENSCHAFTEN

- Ergonomisch geformte Vorderseite
- Ergonomisch geformte Armauflagen
- Integrierte Griffmulde
- Becken flach

TECHNISCHE DATEN

Werkstoff	Sanitärkeramik

ZUBEHÖR

- Geberit Tauchrohrgeruchsverschluss für Waschbecken, Raumsparmodell, Abgang horizontal
- Geberit Tauchrohrsiphon für Waschbecken, Siebventil und Standrohr, Abgang horizontal
- Geberit UP-Geruchsverschluss für Waschbecken, mit Wandeinbaukasten, Fertigbauset, Siebventil und Standrohr, Abgang horizontal
- Befestigungsset für Geberit Waschtische

INFO

- Entspricht der DIN 18040

Art.-Nr.	Farbe / Oberfläche	Hahnloch	Überlauf	B cm	B1 cm	B2 cm	H cm	H1 cm	T cm	T1 cm	T2 cm	VE1 St.	VE2 St.
221556000 Auslaufend	weiß	ohne	sichtbar, symmetrisch	55	40	43	17.5	14.5	55	36.5	15	1	16