Geberit Renova Comfort Waschtisch barrierefrei

GEBERIT



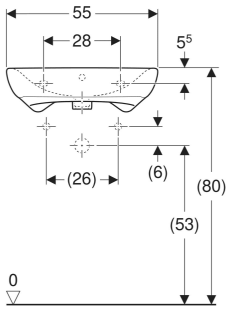

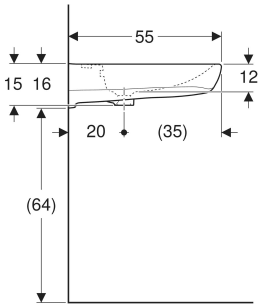

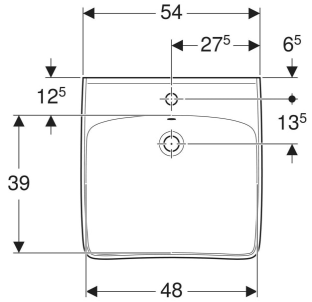

VERWENDUNGSZWECKE

- Zur Nutzung durch Rollstuhlfahrer geeignet

EIGENSCHAFTEN

- Ergonomisch geformte Vorderseite
- Becken flach

TECHNISCHE DATEN

Werkstoff	Sanitärkeramik

ZUBEHÖR

- Geberit Tauchrohrgeruchsverschluss für Waschbecken, Abgang horizontal
- Geberit UP-Geruchsverschluss für Waschbecken, mit Wandeinbaukasten, Fertigbauset, Siebventil und Standrohr, Abgang horizontal
- Geberit Ablaufventil mit freiem Auslauf und Ventilabdeckung
- Geberit Ablaufventil mit freiem Auslauf, Sieb
- Geberit Tauchrohrgeruchsverschluss für Waschbecken, Raumsparmodell, Abgang horizontal
- Geberit Rohrbogengeruchsverschluss für Waschbecken, Raumsparmodell, Abgang horizontal
- Geberit Waschbeckenablauf Raumsparmodell, schmale Ausführung, mit Außenventilstopfen mit Hebelbetätigung
- Geberit Waschbeckenablauf Raumsparmodell, schmale Ausführung, mit Außenventilstopfen mit Hebelbetätigung
- Geberit Ablaufventil mit Standrohr, für Waschbecken
- Geberit Tauchrohrsiphon für Waschbecken, Abgang horizontal
- Befestigungsset für Geberit Waschtische

Art.-Nr.	Farbe / Oberfläche	Hahnloch	Überlauf	B cm	B1 cm	B2 cm	B3 cm	H cm	T cm	VE1 St.	VE2 St.
258555000	weiß	mittig	sichtbar, symmetrisch	55	48	54	27.5	16	55	1	18