Geberit Smyle Unterschrank für Waschtisch eckiges Design, mit zwei Schubladen



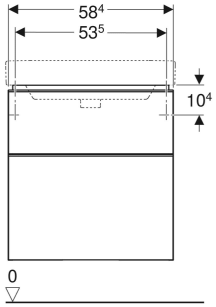

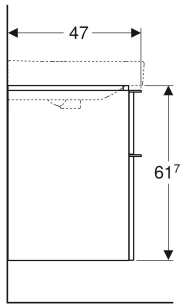

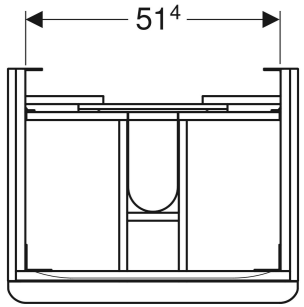

EIGENSCHAFTEN

- FSC™ C134279 zertifiziert
- Wandhängend
- Mit zwei Schubladen
- Griff zum Öffnen
- Schublade mit Selbsteinzug
- Feuchtigkeitsbeständig
- Schubladenrahmen aus Metall
- Vormontiert geliefert

TECHNISCHE DATEN

Werkstoff	Hochverdichtete Dreischicht-Holzspanplatte
Schubladenbelastung max.	20 kg

ZUBEHÖR

- Geberit Schubladeneinsatz T-Unterteilung, für obere Schublade
- Geberit Schubladeneinsatz H-Unterteilung, für obere Schublade
- Geberit Schubladeneinsatz H-Unterteilung, für untere Schublade
- Geberit Handtuchhalter für Badezimmermöbel, Ecke abgerundet
- Geberit Handtuchhalter für Badezimmermöbel, Ecke rechtwinklig
- Geberit Handtuchhalter für Badezimmermöbel
- Geberit Set Füße schmal
- Geberit Lichtleiste für Schublade
- Geberit Doppellichtleiste für Schublade
- Geberit Magnethalter
- Geberit Steckdosenelement
- Geberit Steckdosenelement mit USB-Anschluss

Art.-Nr.	Farbe / Oberfläche	B cm	B1 cm	B2 cm	Breite Waschtisch cm	H cm	T cm	VE1 St.
500.352.JL.1 *	Korpus, Front: sandgrau / lackiert hochglänzend Griff: sandgrau / pulverbeschichtet matt	58.4	53.5	51.4	60	61.7	47	1

* Auftragsbezogene Produktion