Geberit Renova Plan Set Möbelwaschtisch schmaler Rand, mit Unterschrank, eine Schublade und eine Innenschublade



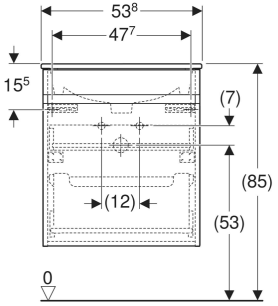

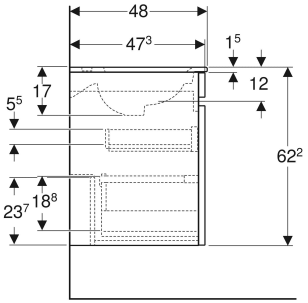

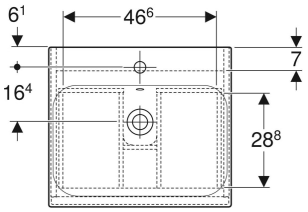

⚠ Der Artikel wird von Geberit nicht mehr produziert. Im Handel ist er auslaufend oder nicht mehr erhältlich.

EIGENSCHAFTEN

- FSC™ C134279 zertifiziert
- Wandhängend
- Mit einer Schublade
- Mit einer Innenschublade
- Griffmulde zum Öffnen
- Schublade mit Selbsteinzug
- Waschtischunterschrank aus hochverdichteter Dreischicht-Holzspanplatte
- Feuchtigkeitsbeständig
- Front aus MDF
- Vormontiert geliefert

TECHNISCHE DATEN

Werkstoff	Sanitärkeramik / hochverdichtete Dreischicht-Holzspanplatte
Schubladenbelastung max.	20 kg

ZUBEHÖR

- Geberit Steckdosenelement
- Geberit Handtuchhalter für Badezimmermöbel, Ecke abgerundet
- Geberit Lichtleiste für Schublade
- Geberit Handtuchhalter für Badezimmermöbel, Ecke rechtwinklig
- Geberit Steckdosenelement mit USB-Anschluss
- Geberit Handtuchhalter für Badezimmermöbel
- Geberit Magnethalter
- Geberit Set Füße
- Geberit Schubladeneinsatz H-Unterteilung, für untere Schublade

INFO

- Rohrbogengeruchsverschluss für Waschbecken, Raumsparmodell (Art.-Nr. 151.116.11.1) bitte zusätzlich bestellen

Art.-Nr.	Farbe / Oberfläche	Hahnloch	Überlauf	B cm	B1 cm	B2 cm	Breite Waschtisch cm	H cm	T cm	VE1 St.
501.914.JR.1 * Produktion eingestellt	Waschtisch: weiß Korpus, Front: Nussbaum hickory / Folie strukturiert	mittig	sichtbar, symmetrisch	53.8	47.7	46.6	55	62.2	48	1

* Auftragsbezogene Produktion