Geberit Renova Plan Set Doppelmöbelwaschtisch schmaler Rand, mit Unterschrank, zwei Schubladen und zwei Innenschubladen



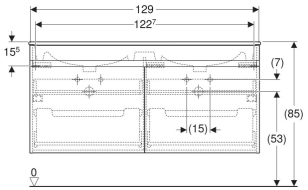

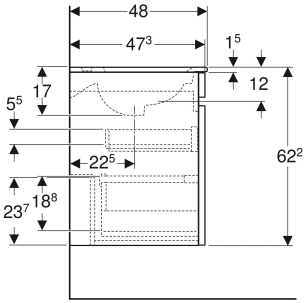

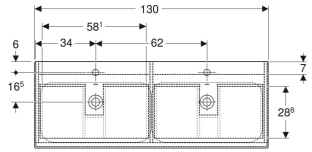

⚠ Der Artikel wird von Geberit nicht mehr produziert. Im Handel ist er auslaufend oder nicht mehr erhältlich.

EIGENSCHAFTEN

- FSC™ C134279 zertifiziert
- Wandhängend
- Mit zwei Schubladen
- Mit zwei Innenschubladen
- Griffmulde zum Öffnen
- Schublade mit Selbsteinzug
- Waschtischunterschrank aus hochverdichteter Dreischicht-Holzspanplatte
- Feuchtigkeitsbeständig
- Front aus MDF
- Vormontiert geliefert

TECHNISCHE DATEN

Werkstoff	Sanitärkeramik / hochverdichtete Dreischicht-Holzspanplatte
Schubladenbelastung max.	20 kg

ZUBEHÖR

- Geberit Set Füße
- Geberit Schubladeneinsatz H-Unterteilung, für untere Schublade
- Geberit Steckdosenelement mit USB-Anschluss
- Geberit Handtuchhalter für Badezimmermöbel, Ecke rechtwinklig
- Geberit Doppellichtleiste für Schublade
- Geberit Magnethalter
- Geberit Steckdosenelement
- Geberit Group Orientierungslicht
- Geberit Handtuchhalter für Badezimmermöbel, Ecke abgerundet

INFO

- Rohrbogengeruchsverschluss für Waschbecken, Raumsparmodell (Art.-Nr. 151.116.11.1) bitte zusätzlich bestellen

Art.-Nr.	Farbe / Oberfläche	Hahnloch	Überlauf	B cm	Breite Waschtisch cm	H cm	T cm	VE1 St.
501.918.JR.8 * Produktion eingestellt	Waschtisch: weiß / KeraTect Korpus, Front: Nussbaum hickory / Folie strukturiert	mittig	sichtbar, symmetrisch	130	130	62.2	48	1

* Auftragsbezogene Produktion