Geberit iCon Seitenschrank mit zwei Schubladen



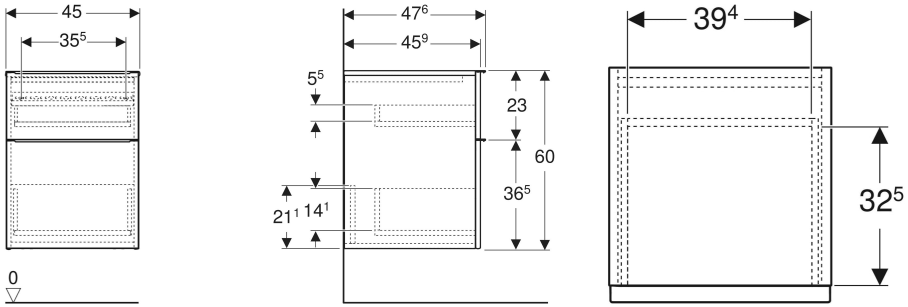

EIGENSCHAFTEN

- FSC™ C134279 zertifiziert
- Wandhängend
- Mit zwei Schubladen
- Griff zum Öffnen
- Griff austauschbar
- Schublade mit Selbsteinzug
- Feuchtigkeitsbeständig
- Vormontiert geliefert

TECHNISCHE DATEN

Werkstoff	Hochverdichtete Dreischicht-Holzspanplatte
Schubladenbelastung max.	20 kg

ZUBEHÖR

- Geberit Lichtleiste für Schublade, links und rechts, Länge 35 cm
- Geberit Set Füße schmal
- Geberit Griff
- Geberit Handtuchhalter für Badezimmermöbel
- Geberit Handtuchhalter für Badezimmermöbel, Ecke abgerundet
- Geberit Handtuchhalter für Badezimmermöbel, Ecke rechtwinklig
- Geberit Steckdosenelement mit Netzstecker

Art.-Nr.	Farbe / Oberfläche	B cm	H cm	T cm	VE1 St.
502.315.JH.1	Korpus, Front: Eiche / Melamin Holzstruktur Griff: lava / pulverbeschichtet matt	45	60	47.6	1