# Geberit iCon Set Möbelwaschtisch schmaler Rand, mit Unterschrank, zwei Schubladen und Waschbeckenanschluss



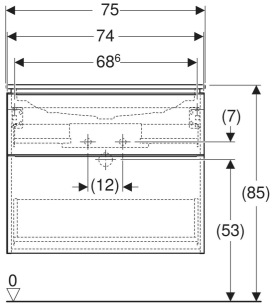


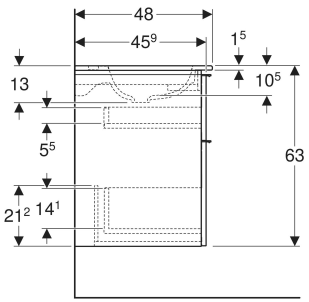


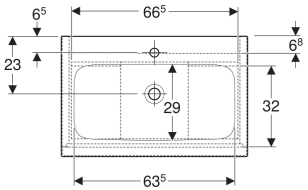


## EIGENSCHAFTEN

- FSC™ C134279 zertifiziert
- Wandhängend
- Mit zwei Schubladen
- Schmaler Rand
- Schublade mit Selbsteinzug
- Griff zum Öffnen
- Griff austauschbar
- Schublade ohne Geruchsverschlussausschnitt
- Waschtischunterschrank aus hochverdichteter Dreischicht-Holzspanplatte
- Feuchtigkeitsbeständig
- Vormontiert geliefert

## TECHNISCHE DATEN

| | |
|---|---|
| Werkstoff | Sanitärkeramik / hochverdichtete Dreischicht-Holzspanplatte |
| Schubladenbelastung max. | 20 kg |

## ZUBEHÖR

- Geberit Set Schubladeneinsätze für obere Schublade
- Geberit Lichtleiste für Schublade, links und rechts, Länge 35 cm
- Geberit Handtuchhalter für Badezimmermöbel
- Geberit Handtuchhalter für Badezimmermöbel
- Geberit Griff
- Geberit Set Füße schmal
- Geberit Steckdosenelement mit Netzstecker
- Geberit Steckdosenelement mit ComfortLight-Modul

| Art.-Nr. | Farbe / Oberfläche | Hahnloch | Überlauf | B cm | B1 cm | B2 cm | B3 cm | B4 cm | Breite Waschtisch cm | H cm | T cm | VE1 St. |
|---|---|---|---|---|---|---|---|---|---|---|---|---|
| **502.332.JK.1** | Waschtisch: weiß / KeraTect<br>Korpus, Front: lava / lackiert matt<br>Griff: lava / pulverbeschichtet matt | mittig | ohne | 75 | 74 | 68.6 | 66.5 | 63.5 | 75 | 63 | 48 | 1 |