Geberit iCon Set Möbelwaschtisch schmaler Rand, mit Unterschrank, zwei Schubladen und Waschbeckenanschluss



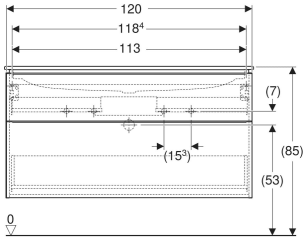

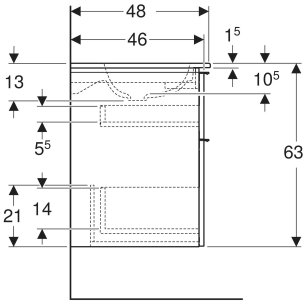

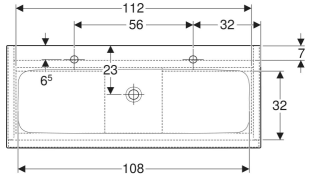

EIGENSCHAFTEN

- FSC™ C134279 zertifiziert
- Wandhängend
- Mit zwei Schubladen
- Schmaler Rand
- Schublade mit Selbsteinzug
- Griff zum Öffnen
- Griff austauschbar
- Schublade ohne Geruchsverschlussausschnitt
- Waschtischunterschrank aus hochverdichteter Dreischicht-Holzspanplatte
- Feuchtigkeitsbeständig
- Vormontiert geliefert

TECHNISCHE DATEN

Werkstoff	Sanitärkeramik / hochverdichtete Dreischicht-Holzspanplatte
Schubladenbelastung max.	20 kg

ZUBEHÖR

- Geberit Set Schubladeneinsätze für obere Schublade
- Geberit Lichtleiste für Schublade, links und rechts, Länge 35 cm
- Geberit Handtuchhalter für Badezimmermöbel
- Geberit Handtuchhalter für Badezimmermöbel
- Geberit Griff
- Geberit Set Füße schmal
- Geberit Steckdosenelement mit Netzstecker
- Geberit Steckdosenelement mit ComfortLight-Modul

Art.-Nr.	Farbe / Oberfläche	Hahnloch	Überlauf	B cm	Breite Waschtisch cm	H cm	T cm	VE1 St.
502.334.01.1	Waschtisch: weiß / KeraTect Korpus, Front: weiß / lackiert hochglänzend Griff: weiß / pulverbeschichtet matt	links und rechts	ohne	120	120	63	48	1