Geberit iCon Set Möbelwaschtisch schmaler Rand, mit Unterschrank, zwei Schubladen und Waschbeckenanschluss



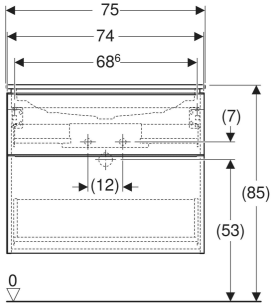

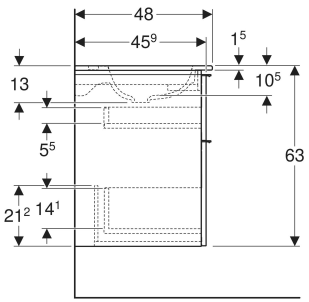

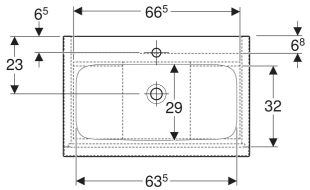

EIGENSCHAFTEN

- FSC™ C134279 zertifiziert
- Wandhängend
- Mit zwei Schubladen
- Schmaler Rand
- Schublade mit Selbsteinzug
- Griff zum Öffnen
- Griff austauschbar
- Schublade ohne Geruchsverschlussausschnitt
- Waschtischunterschrank aus hochverdichteter Dreischicht-Holzspanplatte
- Feuchtigkeitsbeständig
- Vormontiert geliefert

TECHNISCHE DATEN

Werkstoff	Sanitärkeramik / hochverdichtete Dreischicht-Holzspanplatte
Schubladenbelastung max.	20 kg

ZUBEHÖR

- Geberit Set Schubladeneinsätze für obere Schublade
- Geberit Lichtleiste für Schublade, links und rechts, Länge 35 cm
- Geberit Handtuchhalter für Badezimmermöbel
- Geberit Handtuchhalter für Badezimmermöbel
- Geberit Griff
- Geberit Set Füße schmal
- Geberit Steckdosenelement mit Netzstecker
- Geberit Steckdosenelement mit ComfortLight-Modul

Art.-Nr.	Farbe / Oberfläche	Hahnloch	Überlauf	B cm	B1 cm	B2 cm	B3 cm	B4 cm	Breite Waschtisch cm	H cm	T cm	VE1 St.
502.336.01.3 *	Waschtisch: weiß Korpus, Front: weiß / lackiert matt Griff: weiß / pulverbeschichtet matt	mittig	ohne	75	74	68.6	66.5	63.5	75	63	48	1

* Auftragsbezogene Produktion