Geberit Acanto Seitenschrank mit einer Schublade und einer Innenschublade





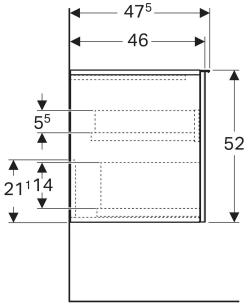

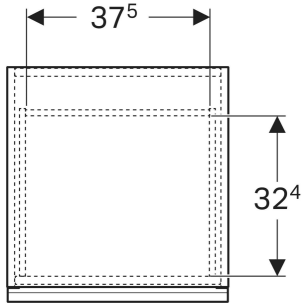

EIGENSCHAFTEN

- FSC™ C134279 zertifiziert
- Wandhängend
- Mit einer Schublade
- Mit einer Innenschublade
- Griff zum Öffnen
- Griff austauschbar
- Schublade mit Selbsteinzug
- Feuchtigkeitsbeständig
- Vormontiert geliefert

TECHNISCHE DATEN

Werkstoff	Hochverdichtete Dreischicht-Holzspanplatte
Schubladenbelastung max.	20 kg

ZUBEHÖR

- Geberit Handtuchhalter für Badezimmermöbel
- Geberit Set Füße schmal
- Geberit Griff
- Geberit Lichtleiste für Schublade, links und rechts, Länge 35 cm
- Geberit Steckdosenelement mit Netzstecker

Art.-Nr.	Farbe / Oberfläche	B cm	H cm	T cm	VE1 St.
503.010.JR.1 *	Korpus, Front: Nussbaum hickory / Melamin Holzstruktur Griff: lava / pulverbeschichtet matt	45.2	52	47.5	1

* Auftragsbezogene Produktion