GEBERIT

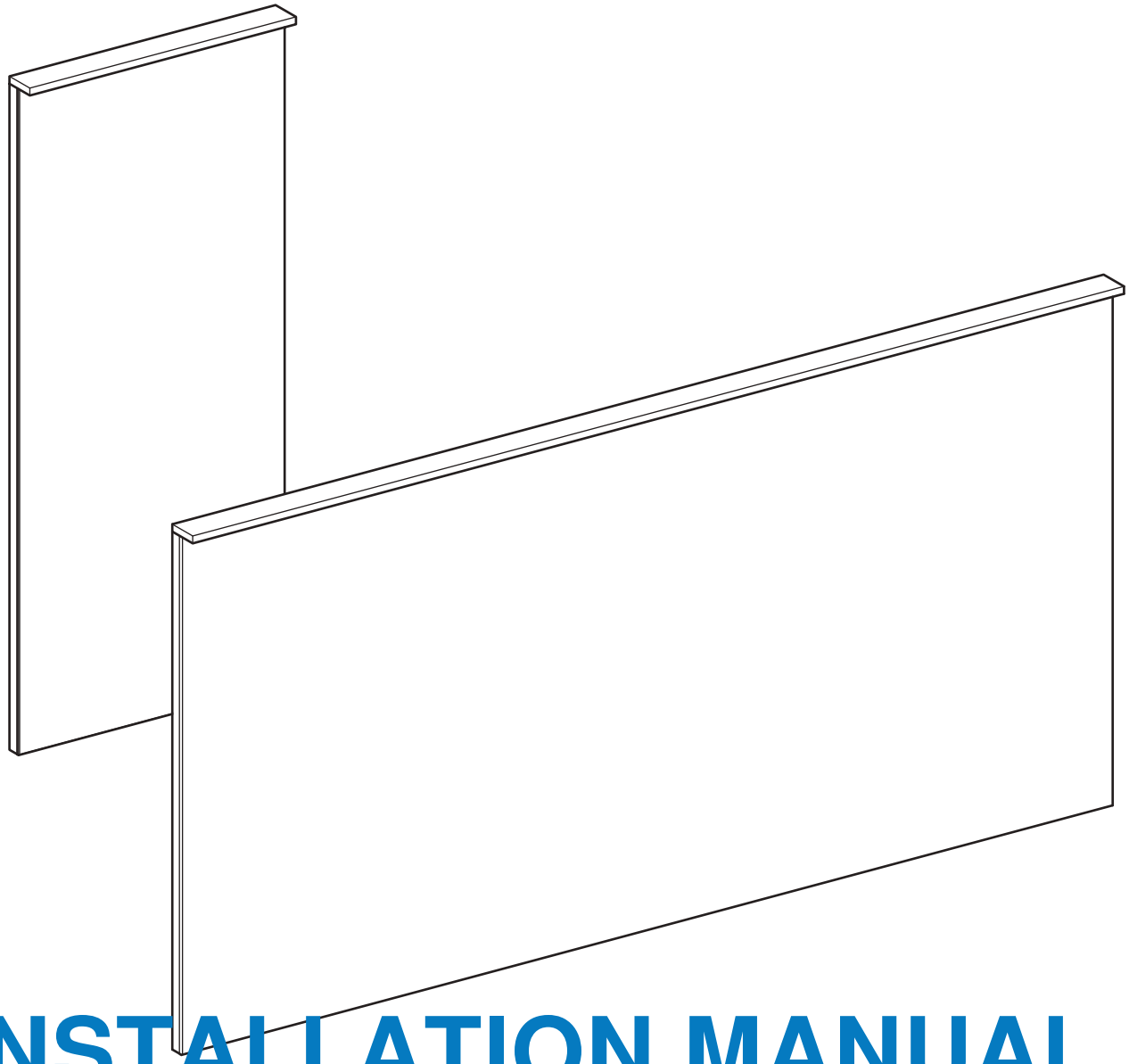

INSTALLATION MANUAL

MONTAGEANLEITUNG
INSTRUCTIONS DE MONTAGE
ISTRUZIONI PER IL MONTAGGIO

KNOW HOW INSTALLED

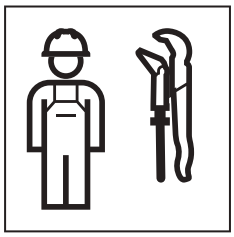

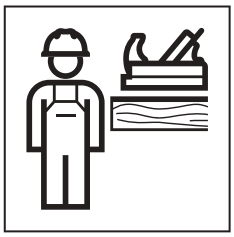

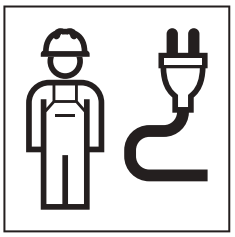

967.542.00.0(06)



GEFAHR

Elektrischer Schlag

Unsachgemässe Installation kann zu schweren Verletzungen oder zum Tod führen.

- ► Elektroanschluss darf nur durch ausgebildete Elektrofachkraft durchgeführt werden.
- ► Vor dem Anschliessen der Kabel Stromversorgung unterbrechen.
- ► Installation ausschliesslich innerhalb definierter Schutzbereiche vornehmen und geeignete Schutzmassnahmen treffen.

DANGER

Electric shock

Incorrect installation can lead to death or serious injuries.

- ► Only trained electrically skilled persons are permitted to set up the electrical connection.
- ► Disconnect the power supply before connecting the cables.
- ► Only carry out the installation within the defined protective areas and take the appropriate safety measures.

DANGER

Décharge électrique

Une installation incorrecte peut entraîner des blessures graves, voire la mort.

- ► Le raccordement électrique ne doit être réalisé que par une personne qualifiée en électricité.
- ► Avant de raccorder les câbles, couper l’alimentation électrique.
- ► Réaliser l’installation uniquement à l’intérieur des périmètres de protection définis et prendre des mesures de protection adaptées.

PERICOLO

Scossa elettrica

Un’installazione non appropriata può provocare gravi lesioni o la morte.

- ► L’allacciamento elettrico deve essere effettuato solo da un elettricista qualificato.
- ► Prima di collegare i cavi, interrompere l’alimentazione elettrica.
- ► Effettuare l’installazione solo all’interno di perimetri di protezione definiti e adottare delle misure di protezione idonee.

GEVAAR

Elektrisch schok

Ondeskundige installatie kan ernstig letsel en de dood tot gevolg hebben.

- ► De elektrische aansluiting mag alleen worden uitgevoerd door een opgeleide elektricien.
- ► Voor het aansluiten van de elektriciteitskabels stroomvoorziening onderbreken.
- ► Installatie uitsluitend binnen gedefinieerde beschermingszones uitvoeren en geschikte beschermingsmaatregelen treffen.

54043199270345483 © 03-2026
967.542.00.0(06)

PELIGRO

Descarga eléctrica

Una instalación inadecuada puede causar lesiones graves o la muerte.

- ► La conexión eléctrica únicamente puede realizarla una persona cualificada eléctricamente con la debida formación.
- ► Antes de conectar el cable, desconectar la alimentación.
- ► Realizar la instalación únicamente en la zona de protección especificada y tomar las medidas de protección necesarias.

PERIGO

Choque elétrico

A instalação incorreta pode causar ferimentos graves ou levar à morte.

- ► A ligação elétrica só pode ser efetuada por uma pessoa eletricamente qualificada.
- ► Antes de ligar o cabo, interromper a distribuição de corrente.
- ► Efetuar a instalação exclusivamente dentro das áreas de proteção definidas e tomar medidas de proteção adequadas.

FARE

Elektrisk stød

Forkert installation kan føre til alvorlige kvæstelser eller døden.

- ► Eltilslutning må udelukkende udføres af en autoriseret elinstallatør.
- ► Afbryd strømforsyningen, inden kablerne tilsluttes.
- ► Foretag udelukkende installationen inden for definerede beskyttelsesområder, og træf egnede beskyttelsesforanstaltninger.

FARE

Elektrisk støt

Feil installasjon kan føre til alvorlige personskader eller til dødsfall.

- ► Elektrotilkopling må bare utføres av faglært elektriker.
- ► Skill strømforsyningen før tilkobling av kablene.
- ► Utfør installasjon bare innenfor definerte beskyttelsesområder, og treff egnede beskyttelsestiltak.

FARA

Elektrisk stöt

Felaktig installation kan leda till allvarliga personskador eller dödsfall.

- ► Elanslutning får endast genomföras av utbildade, behöriga elektriker.
- ► Koppla från strömförsörjningen innan du ansluter kablarna.
- ► Installera endast inom definierade skyddsområden och vidta lämpliga skyddsåtgärder.

VAARA

Sähköisku

Epäasianmukainen asennus voi johtaa vakaviin vammoihin tai jopa kuolemaan.

- ► Sähköliitoksen saavat tehdä vain sähköalan ammattilaiset.
- ► Katkaise sähkönsyöttö ennen kaapelien liittämistä.
- ► Tee asennus vain määritetyillä suoja-alueilla ja suorita soveltuvat varotoimenpiteet.

HÆTTA

Raflost

Ef ekki er farið rétt að við uppsetningu getur það leitt til alvarlegra meiðsla eða dauða.

- ► Eingöngu faglærðir rafvirkjar mega annast tengingu við rafmagn.
- ► Taka skal strauminn af áður en kaplarnir eru tengdir.
- ► Uppsetning má eingöngu fara fram innan skilgreindra hlífðarsvæða og gera skal viðeigandi öryggisráðstafanir.

NIEBEZPIECZEŃSTWO

Porażenie prądem

Nieprawidłowa instalacja może doprowadzić do ciężkich obrażeń lub śmierci.

- ► Przyłącze elektryczne może być wykonane wyłącznie przez specjalistę elektryka.
- ► Przed podłączeniem przewodu przerwać zasilanie.
- ► Instalację wykonywać wyłącznie w obrębie zdefiniowanych stref ochronnych i stosować odpowiednie środki ochronne.

VESZÉLY

Áramütés

A szakszerűtlen szerelés súlyos sérüléseket vagy halált okozhat.

- ► Az elektromos csatlakozás kiépítését csak képzett villamossági szakember végezheti.
- ► A kábel csatlakoztatása előtt szakítsa meg az áramellátást.
- ► A szerelést kizárólag meghatározott védelmi zónán belül szabad végezni és meg kell tenni a megfelelő védelmi intézkedéseket.

NEBEZPEČENSTVO

Zásah elektrickým prúdom

Neodborná inštalácia môže viesť k ťažkým zraneniam alebo k úmrtiu.

- ► Elektrické pripojenie smie vykonať iba kvalifikovaný odborný elektrikár.
- ► Pred pripojením káblov prerušte napájanie elektrickým prúdom.
- ► Inštalácia sa smie vykonať výlučne v rámci definovaných rozsahov ochrany a vhodných ochranných opatrení.

54043199270345483 © 03-2026
967.542.00.0(06)

NEBEZPEČÍ

Úraz elektrickým proudem

Neodborná instalace může způsobit vážná zranění nebo usmrcení.

- ► Přívod elektřiny smí připojovat pouze kvalifikovaný elektrikář.
- ► Před připojením kabelu přerušte napájení elektrickým proudem.
- ► Instalaci provádějte výhradně v rámci stanovených ochranných zón a přijměte vhodná bezpečnostní opatření.

NEVARNOST

Električni udar

Neustrezna inštalacija lahko povzroči hude poškodbe ali smrt.

- ► Električni priključek lahko izvede samo usposobljeni električar.
- ► Pred priključitvijo kabla je treba prekiniti dovod električnega toka.
- ► Inštalacijo je treba opraviti samo znotraj določenih zavarovanih območij. Poleg tega je treba izvesti ustrezne varnostne ukrepe.

OPASNOST

Električni udar

Nestručna instalacija može prouzročiti teške ozljede ili smrt.

- ► Priključak struje smiju izvesti samo obrazovani kvalificirani električari.
- ► Prije priključivanja kabela prekinite opskrbu električnom energijom.
- ► Instalaciju izvedite isključivo unutar definiranih područja zaštite te poduzmite odgovarajuće mjere zaštite.

OPASNOST

Električni udar

Nestručna instalacija može da dovede do ozbiljnih povreda ili smrti.

- ► Priključivanje električnog napajanja sme da izvrši samo obučeni električar.
- ► Pre priključivanja kablova prekinite napajanje strujom.
- ► Instalaciju obavljajte isključivo unutar definisanih područja zaštite i preduzmite odgovarajuće mere zaštite.

OHT

Elektrilöök

Asjatundmatu paigaldamine võib põhjustada raskeid vigastusi või surma.

- ► Elektriühenduse tohib luua ainult väljaõppinud elektrivaldkonna spetsialist.
- ► Enne kaabli ühendamist katkestage voolutoide.
- ► Tehke paigaldus ainult määratud kaitsealade ulatuses ja võtke kasutusele vastavad kaitsemeetmed.

BĪSTAMI

Elektriskās strāvas trieciens

Nepareiza uzstādīšana var izraisīt nopietnas traumas vai nāvi.

- ► Elektrisko pieslēgumu drīkst veikt tikai profesionāls elektriķis.
- ► Pirms kabeļu pieslēgšanas pārtraukt strāvas padevi.
- ► Instalāciju veikt tikai noteiktās aizsardzības zonās un ievērot piemērotus aizsardzības pasākumus.

PAVOJINGA

Elektros smūgis

Netinkamai sumontavus gali būti sunkiai sužaloti arba žūti asmenys.

- ► Prijungimo prie elektros tinklo darbus gali atlikti tik kvalifikuoti elektrikai.
- ► Prieš prijungiant kabelį būtina nutraukti elektros tiekimą.
- ► Prijungimą atlikite tik apibrėžtoje saugos zonoje ir laikydamiesi privalomų saugos priemonių.

ОПАСНОСТ

Токов удар

Неправилният монтаж може да доведе до тежки наранявания и смърт.

- ► Електрическото свързване трябва да бъде извършвано само от обучен електротехник.
- ► Преди свързването на кабелите прекъснете електрическото захранване.
- ► Извършвайте инсталацията само в границите на определени зони на защита и прилагайте подходящи предпазни мерки.

PERICOL

Electrocutare

Instalarea necorespunzătoare poate duce la vătămări corporale grave sau deces.

- ► Racordarea electrică trebuie efectuată doar de electricieni calificați.
- ► Înainte de racordarea cablului, întrerupeți alimentarea de la sursa de curent.
- ► Instalarea trebuie realizată exclusiv în perimetrul zonelor de protecție definite şi trebuie luate măsuri de protecție adecvate.

RREZIK

Goditje elektrike

Instalimi jo në përputhje me rregullat mund të shkaktojë lëndime të rënda ose vdekjen.

- ► Lidhja elektrike lejohet të kryhet vetëm nga elektricistë të trajnuar.
- ► Ndërprisni furnizimin me energji para lidhjes së kabllove.
- ► Kryejeni instalimin vetëm brenda zonave të përcaktuara të mbrojtjes dhe merrni masat e përshtatshme mbrojtëse.

54043199270345483 © 03-2026
967.542.00.0(06)

ОПАСНОСТ

Струен удар

Несоодветната инсталација може да предизвика тешки повреди или смрт.

- ► Електричното поврзување не смее да го извршуваат необучени електричари.
- ► Исклучете го напојувањето пред да поврзувате кабел за струја.
- ► Извршувајте ја инсталацијата само во рамките на дефинираните области на заштита и преземајте соодветни мерки на претпазливост.

ΚΙΝΔΥΝΟΣ

Ηλεκτροπληξία

Η λανθασμένη εγκατάσταση μπορεί να οδηγήσει σε σοβαρούς τραυματισμούς ή θάνατο.

- ► Η ηλεκτρική σύνδεση επιτρέπεται να πραγματοποιηθεί μόνο από εκπαιδευμένο ηλεκτρολόγο.
- ► Πριν από τη σύνδεση των καλωδίων, να διακόπτετε την παροχή τάσης.
- ► Πραγματοποιήστε την εγκατάσταση αποκλειστικά εντός καθορισμένων πεδίων προστασίας και λάβετε τα κατάλληλα προστατευτικά μέτρα.

TEHLİKE

Elektrik çarpması

Hatalı kurulum ağır yaralanmalara veya ölüme yol açabilir.

- ► Elektrik bağlantısı sadece eğitimli elektrik teknisyeni tarafından yapılabilir.
- ► Kabloları bağlamadan önce güç ünitesini kapatın.
- ► Kurulumu sadece tanımlı koruma alanları içinde yapın ve uygun koruma önlemleri alın.

ОПАСНО

Удар электрическим током

Неквалифицированная установка может привести к получению тяжелых травм и к летальному исходу.

- ► Подключение к электросети разрешается выполнять только электротехническому квалифицированному персоналу.
- ► Перед подсоединением кабелей отключить подачу электропитания.
- ► Установку необходимо проводить исключительно в пределах установленных безопасных зон с соблюдением соответствующих мер безопасности.

НЕБЕЗПЕЧНО

Ураження електричним струмом

Неналежне встановлення може призвести до важких травм або смерті.

- ► Електричне підключення може здійснюватися тільки навченими електриками.
- ► Перед підключенням кабелів від'єднайте джерело живлення.
- ► Виконуйте встановлення виключно в межах визначених захищених зон і вживайте відповідних захисних заходів.

危险

电击

安装不当可能导致重伤或死亡。

- ► 仅允许经过培训的电工进行电气连接。
- ► 在连接电缆前切断电源。
- ► 只在规定的防护区域内进行安装并采取适当的防护措施。

خطر

صدمة كهربائية

قد يؤدي التركيب غير السليم إلى إصابات بالغة ويتسبب في الوفاة.

- ◄ لا يسمح بإجراء التوصيل الكهربائي إلا بمعرفة شخص ماهر كهربائيًا مؤهل.
- ◄ قم بفصل التيار الكهربائي قبل توصيل الكابل.
- ◄ يجب عدم القيام بالتركيب إلا في مناطق الحماية المحددة واتخاذ التدابير الوقائية المناسبة.

5404319927034548 3 © 03-2026
967.542.00.0(06)

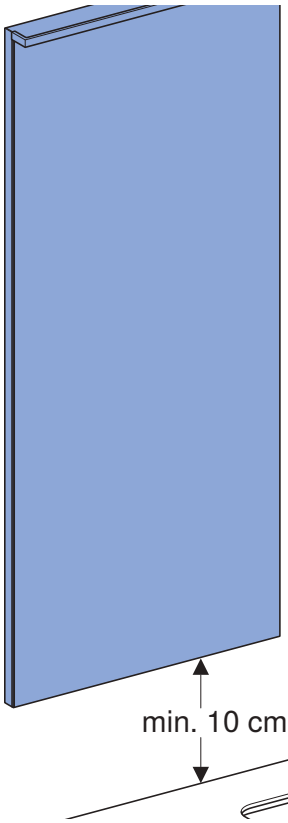

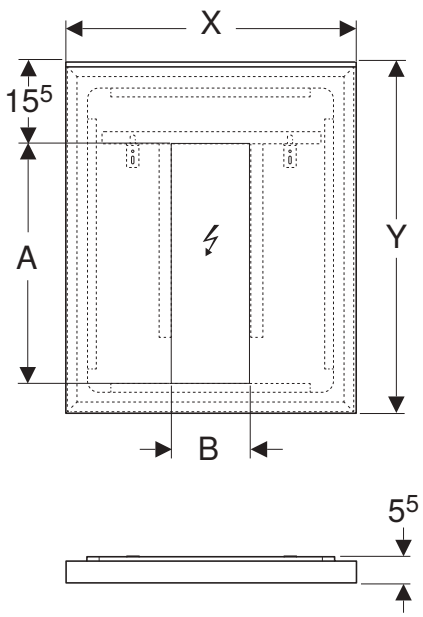

X x Y	A	B
40 x 90	67^5	26^5
60 x 71	49	29^5
90 x 71	49	59^5
120 x 71	49	82
140 x 71	49	82
160 x 71	49	48^5

1

✓

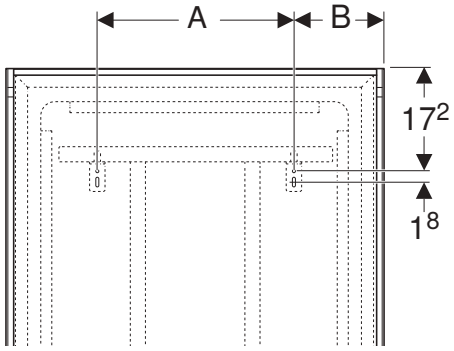

X x Y	A	B
40 x 90	20	10
60 x 71	32⁵	13⁸
90 x 71	62⁵	13⁸
120 x 71	71⁵	24²
140 x 71	83⁵	28²
160 x 71	91⁵	34²

1

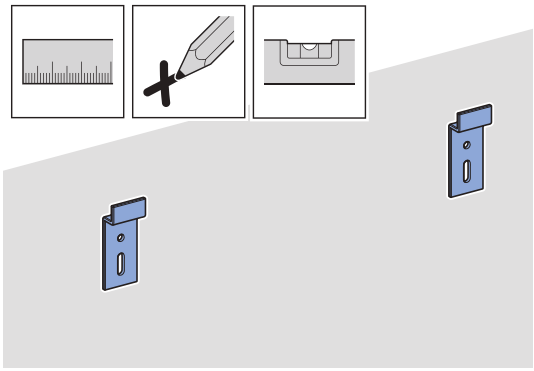

2

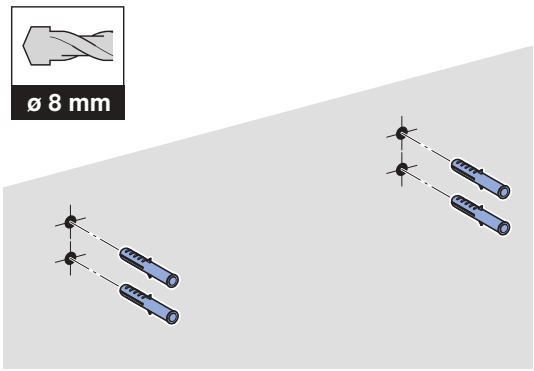

3

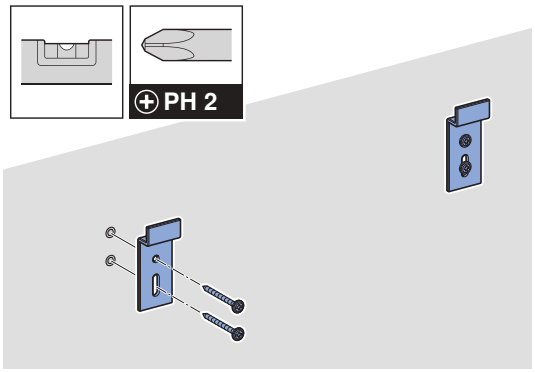

54043199270345483 © 03-2026
967.542.00.0(06)

2

✓



1

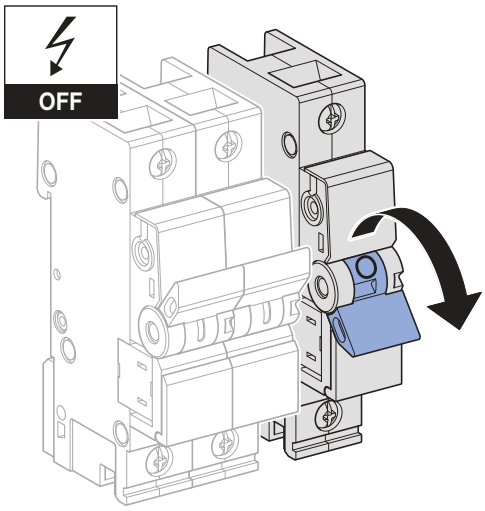

2

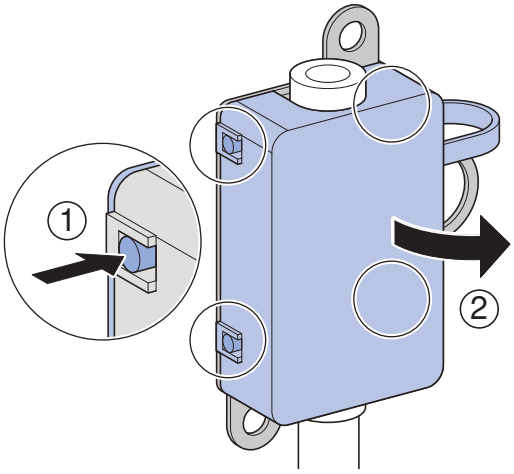

3

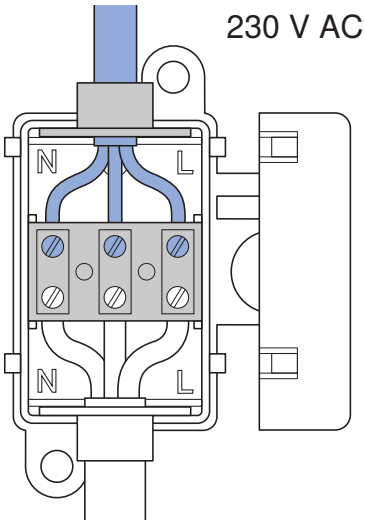

4

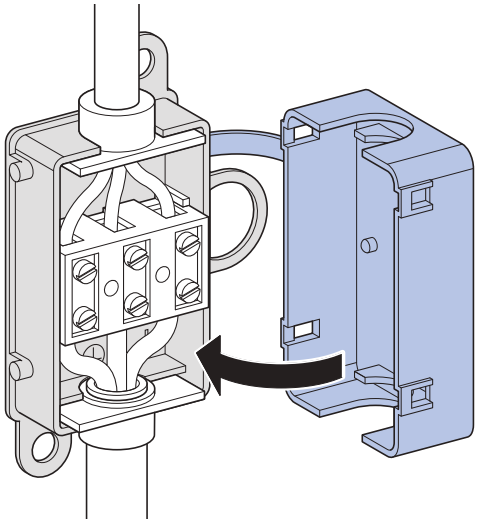

5

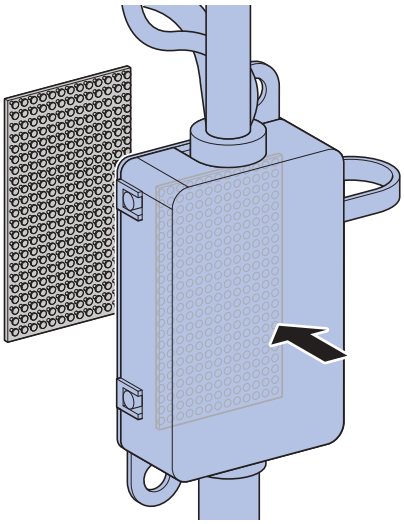

6

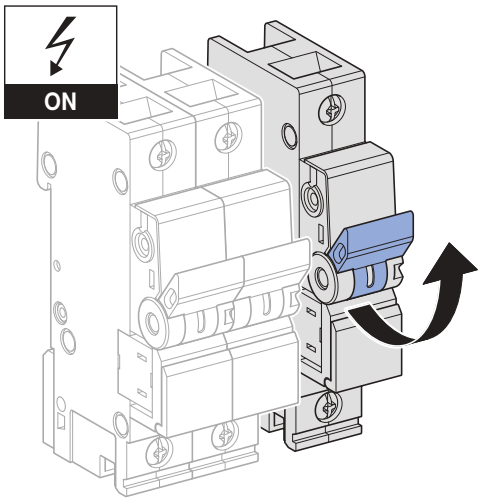

3

▶

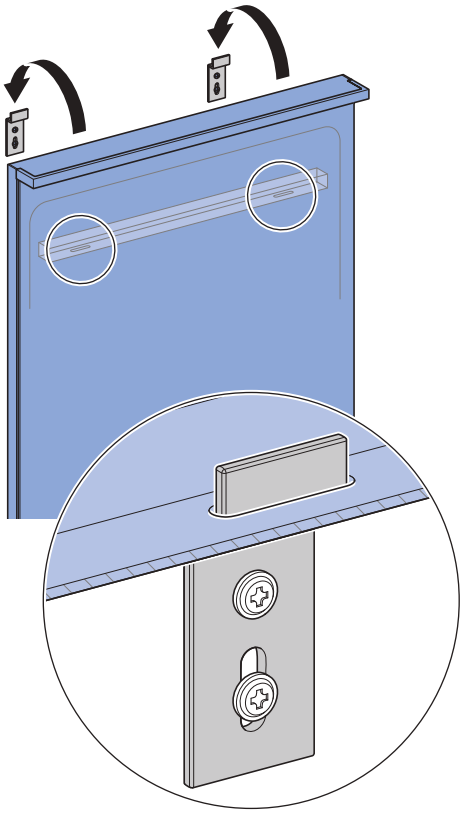

Geberit International AG
Schachenstrasse 77, CH-8645 Jona
documentation@geberit.com
www.geberit.com

54043199270345483 © 03-2026
967.542.00.0(06)