GEBERIT

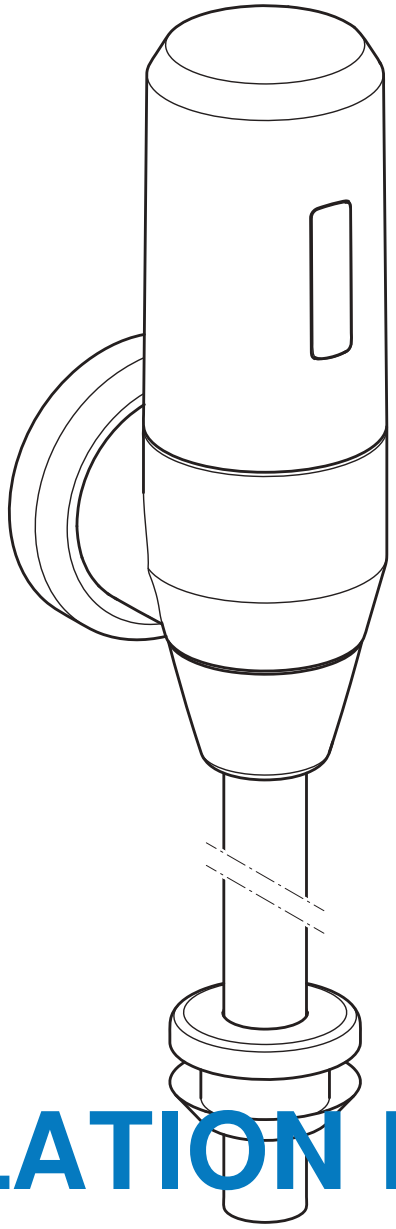

INSTALLATION MANUAL

MONTAGEANLEITUNG
INSTRUCTIONS DE MONTAGE
ISTRUZIONI PER IL MONTAGGIO

KNOW HOW INSTALLED

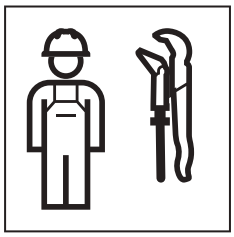

971.916.00.0(01)

cm

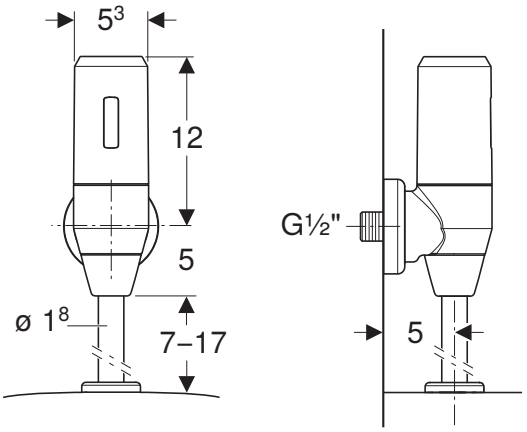

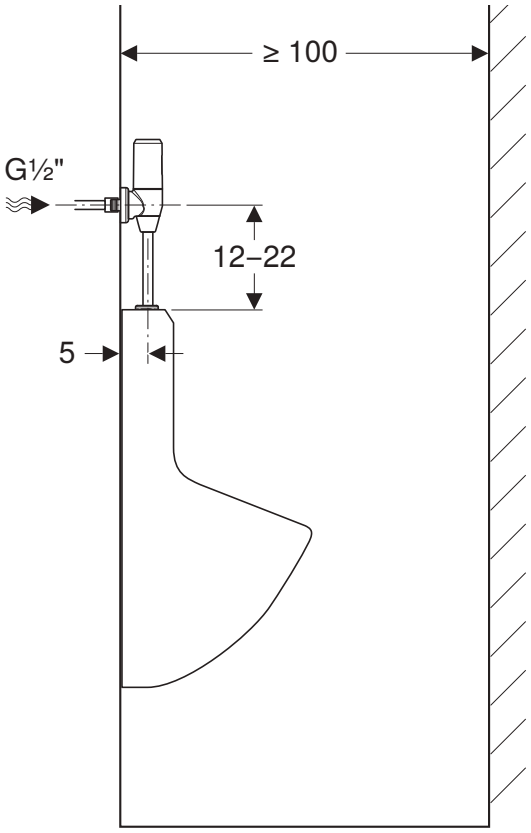

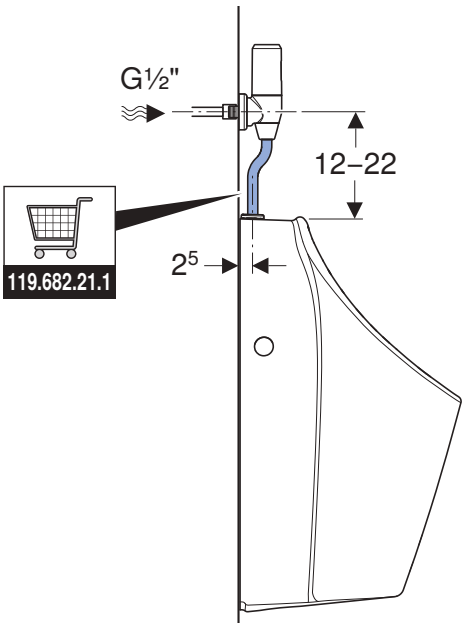

Geberit Renova M
503.320.00.1
503.320.00.8

Geberit Selnova M
503.325.00.1

9007211273924107 © 04-2026

1

1

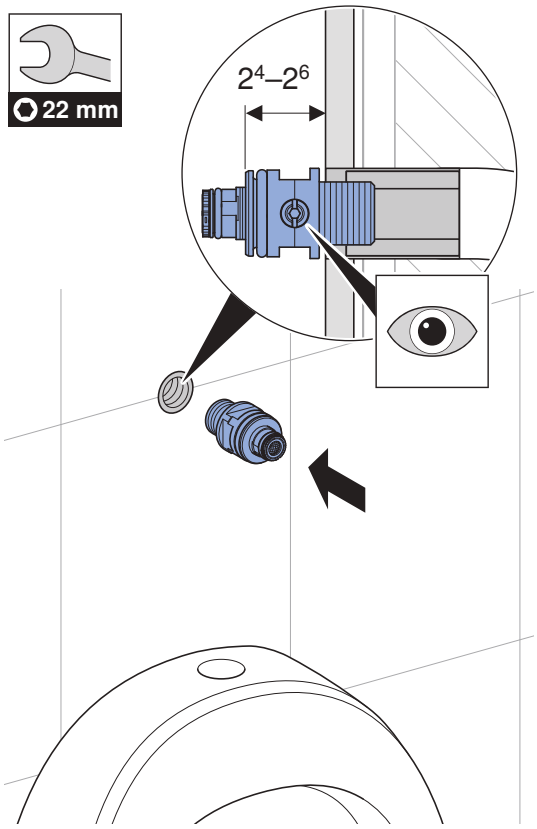

2

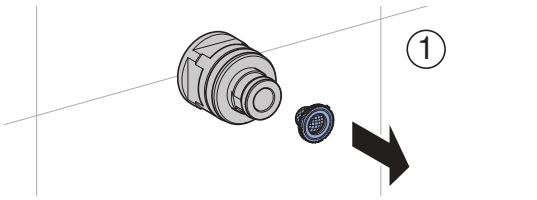

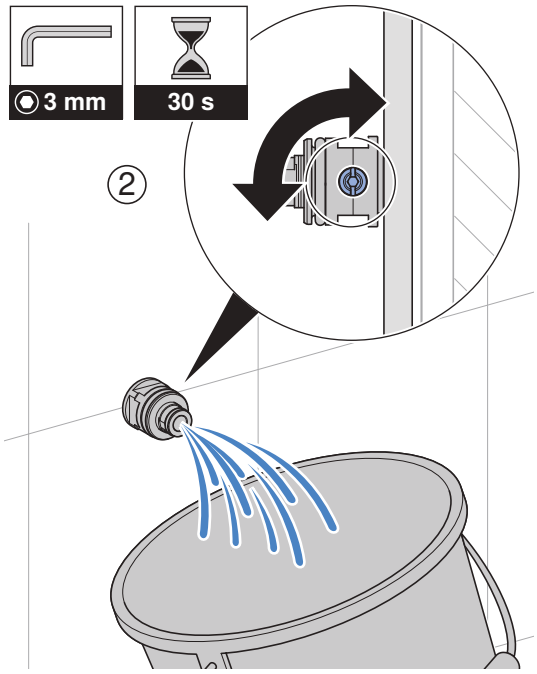

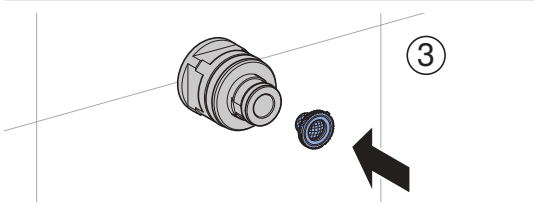

3

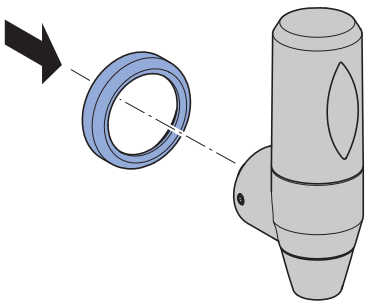

4

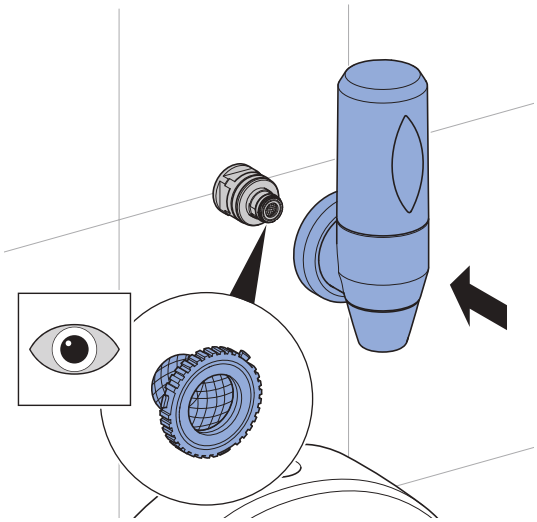

5

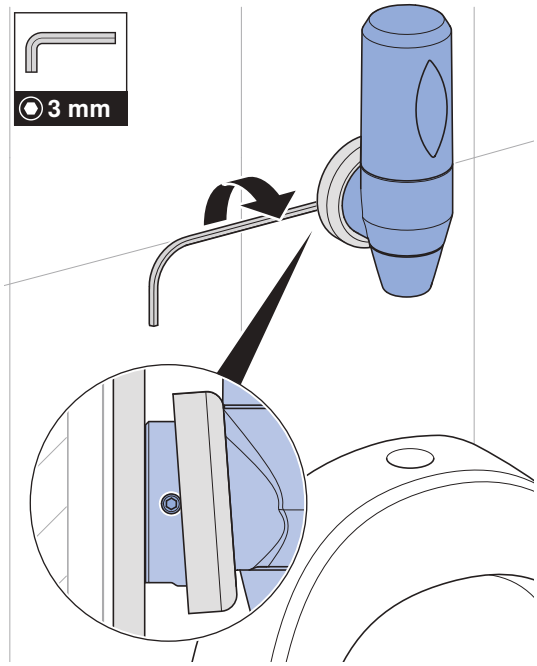

6

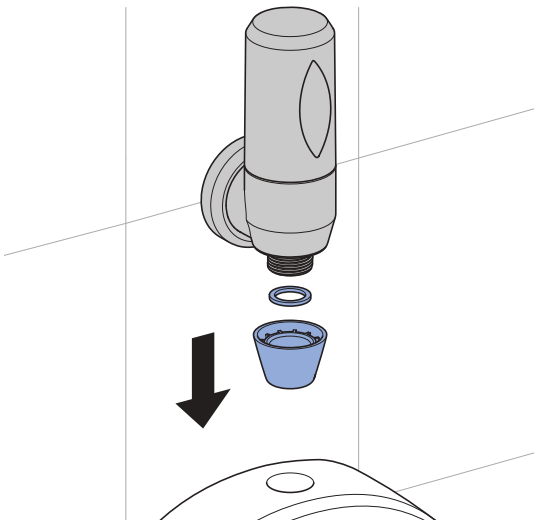

2

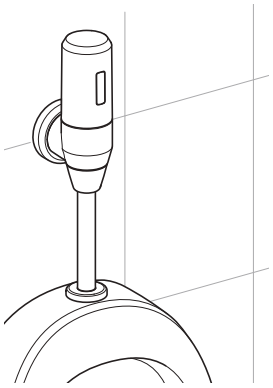

→ 2 A 5

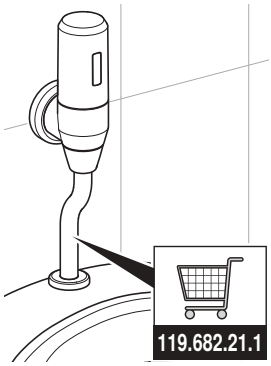

→ 2 B 6

Geberit Renova M
503.320.00.1
503.320.00.8

Geberit Selnova M
503.325.00.1

9007211273924107 © 04-2026
971.916.00.0(01)

2 A

1

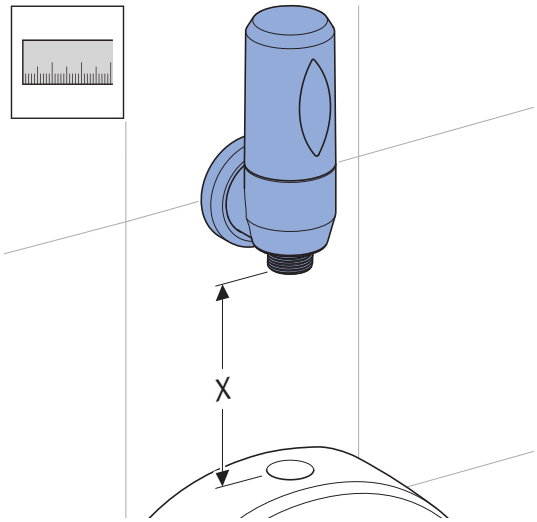

2

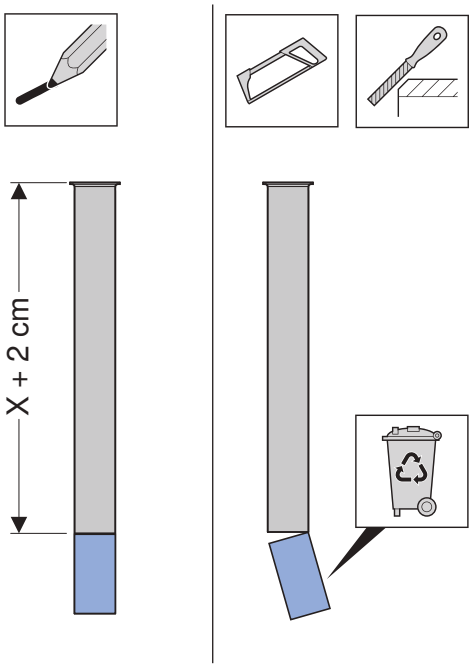

3

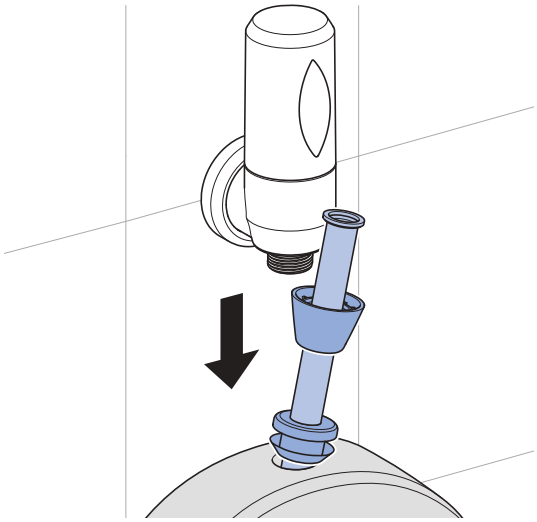

4

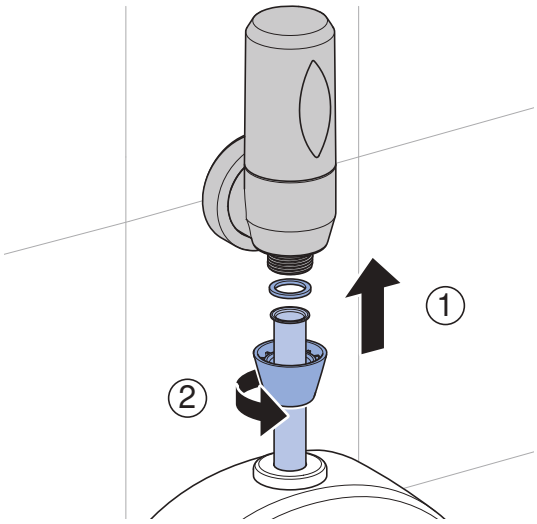

5

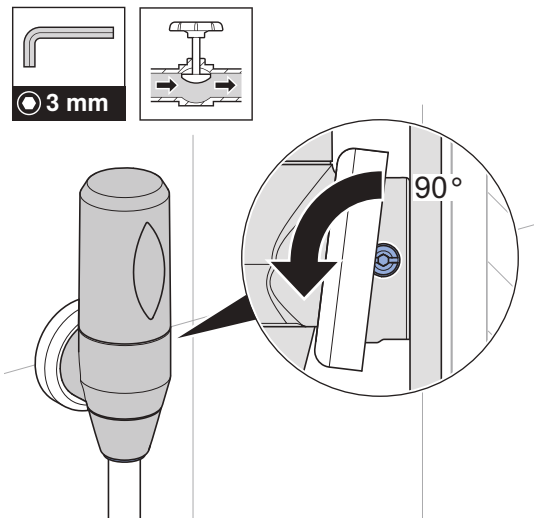

6

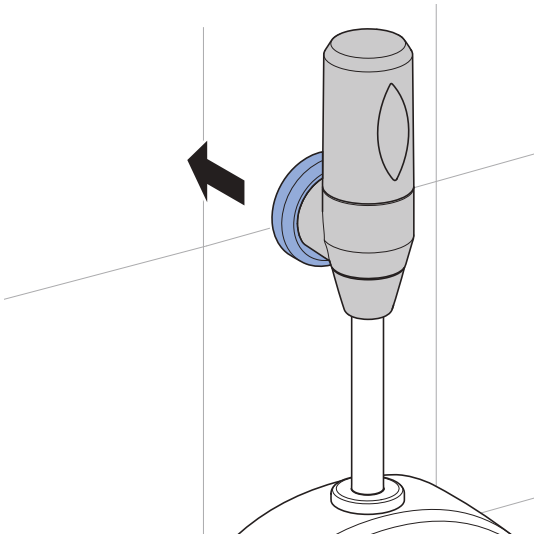

2 B

1

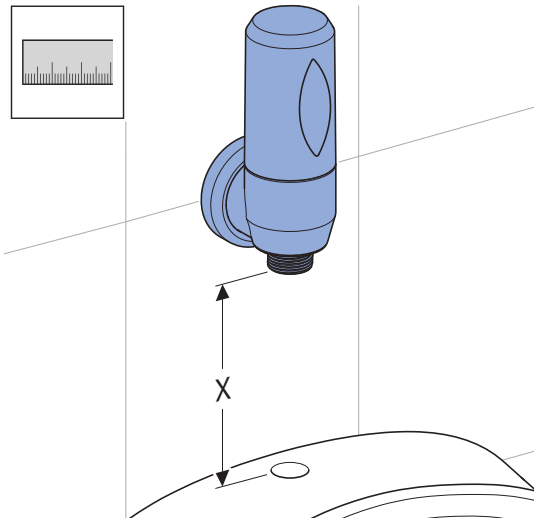

2

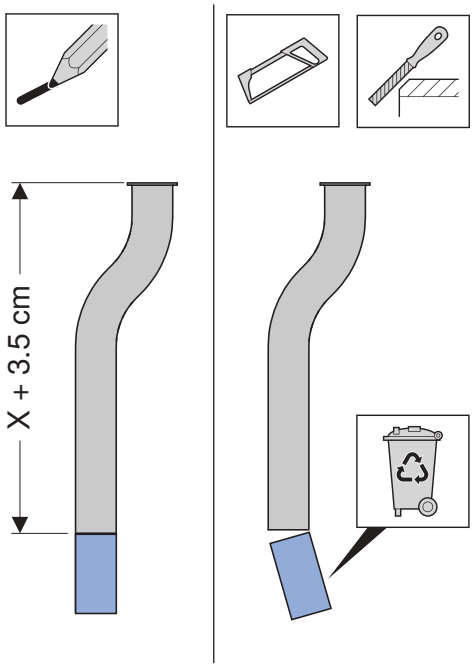

3

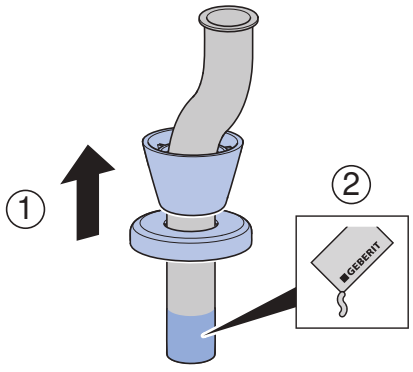

9007211273924107 © 04-2026
971.916.00.0(01)

4

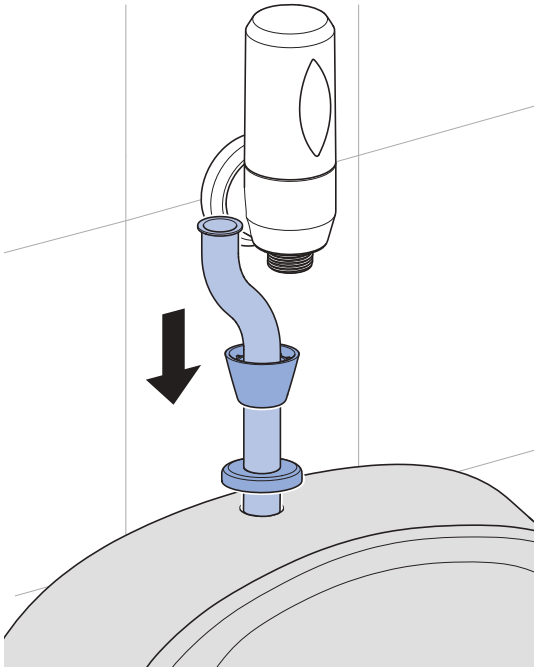

5

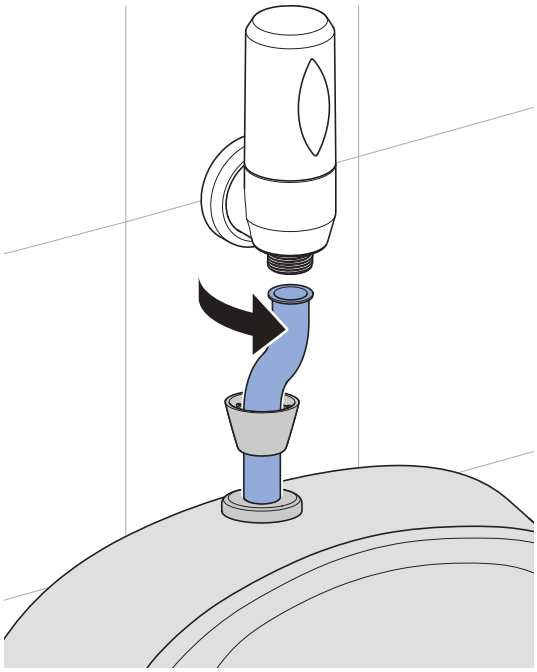

6

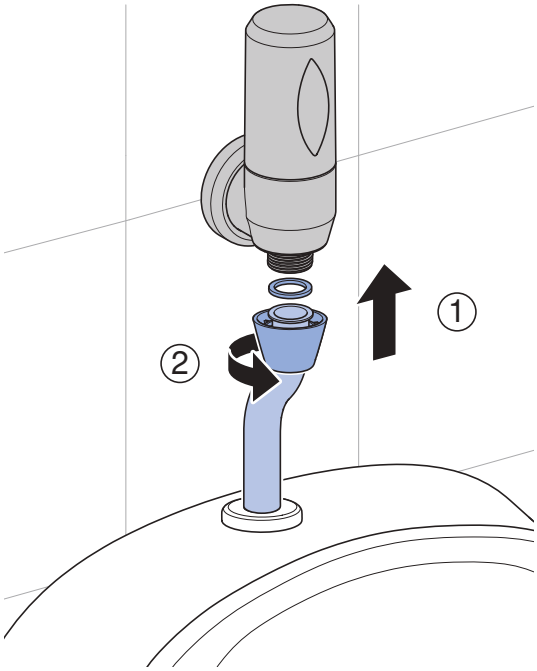

7

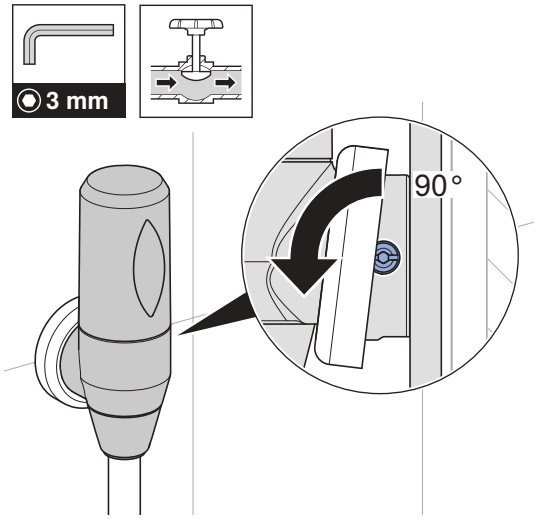

8

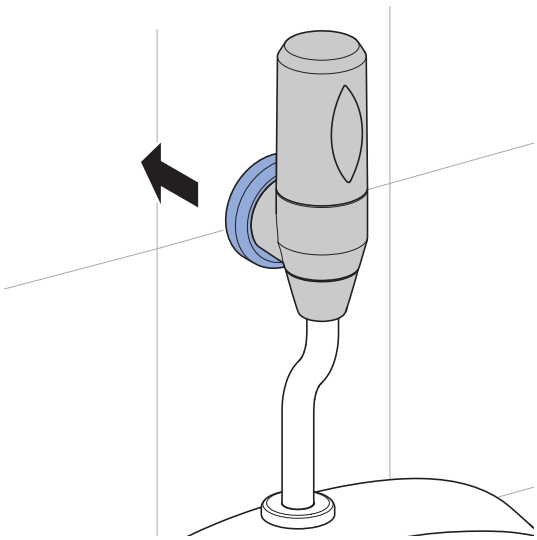

1

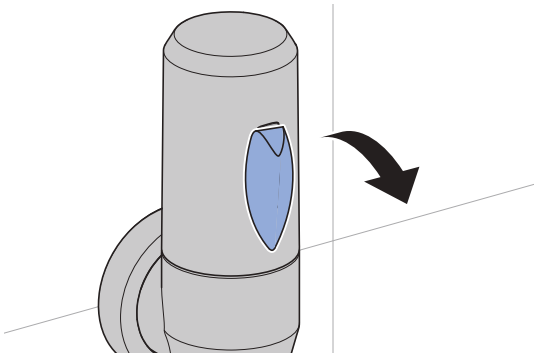

2

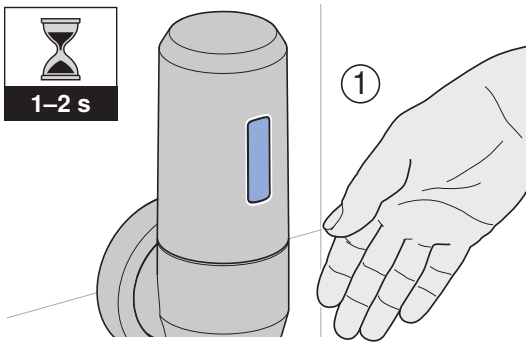

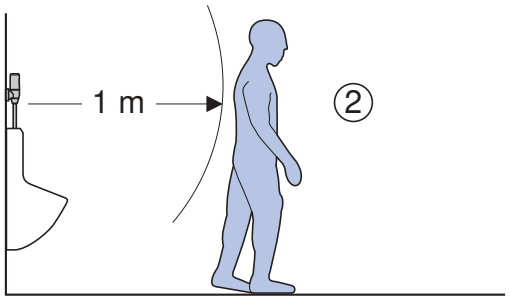

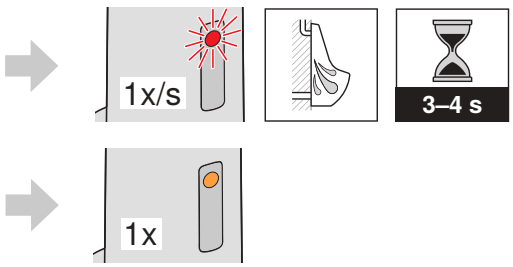

1

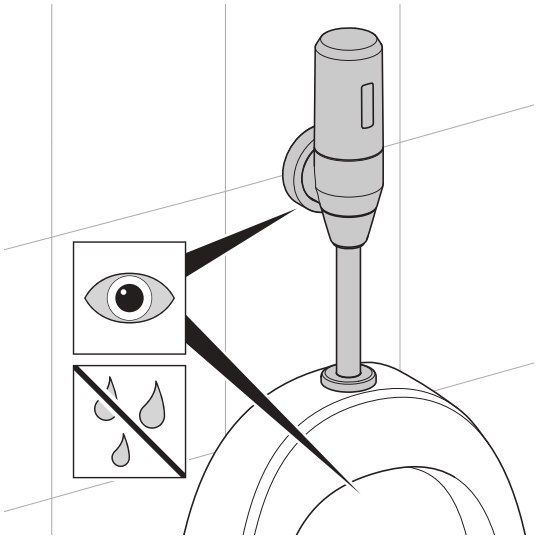

2

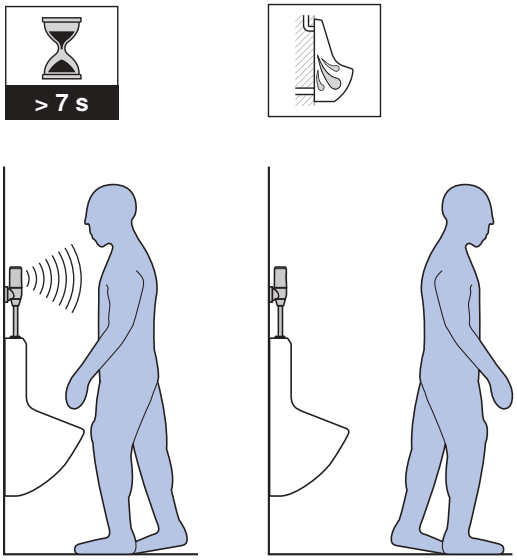

Geberit International AG
Schachenstrasse 77, CH-8645 Jona
documentation@geberit.com
www.geberit.com

900721127392410 7 © 04-2026
971.916.00.0(01)