44050100 HANSAMATRIX - Montageplatte

EAN: 4015474257535
static.hansa.com/44050100

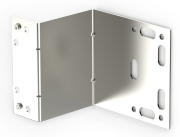

- Zubehör
- Befestigungsset

- Montagewinkel - Set zur exakten und einfachen Montage der Unterputz-Einbaukörper und der Montageschiene. 2 Montagewinkel mit Befestigungsmöglichkeiten; Befestigungsschrauben zur Armaturenmontage

Technische Daten

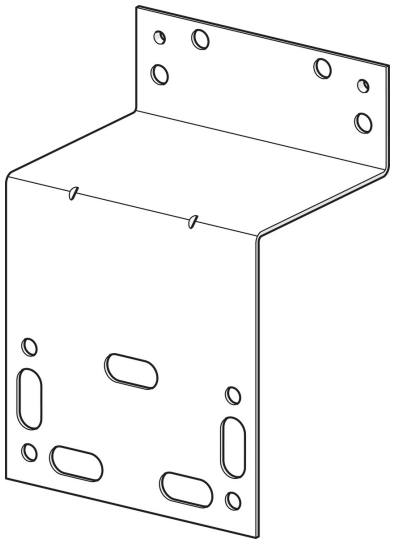

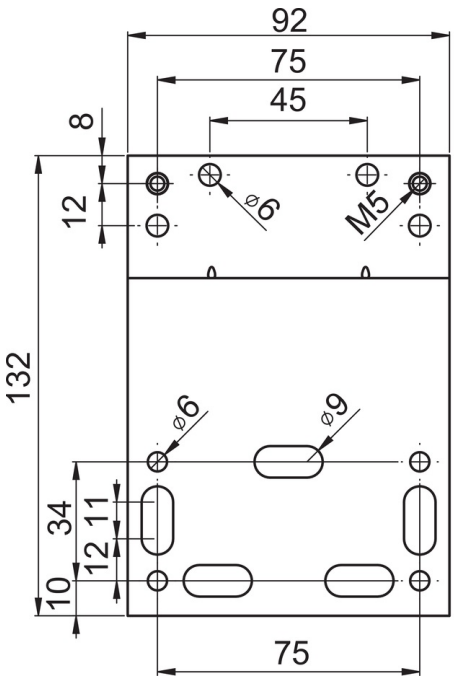

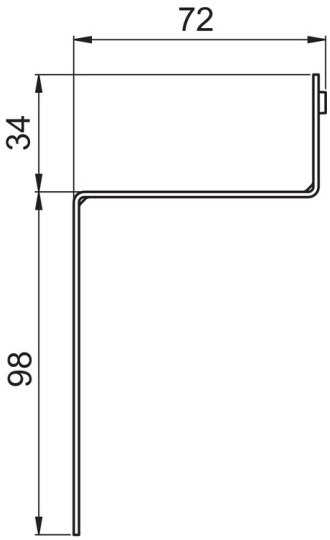

Ersatzteile

SP44050100

	Name	Art.-Nr.
11.1	Schraubenset Ausgelaufen	59913706