T2000 Series

Thera-4 Design

Thermostatregler in kompakter Baugröße

ANWENDUNG

Thermostatregler werden auf Thermostatventilkörper aufgeschraubt. Die Kombination von Thermostatregler und Thermostatventilkörper regelt die Raumtemperatur, indem der Durchfluss von Heizwasser in den Heizflächen geregelt wird.

Thermostatventile werden in den Vorlauf oder seltener in den Rücklauf von Heizkörpern in Warmwasser-Heizungsanlagen eingebaut.

Thermostatregler dieses Typs mit flüssigkeitsgefülltem Fühlerlement entsprechen in Verbindung mit bestimmten Honeywell Home Thermostatventilkörpern dem Europäischen Standard EN215.

Honeywell Home Thermostatregler mit M30 x 1,5-Anschluss eignen sich für alle Thermostatventilkörper und Ventileinsätze mit M30 x 1,5- Anschluss und 11,5 mm Schließmaß.

Thermostatregler dieses Typs mit Danfoss-Anschluss (DA) eignen sich für alle Thermostatventilkörper und Ventileinsätze mit Danfoss RA-Klemmanschluss.

MERKMALE

- Energie-Effizienzklasse "A", zertifiziert nach TELL
- Entspricht in der Ausführung mit M30 x 1,5-Anschluss Euronorm DIN EN 215
- Mit Flüssigkeitselement
- Modernes, ergonomisches Design
- Kompakt
- Einfach zu reinigen
- Bereichsbegrenzer einfach nachrüstbar

A

TECHNISCHE DATEN

Thermostatgewinde: HW type: DA type:	 M30 x 1.5 Klemmanschluss
Einstellbereich (mit Nullstellung):	0 - ❄ - 1 - 5
Einstellbereich (ohne Nullstellung):	❄ - 1 - 5
Temperaturbereich (mit Nullstellung):	1 - 28 °C (34 - 82 °F)
Temperaturbereich (ohne Nullstellung):	6 - 28 °C (43 - 82 °F)
Schließmaß:	11.5 mm

Hinweis: Bei Thermostaten mit Nullstellung ist Stellung "0" thermostatisch geregelt d.h. das Thermostatventil öffnet, wenn die Temperatur abfällt.

BAUART

Der Heizkörperthermostatregler besteht aus:

- Handrad mit Kappe und Sockel
- Anschlussgewinde M30x1,5 mm mit Schließmaß 11,5 mm
- Fühlerelement mit Halterung
- Flüssigkeitselement
- Spindelbaugruppe
- Überwurfmutter

WERKSTOFFE

- Handrad, Kappe und Sockel aus Kunststoff, weiß gemäß RAL9016 oder verchromt
- Sockel, Halterung und Spindelbaugruppe aus Kunststoff
- Fühlerelement gefüllt mit Flüssigkeit
- Überwurfmutter aus Messing, vernickelt

FUNKTION

Thermostatregler werden auf Thermostatventilkörper aufgeschraubt. Die den Fühler des Thermostatreglers umströmende Luft sorgt dafür, dass sich der Fühler ausdehnt, wenn die Temperatur steigt. Der sich ausdehnende Sensor schließt das Thermostatventil entsprechend. Ändert sich die Raumtmperatur öffnet oder schließt das Thermostatventil proportional. Das Thermostatventil läßt nur die Menge an Heizwasser fließen, die notwendig ist, um die am Thermostatregler eingestellte Raumtemperatur einzuhalten.

BAUMAßE UND BESTELLINFORMATIONEN

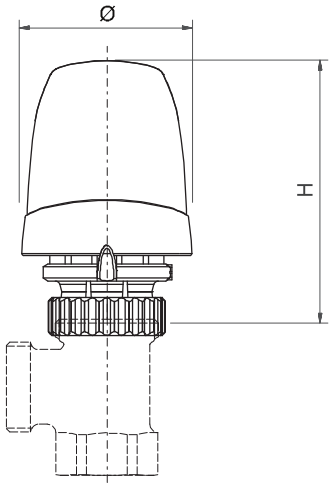

Abb. 1 Abmessungen

Tab. 1 Abmessungen

Typ	H geschlossen	H offen	Ø
Thera-4 Design	73	79	49

Hinweis: Alle Bemaßungen in mm, sofern nicht anders angegeben.

Tab. 2 Verfügbare Varianten und Artikelnummern

Typ	EN215 Zertifikat	Nullstellung ('0')	Anschluss	Farbe	Kappe	Art.-Nr.
Thera-4 Design und Thera-4 Design-DA mit Flüssigkeitsfühler	•		M30 x 1.5	weiß/weiß	Honeywell Home	T2001
	•	•	M30 x 1.5	weiß/weiß	Honeywell Home	T2001W0
			DA-Klemmanschluss	weiß/weiß	Honeywell Home	T2001DA
		•	DA-Klemmanschluss	weiß/weiß	Honeywell Home	T2001DAW0
	•		M30 x 1.5	weiß/chrom	Honeywell Home	T2021
	•	•	M30 x 1.5	weiß/chrom	Honeywell Home	T2021W0
			DA-Klemmanschluss	weiß/chrom	Honeywell Home	T2021DA
		•	DA-Klemmanschluss	weiß/chrom	Honeywell Home	T2021DAW0

EN 215 INFORMATION

Alle in den Bestellinformationen genannten Artikel mit M30x1,5-Anschluss sind in Verbindung mit verschiedenen Thermostatventilkörpern gemäß europäischer Norm EN215 zertifiziert.

Tab. 3 Vergleich der Thermostatregler dieser Ausführung mit den Anforderungen der EN215

Parameter	Thera-4 Design T2001, T2021	EN 215 Anforderungen
Einstellbereich, min.	6 °C (43 °F)	5 - 12 °C (41 - 54 °F)
Einstellbereich, max.	28 °C (82 °F)	≤ 32 °C (90 °F)
Hysterese	0.45 K	1.0 K
Differenzdruckeinfluss	0.22 K	≤ 1.0 K
Heizmitteltemperatureinfluss	0.8 K	≤ 1.5 K
Schließzeit	23 min	≤ 40 min

Hinweis: Temperaturangaben in °C sind bei idealer Anströmung angegeben, diese können je nach Einbaulage und Luftanströmung vom angegebenen Wert abweichen.

Hinweis: Einfluss des Differenzdrucks hängt vom verwendeten Thermostatventilkörper ab.

EINSTELLBEREICH

Tab. 4 Thermostate dieses Typs mit Nullstellung ('0')

Thermostate dieses Typs mit Nullstellung ('0')							
Einstell-bereich	0	❄	1	2	3	4	5
°C	1	6	14	18	21	24	28
°F	34	43	57	64	70	75	82

Tab. 5 Thermostate dieses Typs ohne Nullstellung ('0')

Thermostate dieses Typs ohne Nullstellung ('0')							
Einstell-bereich		❄	1	2	3	4	5
°C		6	14	18	21	24	28
°F		43	57	64	70	75	82

Hinweis: Temperaturangaben unterliegen Toleranzen. Bei Thermostaten mit Nullstellung ist der Frostschutz der Heizung nicht gewährleistet, wenn der Thermostat auf Stellung "0" steht. Bei Thermostaten mit Nullstellung ist Stellung "0" thermostatisch geregelt d.h. das Thermostatventil öffnet, wenn die Temperatur abfällt.

HINWEIS:

- Zur Vermeidung von Steinbildung und Korrosion sollte die Zusammensetzung des Heizmediums der VDI-Richtlinie VDI 2035 "Korrosionsschutz in Wasserheizungsanlagen" entsprechen
- Heizmittelzusätze müssen für EPDM-Dichtungen geeignet sein
- Im Medium enthaltene Mineralöle bzw. mineralölhaltige Stoffe jeder Art führen zum Aufquellen und zum wahrscheinlichen Ausfall von EPDM-Dichtungen
- Beanstandungen, die auf Nichteinhaltung dieser Empfehlungen zurück zu führen sind, müssen bei einem Werkseinsatz in Rechnung gestellt werden.
- Sollten Sie besondere Wünsche oder Anforderungen an unsere Armatur haben, sprechen Sie uns bitte an

ZUBEHÖR

	Beschreibung		Größe	Artikelnummer
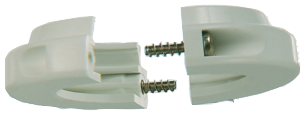	**TA6900A**	**Diebstahlsicherungsring**		
		weiß (RAL 9016)		TA6900A001
	TA3000C	**Blockiersteckerset**		
		20 x weiß (RAL 9016)		TA3000C002
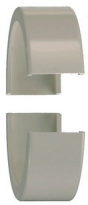	**TA1000A**	**Zierring**		
		weiß (RAL9016) 10 Paar, 20 Stück		TA1000A001
	VA8210A	**Spezialschlüssel für die Montage von Thermostatreglern**		
				VA8210A001
	TA1010HZ	**HZ - Adapter**		
		HZ-Adapter von M28 x 1,5 mit 9,5 mm Schließmaß auf M30 x 1,5 mit 11,5 mm Schließmaß		TA1010HZ01
	TA1010DA01	**DA-Adapter von Danfoss**		
		Klemmanschluss RA auf M30 x 1,5		TA1010DA01

resideo

Ademco 1 GmbH
Hardhofweg 40
74821 Mosbach
DEUTSCHLAND
Tel:. +49 1801 466 388
Fax: +49 800 0466 388
info.de@resideo.com
homecomfort.resideo.com/de

Ademco Austria GmbH
Thomas Klestil Platz 13
1030 Wien
ÖSTERREICH
Tel.: +43 810 200 213
Fax: +43 1 2057 740 038
info.at@resideo.com
homecomfort.resideo.com/at

Pittway 3 GmbH
Industriestrasse 25
8604 Volketswil
SCHWEIZ
Tel.: +41 44 945 01 01
Fax: +41 44 945 01 06
info.ch@resideo.com
homecomfort.resideo.com/ch

Honeywell Home

GE0H-2001GE25 R0419 • Änderungen vorbehalten. Hergestellt für und im Auftrag von Pittway Sàrl, La Pièce 4, 1180 Rolle, Schweiz durch die autorisierte Vertretung Ademco 1 GmbH
Dieses Dokument enthält geschützte Informationen der Pittway Sàrl und ihrer verbundenen Unternehmen und ist durch das Urheberrecht und andere internationale Gesetze geschützt.
Eine Vervielfältigung oder unsachgemäße Verwendung ohne ausdrückliche schriftliche Genehmigung von Pittway Sàrl ist strengstens untersagt.
© 2019 Resideo Technologies, Inc. Die Marke Honeywell Home wird unter Lizenz von Honeywell International Inc. verwendet.