Ideos®-V

Produktvorteile

- Ventilheizkörper für Warmwasser-Betrieb
- Einzigartige Elementarbauweise 2- oder 3-reihig
- Anschlusssituation verblendet
- Befestigung von vorne nicht sichtbar
- 50-mm-Anschluss nach hinten (Mittenanschluss bei 3-reihiger Ausführung)
- Elektro-Zusatzbetrieb möglich, Heizstab nachrüstbar siehe Seite 34
- Korrosionsschutzbeschichtung lieferbar. Technische Beschreibung siehe Seite 411

Lieferumfang

- Inklusive Anschlussverschraubungen und Thermostatkopf in chrom
- Befestigungs-Set beigepackt, entspricht der Anforderungsklasse II der Richtlinie VDI 6036. Bauseits ist der Wandbaustoff auf ausreichende Tragfähigkeit zu prüfen. Alle sichtbaren Befestigungsteile in Heizkörperfarbe

Accessoires

Multi+ Handtuchbügel

Preise und Beschreibung Multi+ siehe Seite 412

Umfassende Qualitätsmerkmale, weit über die Norm hinausgehend.

Warmwasser-Betrieb

Wärmeleistung

Heizkörper lackiert							
Bauhöhe mm	Baulänge mm	Bautiefe mm	Heizkörper-exponent n	Wärmeleistung Watt			Artikelnummer
				75/65-20 °C	70/55-20 °C 55/45-20 °C	70/55-24 °C 55/45-24 °C	
758	**508**	37	1,2159	262	213 140	188 117	IDV10080050 . LXK
1133	**508**	37	1,2174	383	312 204	275 171	IDV10120050 . LXK
1133	**758**	37	1,2125	564	459 301	406 252	IDV10120075 . MXK
1508	**508**	37	1,2122	524	427 280	377 235	IDV10150050 . LXK
1508	**758**	37	1,2184	772	628 411	555 344	IDV10150075 . MXK
1883	**508**	37	1,2361	630	511 333	451 278	IDV10190050 . LXK
1883	**758**	37	1,2328	963	781 509	690 425	IDV10190075 . MXK

Ideos®-V

Technische Information Warmwasser-Betrieb

Maße Ideos-V - Baulänge 508

Vorderansicht | Seitenansicht | Rückansicht

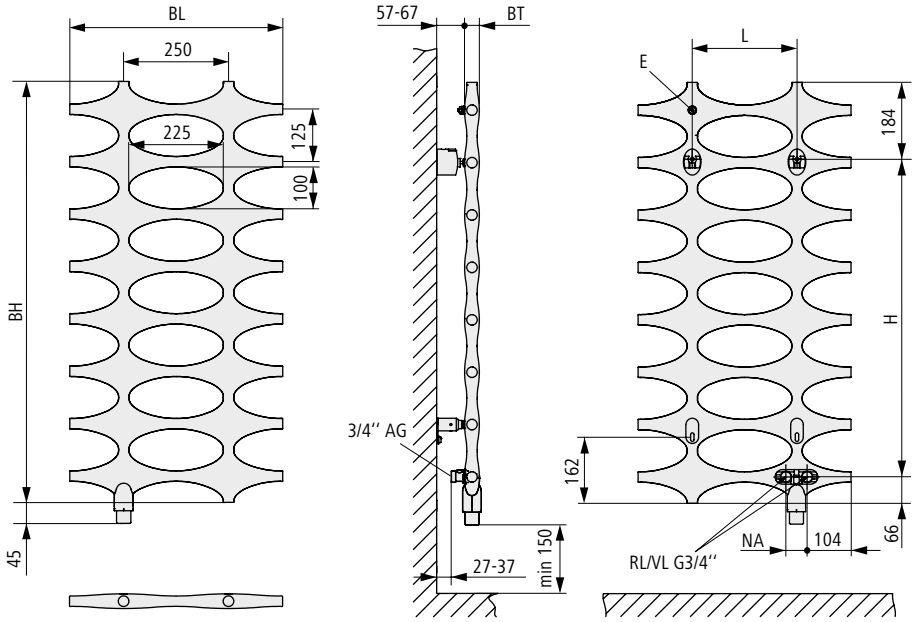

Bauform

BH:	tatsächliche Bauhöhe
BL:	tatsächliche Baulänge
BT:	Bautiefe
E:	Entlüftung
H:	Abstand Bohrloch zu Mitte Anschlussgewinde
L:	Abstand der Bohrlöcher
NA:	Nabenabstand
VL/RL:	Vor- oder Rücklauf

Maße Ideos-V - Baulänge 758

Vorderansicht | Seitenansicht | Rückansicht

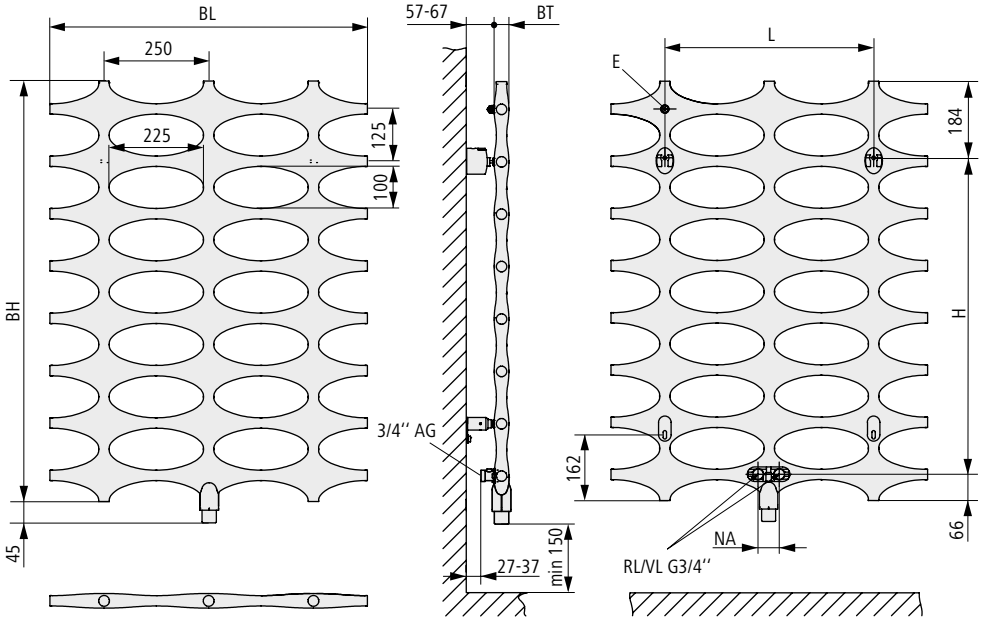

Bauform

Abstand Unterkante Heizkörper zu Boden min. 150 mm.
Nach optischen Gesichtspunkten sollte die Heizkörperposition der individuellen Raumsituation angepasst werden.

Technische Informationen

BH mm	BL mm	BT mm	NA mm	H mm	L mm	Gewicht kg	Wasserinhalt l
758	508	37	50	508	250	5,10	3,70
1133	508	37	50	883	250	7,60	5,50
1133	758	37	50	883	500	11,30	8,10
1508	508	37	50	1258	250	10,20	7,10
1508	758	37	50	1258	500	14,90	10,90
1883	508	37	50	1633	250	12,50	9,10
1883	758	37	50	1633	500	18,60	13,60

CE 09

Charakteristische Gleichung siehe Seite 437.

- Anschlüsse: 2 × G ¾" AG nach hinten, Nabenabstand 50 mm
  Rohrleitung ausschließlich aus der Wand.
  Vorlauf serienmäßig links, Vorlauf rechts durch Wechsel der Fließrichtung in der absperrbaren Ventilgarnitur möglich.
  Nicht für Einrohr-Betrieb geeignet.
- Entlüftung: G ¼" nach hinten, rechts
- Betriebsdruck: max. 6 bar
- Prüfdruck: 7,8 bar
- Betriebsbedingungen: Heißwasser bis 110 °C

Ideos®, Ideos®-V, Ideos®-E

Zubehör

Bezeichnung Abbildung	Beschreibung	Artikelnummer	Liefer-menge	Mengen-einheit
Handtuchhaken				
	Zusätzliche Bautiefe bei montiertem Handtuchhaken + 22 mm.			
	Oberfläche verchromt	**ZC0080 0001**	**1**	**Stück**
Handtuchbügel				
	Länge 516 mm. Passend für Baulänge 758 mm. Zusätzliche Bautiefe bei montiertem Handtuchbügel + 111 mm.			
	Oberfläche verchromt	**ZC0081 0001**	**1**	**Stück**
Handtuchring				
	Länge 266 mm. Passend für Baulänge 508 mm, 758 mm. Zusätzliche Bautiefe bei montiertem Handtuchring + 144 mm.			
	Oberfläche verchromt	**ZC0082 0001**	**1**	**Stück**
Winkel-Eckventil				
	Oberfläche verchromt			
	Winkel-Eckventil Linksanschluss. DN 15 ½" (Thermostatkopf rechts), M30 × 1,5	**ZV0030 0003**	**1**	**Stück**
	Winkel-Eckventil Rechtsanschluss. DN 15 ½" (Thermostatkopf links), M30 × 1,5	**ZV0030 0004**	**1**	**Stück**
Rücklauf-Verschraubung Eckform				
	Oberfläche verchromt			
	DN 15 ½"	**ZV0018 0002**	**1**	**Stück**

Ersatzteile

Bezeichnung Abbildung	Beschreibung	Artikelnummer	Liefer- menge	Mengen- einheit
Befestigungs-Set				
	Set bestehend aus: 2 Dübel Ø 10, 2 Schrauben mit Innensechskant, 2 Heizkörperaufnahmen, 2 Wandlager, 2 Sicherungsschrauben, 2 Abdeckungen für Wandlager, 2 Dübel Ø 10, 2 Schrauben, 2 Wandabstützungen, 1 Entlüftungsstopfen. * Bitte bei Bestellung Farbe angeben.			
VDI 6036 **Geeignet für Anforderungs-klasse II.**	Sichtbare Teile weiß	**ZB0342 0001**	**1**	**Stück**
	Sichtbare Teile in Farbe	**ZB0342***	**1**	**Stück**
T-Stück				
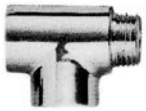	Für Ideos im Elektro-Zusatzbetrieb. Zum Anschluss Elektro-Heizstab im Heizungsvorlauf oder -rücklauf.			
	Verchromt	**ZT0056 0001**	**1**	**Stück**
Thermostatkopf				
	Chrom	**ZV0038 0001**	**1**	**Stück**
Entlüftungsstopfen				
	Ø ¼" **10 Stück im Satz.**			
		ZT0054 0001	**10**	**Stück**