Pateo®-E

Produktvorteile

- Rein elektrischer Strahlungsheizkörper mit Metallfront
- gleichmäßige, flächige Erwärmung mittels Heizmatte
- Befestigung von vorne nicht sichtbar
- Wahl zwischen zwei Hauptfunktionen: „Raumerwärmung“ oder „Handtucherwärmung“
- Sehr hohe Wärmeleistung
- Korrosionsschutzbeschichtung lieferbar. Technische Beschreibung siehe Seite 411

Lieferumfang

- Befestigungs-Set beigepackt, entspricht der Anforderungsklasse II der Richtlinie VDI 6036. Anforderungsklasse III auf Anfrage möglich. Bauseits ist der Wandbaustoff auf ausreichende Tragfähigkeit zu prüfen. Alle sichtbaren Befestigungsteile in Heizkörperfarbe
- Elektro-Set WKS, WFS oder WRX. Technische Beschreibung siehe Seite 322

Ausführungen

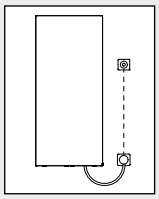

Elektro-Set WKS
links/rechts möglich
Ausführung D weiß
Ausführung titan

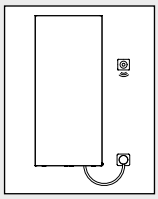

Elektro-Set WFS
links/rechts möglich
Ausführung F weiß
Ausführung titan

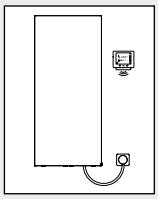

Elektro-Set WRX
links/rechts möglich
Ausführung S weiß/weiß
Ausführung weiß/schwarz, schwarz/schwarz

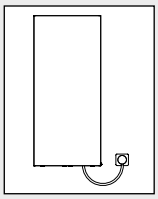

ohne Regler
Ausführung 1

Hinweis: Montage auch ohne sichtbares Kabel möglich

Hauptfunktionen

Neben der Hauptfunktion „**Raumerwärmung**“ auch als Hauptfunktion „**Handtucherwärmung**“ erhältlich.

Multi+ Handtuchbügel

Preise und Beschreibung Multi+ siehe Seite 412

reiner Elektrobetrieb

Wärmeleistung

Hauptfunktion Raumerwärmung				
Bauhöhe mm	Baulänge mm	Bautiefe mm	Wärmeleistung Watt	Artikelnummer
1525	**500**	66	420	PSR1E150050 . . XK
1525	**600**	66	540	PSR1E150060 . . XK
1725	**500**	66	480	PSR1E170050 . . XK
1725	**600**	66	620	PSR1E170060 . . XK
1925	**500**	66	540	PSR1E190050 . . XK
1925	**600**	66	690	PSR1E190060 . . XK

Hauptfunktion Handtucherwärmung				
Bauhöhe mm	Baulänge mm	Bautiefe mm	Wärmeleistung Watt	Artikelnummer
1525	**500**	66	280	PSR2E150050 . . XK
1525	**600**	66	360	PSR2E150060 . . XK
1725	**500**	66	320	PSR2E170050 . . XK
1725	**600**	66	410	PSR2E170060 . . XK
1925	**500**	66	360	PSR2E190050 . . XK
1925	**600**	66	460	PSR2E190060 . . XK

- Elektro-Set (WKS, WFS) in titan: + EUR **102,-**
- Korrosionsschutzbeschichtung (RAL 9016): + **40 %** auf Preis 1
- Korrosionsschutzbeschichtung (Farbe): **auf Anfrage**

Bei der Bestellung angeben: Farbe, Ausführung. Siehe Ausklappseite.

Pateo®-E

Technische Information reiner Elektrobetrieb

Maße Pateo-E - Haupfunktion Raumerwärmung

Vorderansicht | Seitenansicht | Rückansicht

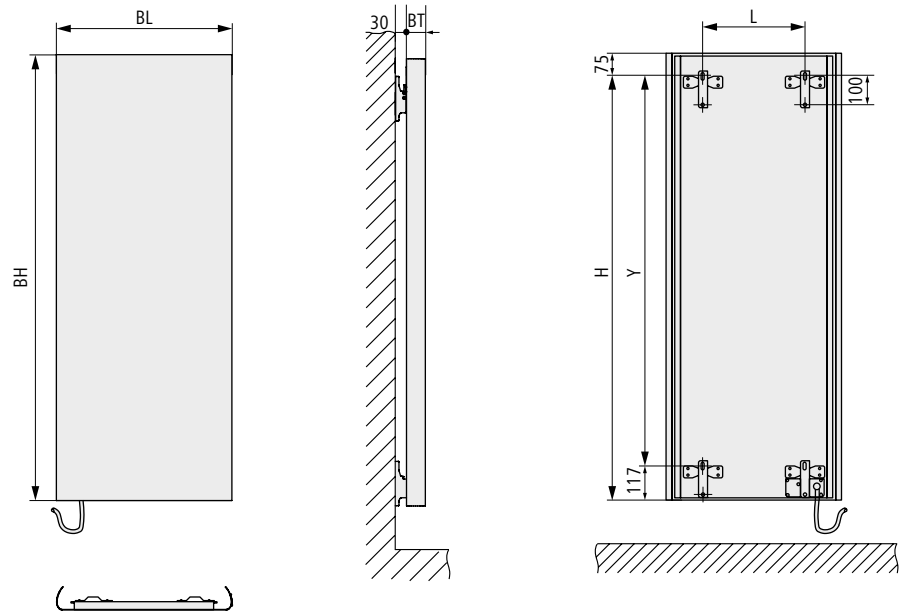

Bauform

BH:	tatsächliche Bauhöhe
BL:	tatsächliche Baulänge
BT:	Bautiefe
L:	Abstand Bohrlöcher, horizontal
H:	Bohrmaß vertikal, Bohrloch oben zu Unterkante Heizkörper
Y:	Abstand Bohrlöcher, vertikal

Abstand Unterkante Heizkörper zu Boden min. 150 mm.
Nach optischen Gesichtspunkten sollte die Heizkörperposition der individuellen Raumsituation angepasst werden.

Maße Pateo-E - Haupfunktion Handtucherwärmung

Vorderansicht | Seitenansicht | Rückansicht

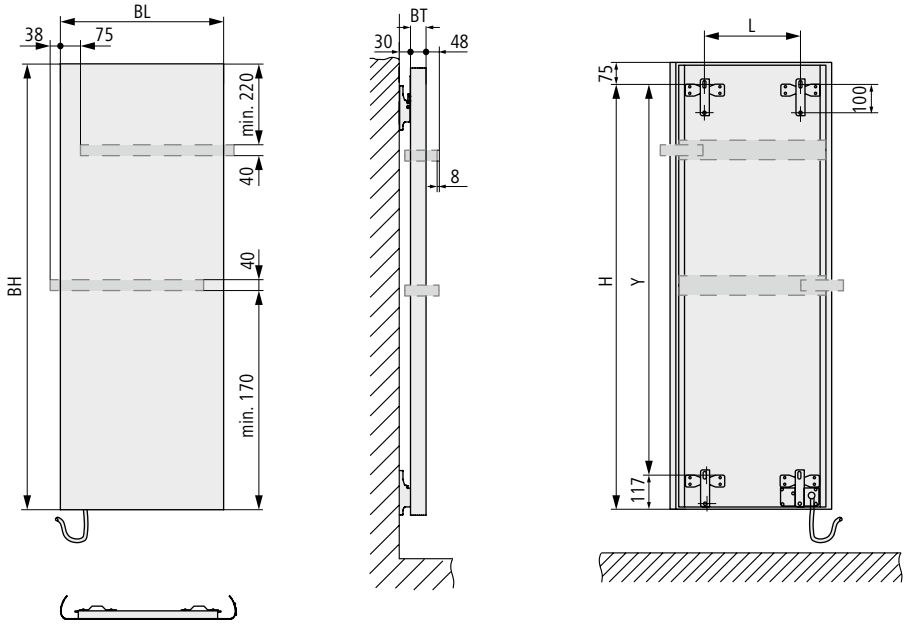

Bauform

BH:	tatsächliche Bauhöhe
BL:	tatsächliche Baulänge
BT:	Bautiefe
L:	Abstand Bohrlöcher, horizontal
H:	Bohrmaß vertikal, Bohrloch oben zu Unterkante Heizkörper
Y:	Abstand Bohrlöcher, vertikal

Abstand Unterkante Heizkörper zu Boden min. 150 mm.
Nach optischen Gesichtspunkten sollte die Heizkörperposition der individuellen Raumsituation angepasst werden.

Technische Informationen

Hauptfunktion Raumerwärmung						
BH mm	**BL mm**	**BT mm**	**H mm**	**Y mm**	**L mm**	**Gewicht kg**
1525	500	66	1450	1333	250	18,6
1525	600	66	1450	1333	350	21,8
1725	500	66	1650	1533	250	21,0
1725	600	66	1650	1533	350	24,6
1925	500	66	1850	1733	250	23,4
1925	600	66	1850	1733	350	27,4
Hauptfunktion Handtucherwärmung						
BH mm	**BL mm**	**BT mm**	**H mm**	**Y mm**	**L mm**	**Gewicht kg**
1525	500	66	1450	1333	250	18,6
1525	600	66	1450	1333	350	21,8
1725	500	66	1650	1533	250	21,0
1725	600	66	1650	1533	350	24,6
1925	500	66	1850	1733	250	23,4
1925	600	66	1850	1733	350	27,4

CE 13

Charakteristische Gleichung siehe Seite 437.

- Anschlüsse: Der elektrische Anschluss befindet sich rückseitig an der Heizkörperunterkante.
  Montage der Wandelemente auf einer Leerdose oder Wandmontage mit Dübeln.
  Schutzart IPX4.

- Betriebsbedingungen: Das Modell Pateo-E wird als reiner Elektro-Heizkörper betrieben.
  Die Heizmatte wird über den Wandauslass an 230 V 50 Hz AC angeschlossen.

Pateo®-E

Verfügbare Elektro-Sets

Elektro-Set WKS

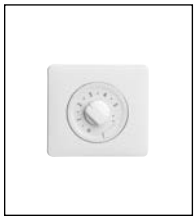

Elektro-Set WKS weiß

Elektro-Set WKS titan

Die Variante WKS besteht aus einem Wandauslass (Schutzart IPX4) und dem Regler Standard. Der Regler Standard wird auf einer Unterputzdose montiert. Die Spannungsversorgung erfolgt in einer für den Regler vorgesehenen Unterputzdose. Leitungsverbindung zwischen Regler und Wandauslass durch bauseitige Verkabelung. Der Wandauslass wird auf einer Unterputzdose montiert. Wandauslass und Regler sind in weiß und titan verfügbar.

Funktionen des Reglers:
- Stufenlose Temperaturregelung
- Boostbetrieb (60 Minuten Volllast)
- Frostschutzfunktion
- Funktionsanzeige (Heizen, Aus, Booster)
- Umstellung von Raumtemperaturregelung auf reine Handtuchwärmerfunktion möglich
- Fenster-Auf-Erkennung

Elektro-Set WFS

Elektro-Set WFS weiß

Elektro-Set WFS titan

Die Variante WFS besteht aus einem Wandauslass (Schutzart IPX4) inkl. Funkempfänger und dem Regler Funk-Standard. Der Wandauslass wird auf einer Unterputzdose montiert. Wandauslass und Regler sind in weiß und titan verfügbar. Durch den Batteriebetrieb des Reglers ist dieser Aufputz frei im Raum platzierbar.

Funktionen des Reglers:
- Stufenlose Temperaturregelung
- Boostbetrieb (60 Minuten Volllast)
- Frostschutzfunktion
- Funktionsanzeige (Heizen, Aus, Booster)
- Umstellung von Raumtemperaturregelung auf reine Handtuchwärmerfunktion möglich
- Fenster-Auf-Erkennung

Elektro-Set WRX

Elektro-Set WRX weiß/weiß

Elektro-Set WRX schwarz/schwarz

Elektro-Set WRX weiß/schwarz

Die Variante WRX besteht aus einem Wandauslass (Schutzart IPX4) inkl. Funkempfänger und dem Regler Funk-Comfort. Der Wandauslass wird auf einer Unterputzdose montiert. Wandauslass ist in weiß, der Regler in weiß/weiß, weiß/schwarz und schwarz/schwarz verfügbar. Durch den Batteriebetrieb des Reglers ist dieser Aufputz frei im Raum platzierbar. Der Funkregler ist mit einem Touchdisplay ausgerüstet, über welches verschiedene Funktionen programmiert und gesteuert werden können.

Funktionen des Reglers:
- Raumtemperaturregelung auf Heiz- und Absenkniveau während programmierter Zeitintervalle
  - Programmierbares Zeitintervall 15 Minuten
  - 2 voreingestellte, 1 frei programmierbares Wochenprogramm (Raumtemperatur)
- Raumtemperaturunabhängige, tagesindividuelle Handtuchwärmerfunktion während programmierter Zeitintervalle
  - Programmierbares Zeitintervall 15 Minuten
  - 1 voreingestelltes, 1 frei programmierbares
- Boostbetrieb (einstellbar 30 – 120 Minuten)
- Frostschutzfunktion
- Funktionsanzeige (Raumtemperatur, Wochentag, Uhrzeit)
- Betriebsmodus Anwesenheit
- Betriebsmodus Abwesenheit
- Fenster-Auf-Erkennung

Pateo®, Pateo® Elektro-Zusatzbetrieb, Pateo®-E

Zubehör

Bezeichnung Abbildung	Beschreibung	Artikelnummer	Liefer-menge	Mengen-einheit
Handtuchbügel				
	Für Pateo, Pateo Elektro-Zusatzbetrieb Zusätzliche Bautiefe bei montiertem Handtuchbügel + 48 mm.			
	Oberfläche Edelstahl gebürstet			
	Passend für Baulänge 500 mm	**ZC0100 0001**	**1**	**Stück**
	Passend für Baulänge 600 mm	**ZC0100 0002**	**1**	**Stück**
	Passend für Baulänge 700 mm	**ZC0100 0003**	**1**	**Stück**
	Oberfläche Edelstahl poliert			
	Passend für Baulänge 500 mm	**ZC0110 0001**	**1**	**Stück**
	Passend für Baulänge 600 mm	**ZC0110 0002**	**1**	**Stück**
	Passend für Baulänge 700 mm	**ZC0110 0003**	**1**	**Stück**
Handtuchbügel				
	Für Pateo-E in der Betriebsart Handtucherwärmung Zusätzliche Bautiefe bei montiertem Handtuchbügel + 48 mm.			
	Oberfläche Edelstahl gebürstet			
	Passend für Baulänge 500 mm	**ZC0121 0003**	**1**	**Stück**
	Passend für Baulänge 600 mm	**ZC0121 0004**	**1**	**Stück**
	Oberfläche Edelstahl poliert			
	Passend für Baulänge 500 mm	**ZC0121 0007**	**1**	**Stück**
	Passend für Baulänge 600 mm	**ZC0121 0008**	**1**	**Stück**
Winkel-Eckventil				
	Oberfläche verchromt			
	Winkel-Eckventil Linksanschluss. DN 15 ½" (Thermostatkopf rechts), M30 × 1,5	**ZV0030 0003**	**1**	**Stück**
	Winkel-Eckventil Rechtsanschluss. DN 15 ½" (Thermostatkopf links), M30 × 1,5	**ZV0030 0004**	**1**	**Stück**

Zubehör

Bezeichnung Abbildung	Beschreibung	Artikelnummer	Liefer- menge	Mengen- einheit
Rücklauf-Verschraubung Eckform				
	Oberfläche verchromt			
	DN 15 ½"	**ZV0018 0002**	**1**	**Stück**
Ventilhahnblock-Set Eckform				
	Für den Anschluss am Heizkörper mit G ½" (Innengewinde), inkl. Übergangsnippel ½" × ¾". Anschlüsse zum Rohrleitungsnetz ¾" Euro-Konus (Außengewinde). Anschluss für Thermostatkopf M30 × 1,5. Ventil einstellbar (Auslieferungszustand: für Zweirohrbetrieb, Ventil mit größter Voreinstellung, inkl. Baustellenkappe). Durch Einstellen der Bypassspindel auch für Einrohr-Betrieb geeignet! Das integrierte Thermostatventil ist beidseitig anströmbar (unabhängig von der Fließrichtung). **Set bestehend aus:** 1 Verschraubung mit 50 mm Nabenabstand zwischen Heizkörper und Rohrleitungsnetz mit integriertem Ventil, 1 dekorative Blende, 2 Übergangsnippel. **Hinweis: Durchströmungsrichtung des Heizkörpers ist zu beachten.**			
	Blende weiß	**ZV0041 0001**	**1**	**Stück**
	Blende chrom	**ZV0041 0002**	**1**	**Stück**
	Blende Edelstahl-Optik	**ZV0041 0003**	**1**	**Stück**

Pateo®, Pateo® Elektro-Zusatzbetrieb, Pateo®-E

Zubehör

Bezeichnung Abbildung	Beschreibung	Artikelnummer	Liefer- menge	Mengen- einheit
Ventilhahnblock-Set Durchgang				
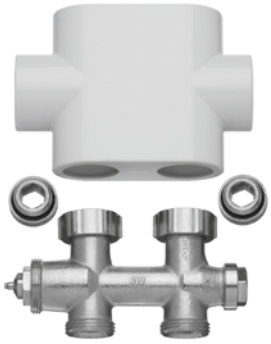	Für den Anschluss am Heizkörper mit G ½" (Innengewinde), inkl. Übergangsnippel ½" × ¾". Anschlüsse zum Rohrleitungsnetz ¾" Euro-Konus (Außengewinde). Anschluss für Thermostatkopf M30 × 1,5. Ventil einstellbar (Auslieferungszustand: für Zweirohrbetrieb, Ventil mit größter Voreinstellung, inkl. Baustellenkappe). Durch Einstellen der Bypassspindel auch für Einrohr-Betrieb geeignet! Das integrierte Thermostatventil ist beidseitig anströmbar (unabhängig von der Fließrichtung). **Set bestehend aus:** 1 Verschraubung mit 50 mm Nabenabstand zwischen Heizkörper und Rohrleitungsnetz mit integriertem Ventil, 1 dekorative Blende, 2 Übergangsnippel. **Hinweis: Durchströmungsrichtung des Heizkörpers ist zu beachten.**			
	Blende weiß	**ZV0040 0001**	**1**	**Stück**
	Blende chrom	**ZV0040 0002**	**1**	**Stück**
	Blende Edelstahl-Optik	**ZV0040 0003**	**1**	**Stück**
Thermostatkopf				
	Weiß	**ZV0038 0003**	**1**	**Stück**
	Chrom	**ZV0038 0001**	**1**	**Stück**
	Edelstahl-Optik	**ZV0038 0002**	**1**	**Stück**

Ersatzteile

Bezeichnung Abbildung	Beschreibung	Artikelnummer	Liefer- menge	Mengen- einheit
Befestigungs-Set				
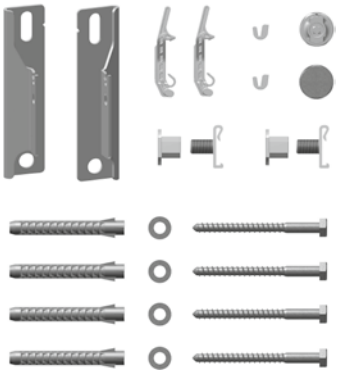	**Für Pateo, Pateo Elektro-Zusatzbetrieb** **Set bestehend aus:** 1 Wandkonsole links, 1 Wandkonsole rechts, 2 Abstandhalter, 2 Sicherungsbügel, 2 Schallschutzclips, 4 Schrauben, 4 Scheiben, 4 Dübel 1 Blindstopfen, 1 Entlüftungsstopfen. * Bitte bei Bestellung Farbe angeben.			
VDI 6036 **Geeignet für Anforderungs-klasse II.**	Sichtbare Teile weiß	**ZB0293 0001**	**1**	**Stück**
	Sichtbare Teile in Farbe	**ZB0293***	**1**	**Stück**
Befestigungs-Set				
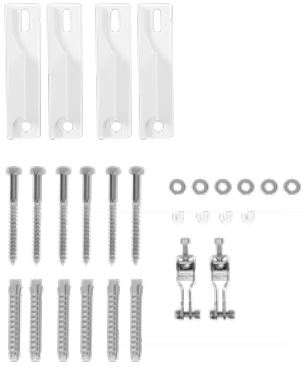	**Für Pateo-E** **Set bestehend aus:** 4 Wandkonsolen, 2 Aushebe- und Verschiebesicherungen, 4 Schallschutzclips, 6 Schrauben, 6 Scheiben, 6 Dübel * Bitte bei Bestellung Farbe angeben.			
VDI 6036 **Geeignet für Anforderungs-klasse II.**	Sichtbare Teile weiß	**ZB0508 0001**	**1**	**Stück**
	Sichtbare Teile in Farbe	**ZB0508***	**1**	**Stück**

Pateo®, Pateo® Elektro-Zusatzbetrieb, Pateo®-E

Ersatzteile

Bezeichnung Abbildung	Beschreibung	Artikelnummer	Liefer- menge	Mengen- einheit
Wandkonsolen-Set (kurz)				
	Zusätzliches Befestigungszubehör für Anschlusssituationen abweichend von Anhang D gemäß VDI 6036 (nicht tragende Rohre). **Set bestehend aus:** 1 Wandkonsole kurz, 2 Schrauben, 2 Scheiben, 2 Dübel, 1 Schallschutzclip, 1 Aushebesicherungen für Wandkonsole. **Achtung: Pro Heizkörper werden 2 Stück Konsolen benötigt.** * Bitte bei Bestellung Farbe und Wandabstand angeben.			
	Wandabstand W 30 mm			
	Sichtbare Teile weiß	**ZB0282 0001**	**1**	**Stück**
	Sichtbare Teile in Farbe	**ZB0282***	**1**	**Stück**
Verschiebesicherung für Wandkonsole				
	Für Wandkonsole ZB0282... Zusätzliches Befestigungszubehör für Anschlusssituationen abweichend von Anhang D gemäß VDI 6036 (nicht tragende Rohre). **2 Stück im Satz**			
		ZK0020 0001	**2**	**Stück**
Verschiebesicherung für Wandkonsole				
	Zur Montage an der unteren Lasche. Erforderlich falls Bauhöhe > 1,5 × Baulänge. Zur Sicherung des Heizkörpers gegen Verschieben im unteren Bereich. Pro Heizkörper ein Satz erforderlich. **2 Stück im Satz**			
		ZK0082 0001	**2**	**Stück**