Pateo® Elektro-Zusatzbetrieb

Produktvorteile

- Kompaktheizkörper für Elektro-Zusatzbetrieb
- gleichmäßige, flächige Erwärmung mittels Heizmatte
- Vielfältige Anschlussmöglichkeiten (mittig, seitlich unten und oben)
- Anschluss an Kermi x-net Fußbodenheizung über Anschlussgarnitur x-link plus möglich
- Befestigung von vorne nicht sichtbar
- Sehr hohe Wärmeleistung
- x2 Inside für max. energetische Effizienz
- Korrosionsschutzbeschichtung lieferbar. Technische Beschreibung siehe Seite 411

Ausführungen

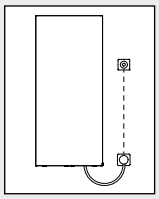

Elektro-Set WKS
links/rechts möglich
Ausführung D weiß
Ausführung titan

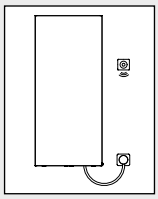

Elektro-Set WFS
links/rechts möglich
Ausführung F weiß
Ausführung titan

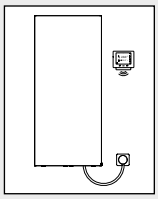

Elektro-Set WRX
links/rechts möglich
Ausführung S weiß/weiß
Ausführung weiß/schwarz,
schwarz/schwarz

Lieferumfang

- Befestigungs-Set beigepackt, entspricht der Anforderungsklasse II der Richtlinie VDI 6036. Anforderungsklasse III auf Anfrage möglich. Bauseits ist der Wandbaustoff auf ausreichende Tragfähigkeit zu prüfen. Alle sichtbaren Befestigungsteile in Heizkörperfarbe
- Elektro-Set WKS, WFS oder WRX. Technische Beschreibung siehe Seite 322

Accessoires

x-link plus Anschlussgarnitur

Preise und Beschreibung
x-link plus siehe Seite 418

Multi+ Handtuchbügel

Preise und Beschreibung
Multi+ siehe Seite 412

Elektro-Zusatzbetrieb

Wärmeleistung

Heizkörper lackiert								
Bauhöhe mm	Baulänge mm	Bautiefe mm	Heizkörper-exponent n	Wärmeleistung Watt				Artikelnummer
				Heiz-matte	75/65-20 °C	70/55-20 °C 55/45-20 °C	70/55-24 °C 55/45-24 °C	
1525	**500**	68	1,3346	500	1056	842 530	736 436	PSR21150050 . . XK
1525	**600**	68	1,3335	645	1291	1030 648	900 533	PSR21150060 . . XK
1525	**700**	68	1,3325	690	1530	1220 768	1066 632	PSR21150070 . . XK
1725	**500**	68	1,3339	500	1149	916 577	801 474	PSR21170050 . . XK
1725	**600**	68	1,3349	645	1406	1121 705	979 580	PSR21170060 . . XK
1725	**700**	68	1,3359	690	1666	1328 835	1160 687	PSR21170070 . . XK
1925	**500**	68	1,3860	500	1247	986 609	857 497	PSR21190050 . . XK
1925	**600**	68	1,3623	645	1525	1210 754	1054 618	PSR21190060 . . XK
1925	**700**	68	1,3386	690	1808	1441 905	1258 744	PSR21190070 . . XK

- Elektro-Set (WKS, WFS) in titan: + EUR **102,-**
- Korrosionsschutzbeschichtung (RAL 9016): + **40 %** auf Preis 1
- Korrosionsschutzbeschichtung (Farbe): **auf Anfrage**

Pateo® Elektro-Zusatzbetrieb

Technische Information Warmwasser-Betrieb

Maße Pateo Elektro-Zusatzbetrieb

Vorderansicht | Seitenansicht | Rückansicht

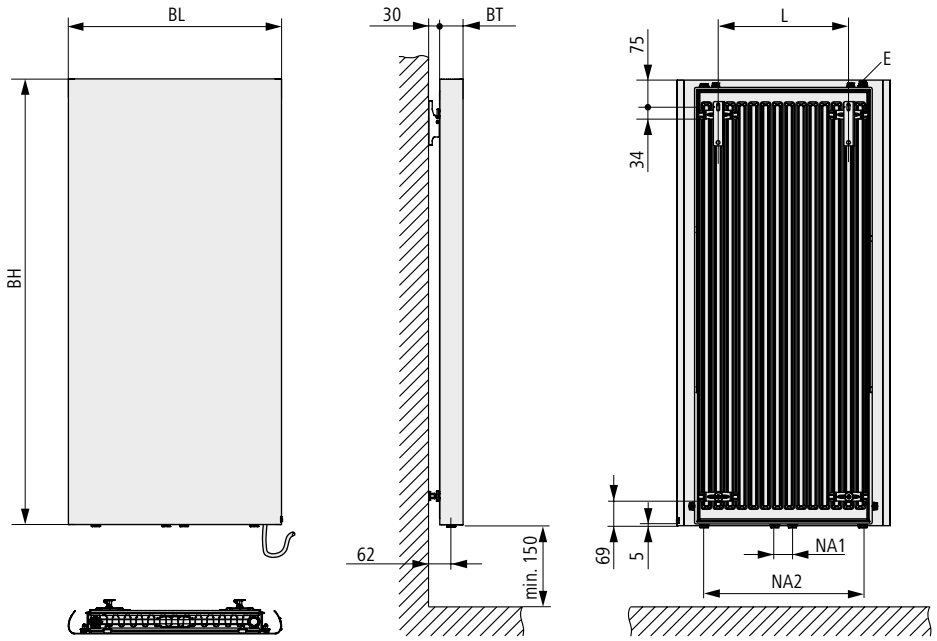

Bauform

BH: tatsächliche Bauhöhe
BL: tatsächliche Baulänge
BT: Bautiefe
E: Entlüftung
L: Abstand der Bohrlöcher
NA1/NA2: Nabenabstand

Abstand Unterkante Heizkörper zu Boden min. 150 mm.
Nach optischen Gesichtspunkten sollte die Heizkörperposition der individuellen Raumsituation angepasst werden.

Technische Informationen

BH mm	BL mm	BT mm	NA1 mm	NA2 mm	L mm	Gewicht kg	Wasserinhalt l
1525	500	68	50	346	267	36,40	6,00
1525	600	68	50	446	367	44,30	7,50
1525	700	68	50	546	467	52,00	9,00
1725	500	68	50	346	267	40,50	6,30
1725	600	68	50	446	367	49,30	7,90
1725	700	68	50	546	467	57,80	9,50
1925	500	68	50	346	267	45,10	6,70
1925	600	68	50	446	367	54,90	8,30
1925	700	68	50	546	467	64,40	10,00

CE 13

Charakteristische Gleichung siehe Seite 437.

- Anschlüsse: 2 × G ½" IG mittig unten, Vorlauf links.
  2 × G ½" IG unten seitlich, Vorlauf links.
  2 × G ½" IG oben seitlich, Vorlauf links.
  Bei Anschluss mittig unten für Einrohr-Betrieb geeignet.
- Entlüftung: G ½" nach oben, links
- Betriebsdruck: max. 10 bar
- Prüfdruck: 13 bar
- Betriebsbedingungen: Heißwasser bis 75 °C

Pateo®, Pateo® Elektro-Zusatzbetrieb, Pateo®-E

Zubehör

Bezeichnung Abbildung	Beschreibung	Artikelnummer	Liefer-menge	Mengen-einheit
Handtuchbügel				
	Für Pateo, Pateo Elektro-Zusatzbetrieb Zusätzliche Bautiefe bei montiertem Handtuchbügel + 48 mm.			
	Oberfläche Edelstahl gebürstet			
	Passend für Baulänge 500 mm	**ZC0100 0001**	**1**	**Stück**
	Passend für Baulänge 600 mm	**ZC0100 0002**	**1**	**Stück**
	Passend für Baulänge 700 mm	**ZC0100 0003**	**1**	**Stück**
	Oberfläche Edelstahl poliert			
	Passend für Baulänge 500 mm	**ZC0110 0001**	**1**	**Stück**
	Passend für Baulänge 600 mm	**ZC0110 0002**	**1**	**Stück**
	Passend für Baulänge 700 mm	**ZC0110 0003**	**1**	**Stück**
Handtuchbügel				
	Für Pateo-E in der Betriebsart Handtucherwärmung Zusätzliche Bautiefe bei montiertem Handtuchbügel + 48 mm.			
	Oberfläche Edelstahl gebürstet			
	Passend für Baulänge 500 mm	**ZC0121 0003**	**1**	**Stück**
	Passend für Baulänge 600 mm	**ZC0121 0004**	**1**	**Stück**
	Oberfläche Edelstahl poliert			
	Passend für Baulänge 500 mm	**ZC0121 0007**	**1**	**Stück**
	Passend für Baulänge 600 mm	**ZC0121 0008**	**1**	**Stück**
Winkel-Eckventil				
	Oberfläche verchromt			
	Winkel-Eckventil Linksanschluss. DN 15 ½" (Thermostatkopf rechts), M30 × 1,5	**ZV0030 0003**	**1**	**Stück**
	Winkel-Eckventil Rechtsanschluss. DN 15 ½" (Thermostatkopf links), M30 × 1,5	**ZV0030 0004**	**1**	**Stück**

Zubehör

Bezeichnung Abbildung	Beschreibung	Artikelnummer	Liefer- menge	Mengen- einheit
Rücklauf-Verschraubung Eckform				
	Oberfläche verchromt			
	DN 15 ½"	**ZV0018 0002**	**1**	**Stück**
Ventilhahnblock-Set Eckform				
	Für den Anschluss am Heizkörper mit G ½" (Innengewinde), inkl. Übergangsnippel ½" × ¾". Anschlüsse zum Rohrleitungsnetz ¾" Euro-Konus (Außengewinde). Anschluss für Thermostatkopf M30 × 1,5. Ventil einstellbar (Auslieferungszustand: für Zweirohrbetrieb, Ventil mit größter Voreinstellung, inkl. Baustellenkappe). Durch Einstellen der Bypassspindel auch für Einrohr-Betrieb geeignet! Das integrierte Thermostatventil ist beidseitig anströmbar (unabhängig von der Fließrichtung). **Set bestehend aus:** 1 Verschraubung mit 50 mm Nabenabstand zwischen Heizkörper und Rohrleitungsnetz mit integriertem Ventil, 1 dekorative Blende, 2 Übergangsnippel. **Hinweis: Durchströmungsrichtung des Heizkörpers ist zu beachten.**			
	Blende weiß	**ZV0041 0001**	**1**	**Stück**
	Blende chrom	**ZV0041 0002**	**1**	**Stück**
	Blende Edelstahl-Optik	**ZV0041 0003**	**1**	**Stück**

Pateo®, Pateo® Elektro-Zusatzbetrieb, Pateo®-E

Zubehör

Bezeichnung Abbildung	Beschreibung	Artikelnummer	Liefer- menge	Mengen- einheit
Ventilhahnblock-Set Durchgang				
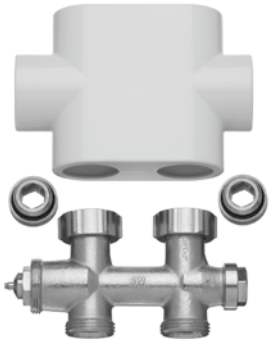	Für den Anschluss am Heizkörper mit G ½" (Innengewinde), inkl. Übergangsnippel ½" × ¾". Anschlüsse zum Rohrleitungsnetz ¾" Euro-Konus (Außengewinde). Anschluss für Thermostatkopf M30 × 1,5. Ventil einstellbar (Auslieferungszustand: für Zweirohrbetrieb, Ventil mit größter Voreinstellung, inkl. Baustellenkappe). Durch Einstellen der Bypassspindel auch für Einrohr-Betrieb geeignet! Das integrierte Thermostatventil ist beidseitig anströmbar (unabhängig von der Fließrichtung). **Set bestehend aus:** 1 Verschraubung mit 50 mm Nabenabstand zwischen Heizkörper und Rohrleitungsnetz mit integriertem Ventil, 1 dekorative Blende, 2 Übergangsnippel. **Hinweis: Durchströmungsrichtung des Heizkörpers ist zu beachten.**			
	Blende weiß	**ZV0040 0001**	**1**	**Stück**
	Blende chrom	**ZV0040 0002**	**1**	**Stück**
	Blende Edelstahl-Optik	**ZV0040 0003**	**1**	**Stück**
Thermostatkopf				
	Weiß	**ZV0038 0003**	**1**	**Stück**
	Chrom	**ZV0038 0001**	**1**	**Stück**
	Edelstahl-Optik	**ZV0038 0002**	**1**	**Stück**

Ersatzteile

Bezeichnung Abbildung	Beschreibung	Artikelnummer	Liefer- menge	Mengen- einheit
Befestigungs-Set				
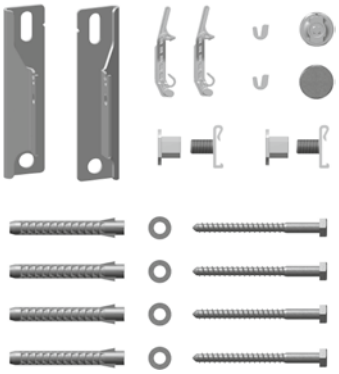	**Für Pateo, Pateo Elektro-Zusatzbetrieb** **Set bestehend aus:** 1 Wandkonsole links, 1 Wandkonsole rechts, 2 Abstandhalter, 2 Sicherungsbügel, 2 Schallschutzclips, 4 Schrauben, 4 Scheiben, 4 Dübel 1 Blindstopfen, 1 Entlüftungsstopfen. * Bitte bei Bestellung Farbe angeben.			
VDI 6036 **Geeignet für Anforderungs-klasse II.**	Sichtbare Teile weiß	**ZB0293 0001**	**1**	**Stück**
	Sichtbare Teile in Farbe	**ZB0293***	**1**	**Stück**
Befestigungs-Set				
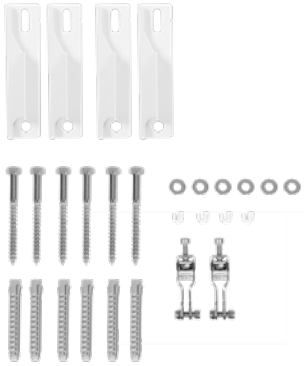	**Für Pateo-E** **Set bestehend aus:** 4 Wandkonsolen, 2 Aushebe- und Verschiebesicherungen, 4 Schallschutzclips, 6 Schrauben, 6 Scheiben, 6 Dübel * Bitte bei Bestellung Farbe angeben.			
VDI 6036 **Geeignet für Anforderungs-klasse II.**	Sichtbare Teile weiß	**ZB0508 0001**	**1**	**Stück**
	Sichtbare Teile in Farbe	**ZB0508***	**1**	**Stück**

Pateo®, Pateo® Elektro-Zusatzbetrieb, Pateo®-E

Ersatzteile

Bezeichnung Abbildung	Beschreibung	Artikelnummer	Liefer- menge	Mengen- einheit
Wandkonsolen-Set (kurz)				
	Zusätzliches Befestigungszubehör für Anschlusssituationen abweichend von Anhang D gemäß VDI 6036 (nicht tragende Rohre). **Set bestehend aus:** 1 Wandkonsole kurz, 2 Schrauben, 2 Scheiben, 2 Dübel, 1 Schallschutzclip, 1 Aushebesicherungen für Wandkonsole. **Achtung: Pro Heizkörper werden 2 Stück Konsolen benötigt.** * Bitte bei Bestellung Farbe und Wandabstand angeben.			
	Wandabstand W 30 mm			
	Sichtbare Teile weiß	**ZB0282 0001**	**1**	**Stück**
	Sichtbare Teile in Farbe	**ZB0282***	**1**	**Stück**
Verschiebesicherung für Wandkonsole				
	Für Wandkonsole ZB0282... Zusätzliches Befestigungszubehör für Anschlusssituationen abweichend von Anhang D gemäß VDI 6036 (nicht tragende Rohre). **2 Stück im Satz**			
		ZK0020 0001	**2**	**Stück**
Verschiebesicherung für Wandkonsole				
	Zur Montage an der unteren Lasche. Erforderlich falls Bauhöhe > 1,5 × Baulänge. Zur Sicherung des Heizkörpers gegen Verschieben im unteren Bereich. Pro Heizkörper ein Satz erforderlich. **2 Stück im Satz**			
		ZK0082 0001	**2**	**Stück**