Signo®

Produktvorteile

- Ventilheizkörper für Warmwasser-Betrieb
- Anschlusssituation komplett verblendet
- Befestigung von vorne nicht sichtbar
- 50-mm-Anschluss nach hinten
- Elektro-Zusatzbetrieb möglich, Heizstab nachrüstbar
- Wahlweise in Ausführung rechts oder links
- Abhängig von der Bauhöhe mit ein, zwei oder drei quadratischen Modulen
- 2-farbige Ausführung (Frontblenden in farblichem Kontrast zu Sammelrohr und Anschlussabdeckung)
- Korrosionsschutzbeschichtung lieferbar. Technische Beschreibung siehe Seite 411

Ausführungen

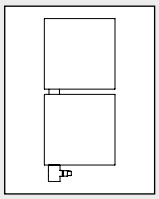

Ausführung **L**
Sammelrohr links

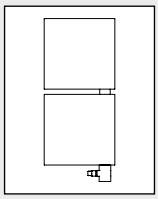

Ausführung **R**
Sammelrohr rechts

Farbkombination

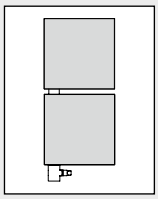

Farbe = Frontblenden
Zweitfarbe = Heizkörperfarbe (Sammelrohr und Anschlussabdeckung)

Lieferumfang

- Inklusive Thermostatkopf in chrom und Anschlussverschraubungen
- Befestigungs-Set beigepackt, entspricht der Anforderungsklasse II der Richtlinie VDI 6036. Bauseits ist der Wandbaustoff auf ausreichende Tragfähigkeit zu prüfen. Alle sichtbaren Befestigungsteile in Heizkörperfarbe

Multi+ Handtuchbügel

Preise und Beschreibung
Multi+ siehe Seite 412

Umfassende Qualitätsmerkmale, weit über die Norm hinausgehend.

Warmwasser-Betrieb

Wärmeleistung

Heizkörper lackiert									
Bauhöhe mm	Baulänge mm	Bautiefe mm	Heizkörper-exponent n	Wärmeleistung Watt				Artikelnummer	
				E-Set Zuordnung Wattleistung	75/65-20 °C	70/55-20 °C 55/45-20 °C	70/55-24 °C 55/45-24 °C		
667	**540**	57	1,2065	300	327	267 175	236 147	SGV1A060055 . . . K	
1247	**540**	57	1,2374	600	626	508 330	448 276	SGV1A120055 . . . K	
1827	**540**	57	1,2205	800	932	758 496	670 415	SGV1A170055 . . . K	

Für Elektro-Zusatzbetrieb bestellen Sie zum Signo das passende Elektro-Set auf Seite 73

Signo®

Technische Information Warmwasser-Betrieb

Maße Signo

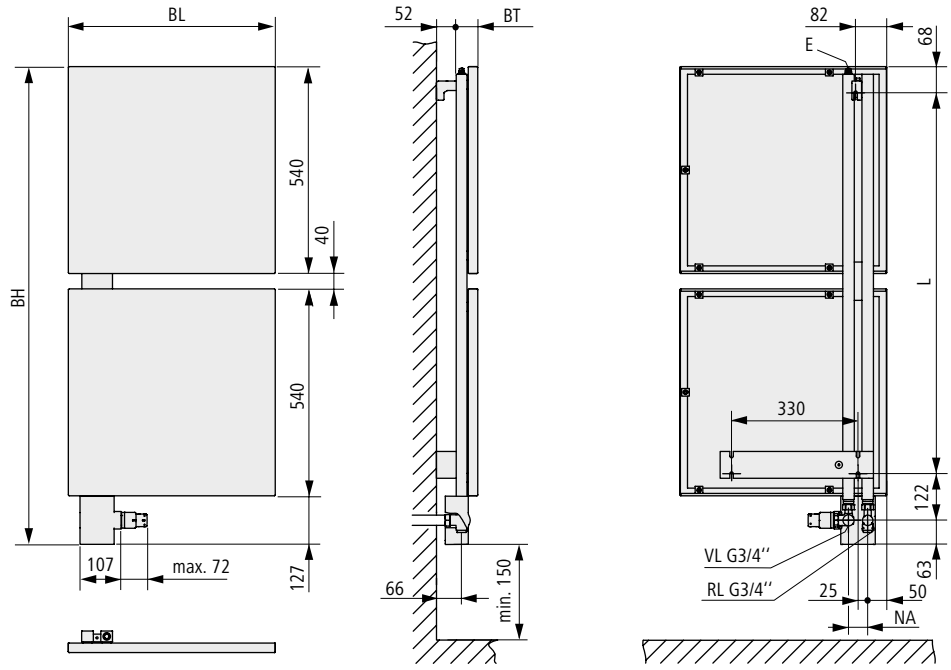

BH: tatsächliche Bauhöhe
BL: tatsächliche Baulänge
BT: Bautiefe
E: Entlüftung
L: Abstand der Bohrlöcher
NA: Nabenabstand
VL/RL: Vor- oder Rücklauf

Abstand Unterkante Heizkörper zu Boden min. 150 mm.
Nach optischen Gesichtspunkten sollte die Heizkörperposition der individuellen Raumsituation angepasst werden.

Technische Informationen

BH mm	BL mm	BT mm	NA mm	L mm	Gewicht kg	Wasserinhalt l
667	540	56,5	50	414	10,0	2,0
1247	540	56,5	50	994	20,2	4,1
1827	540	56,5	50	1574	30,3	6,2

CE 17

Charakteristische Gleichung siehe Seite 437.

- Anschlüsse: 2 × ¾" AG nach hinten, Rohrleitung ausschließlich aus der Wand.
  Nabenabstand 50 mm
  Vorlauf serienmäßig innen (am Winkeleckventil)
  Vorlauf außen (an der Absperrverschraubung) bei Differenzdrücken bis ca. 200 mbar möglich (darüber ggf. Geräuschentwicklung).
  Nicht für Einrohr-Betrieb geeignet.
- Entlüftung: G ¼" nach oben, am Vorlauf
- Entleerung: G ½" (Innengewinde) nach unten
- Betriebsdruck: max. 8 bar
- Prüfdruck: 10,4 bar
- Betriebsbedingungen: Heißwasser bis 110 °C
  Elektro-Zusatzbetrieb möglich (max. Vorlauftemperatur 80 °C).
  Elektro-Set nachrüstbar.

Information Elektro-Zusatzbetrieb

Preise und Wattleistung Elektro-Set (Elektro-Zusatzbetrieb)

	Artikelbeschreibung	Wattleistung	Liefereinheit	Artikelnummer weiß		Artikelnummer titan
	Elektro-Set WKS in weiß oder titan Das Elektro-Set WKS bestehend aus einem Wandauslass (Schutzart IPX4), einem elektronisch geregelten Heizstab und dem Regler Standard.	300 Watt / AC 230 V	1 Stück	ZE0100 0002		ZE0100 0037
		600 Watt / AC 230 V	1 Stück	ZE0100 0004		ZE0100 0039
		800 Watt / AC 230 V	1 Stück	ZE0100 0005		ZE0100 0040
	Elektro-Set WFS in weiß oder titan Das Elektro-Set WFS bestehend aus einem Wandauslass (Schutzart IPX4) inkl. Funkempfänger, einem elektronisch geregelten Heizstab und dem Regler Funk-Standard.	300 Watt / AC 230 V	1 Stück	ZE0101 0002		ZE0101 0037
		600 Watt / AC 230 V	1 Stück	ZE0101 0004		ZE0101 0039
		800 Watt / AC 230 V	1 Stück	ZE0101 0005		ZE0101 0040

	Artikelbeschreibung	Wattleistung	Liefereinheit	Artikelnummer weiß/weiß	Artikelnummer weiß/schwarz	Artikelnummer schwarz/schwarz
	Elektro-Set WRX in weiß/weiß, weiß/schwarz, schwarz/schwarz Das Elektro-Set WRX bestehend aus einem Wandauslass (Schutzart IPX4) inkl. Funkempfänger, einem elektronisch geregelten Heizstab und dem Regler Funk-Comfort.	300 Watt / AC 230 V	1 Stück	ZE0315 0002	ZE0315 0009	ZE0315 0016
		600 Watt / AC 230 V	1 Stück	ZE0315 0004	ZE0315 0011	ZE0315 0018
		800 Watt / AC 230 V	1 Stück	ZE0315 0005	ZE0315 0012	ZE0315 0019

Für Elektro-Zusatzbetrieb bestellen Sie zum Signo das passende Elektro-Set. Die Zuordnung der verschiedenen Heizstab-Leistungen zu den Heizkörpergrößen siehe Tabelle „Wärmeleistung - E-Set“, Seite 71. Technische Beschreibung siehe Seite 77.

Anschluss Signo im Elektro-Zusatzbetrieb

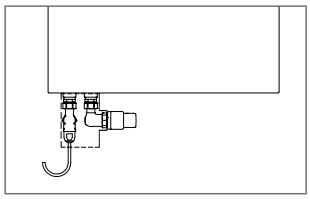

Die Installation ist in der Absperrverschraubung von unten möglich. Das Elektro-Set ist auch nachrüstbar.

Achtung:
Für eine optisch anspruchsvolle Installation empfehlen wir die Leerdose in unmittelbarer Nähe des Heizkörpers. Der Heizkörper kann nur nach kompletter Entleerung des Heizungsnetzes demontiert werden, da der Heizstab durch die Absperrverschraubung in den Heizkörper ragt.

Signo®, Signo®-E

Zubehör

Bezeichnung Abbildung	Beschreibung	Artikelnummer	Liefer- menge	Mengen- einheit
Thermostatkopf				
	Weiß	**ZV0038 0003**	**1**	**Stück**
	Edelstahl-Optik	**ZV0038 0002**	**1**	**Stück**

Ersatzteile

Bezeichnung Abbildung	Beschreibung	Artikelnummer	Liefer- menge	Mengen- einheit
Befestigungs-Set				
	Set bestehend aus: 1 Befestigungsbügel, 1 Blechkonsole, 1 Justierschraube M8 × 55, 1 Zylinderschraube M6 × 30, 1 Scheibe Ø 6, 1 Schlüssel SW6, 1 Entlüftungsstopfen G¼", 2 Sechskantmuttern M8, 2 Senkschrauben M8 × 30, 3 Dübel Ø 10, 3 Schrauben 8 × 80, 3 Scheiben Ø 8.			
VDI 6036 **Geeignet für Anforderungs-klasse II.**				
	Befestigungsset für Signo Ausführung links			
	Sichtbare Teile weiß	**ZB0427 0001**	**1**	**Stück**
	Sichtbare Teile in Farbe (Bitte bei Bestellung Farbe angeben)	**ZB0427***	**1**	**Stück**
	Befestigungsset für Signo Ausführung rechts			
	Sichtbare Teile weiß	**ZB0428 0001**	**1**	**Stück**
	Sichtbare Teile in Farbe (Bitte bei Bestellung Farbe angeben)	**ZB0428***	**1**	**Stück**
Thermostatkopf				
	Chrom	**ZV0038 0001**	**1**	**Stück**