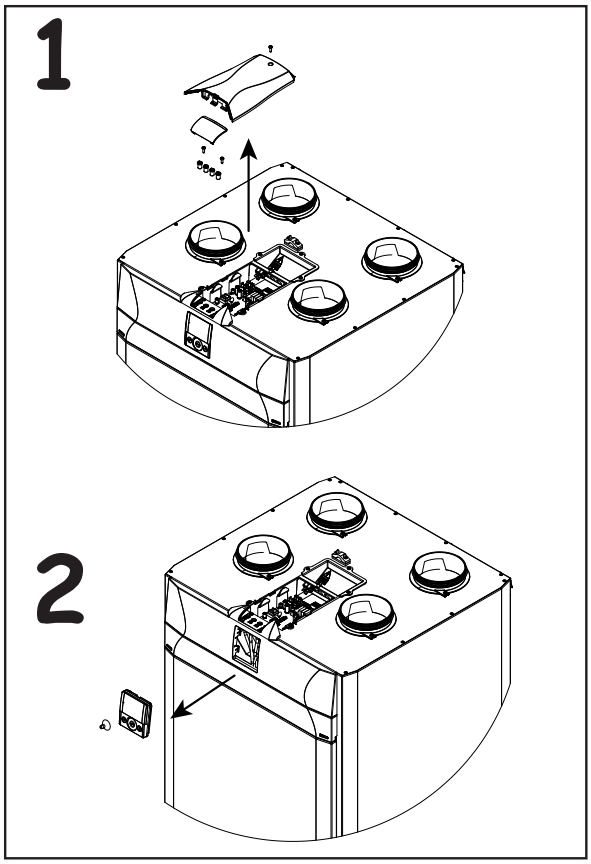

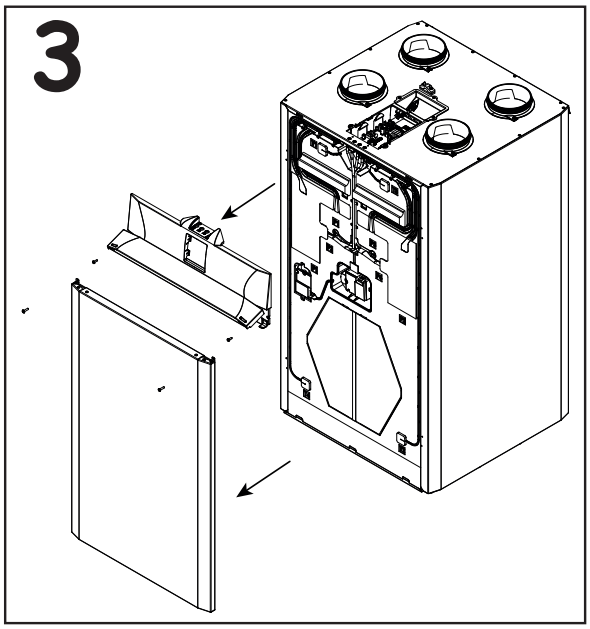

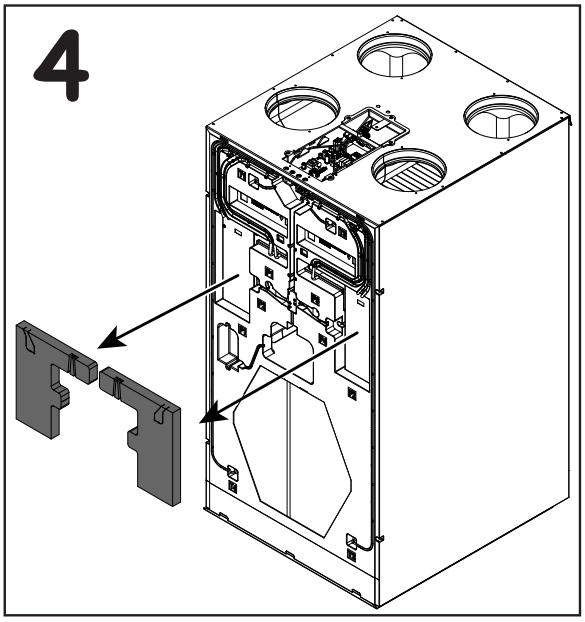

Warnung

Unterbrechen Sie die Spannungsversorgung, bevor Sie das Wohnraumlüftungsgerät öffnen!

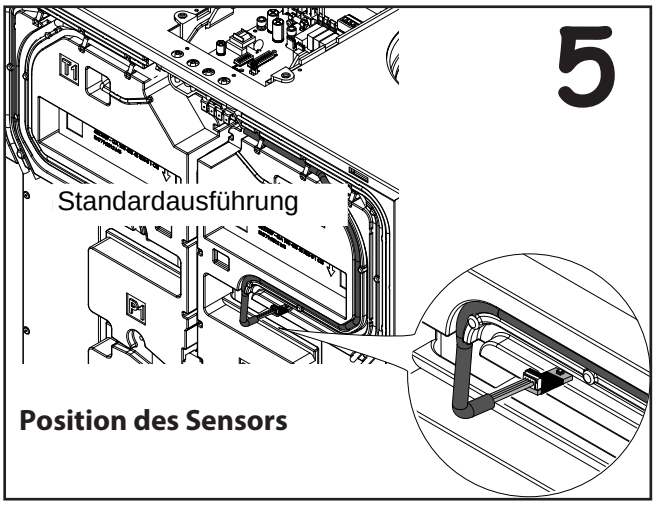

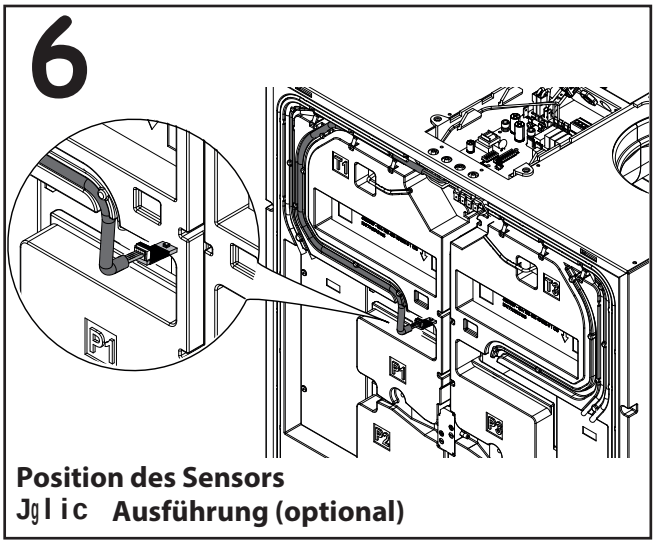

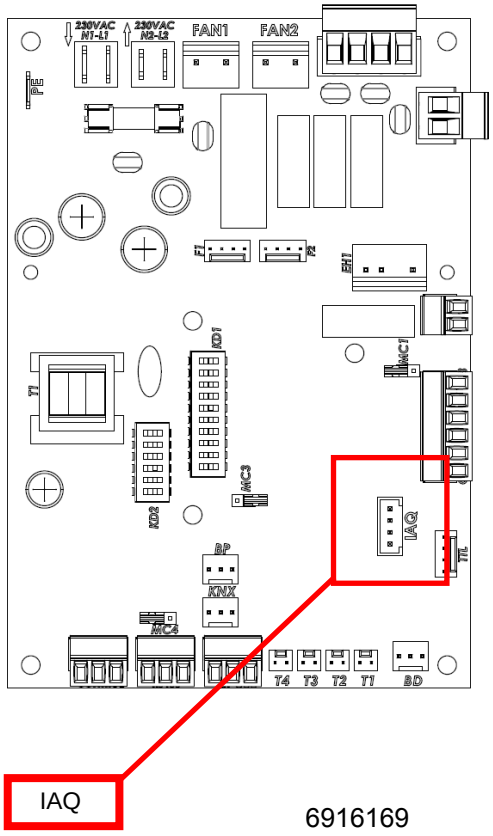

6916169