Produkt: KLUDI PURE&STYLE 4 Loch, Wannenfüll- und Brause-Armatur DN 15

Artikel-Nr.: 404250575

Oberfläche: 05 chrom

Artikeltext

Hersteller KLUDI GmbH & Co. KG
Typ: KLUDI PURE&STYLE
Wannenfüll- und Brause-Armatur, DN 15/ PN 10
Art. Nr. 404250575
4 Loch Wannenfüll- und Brause-Armatur
herausziehbare Logo 1 S Brause
mit starrem Brausehalter
autom. Umstellung: Brause/ Wanne
Vierloch-Fliesenrandmontage
geschlossener Hebel, Metall
Strahlregler, S-Pointer M24
eigensicher gegen Rückfließen
Keramik Oberteil 90°
Durchflussmenge bei 3 bar = 27 l/ min.
Schaftbefestigung
Ohne Armaturenanschlussdruckschläuche Art. Nr. 7544605-00
Handbrauseschlauch M15 x 1500 mm

Produktabbildung

Maßzeichnung

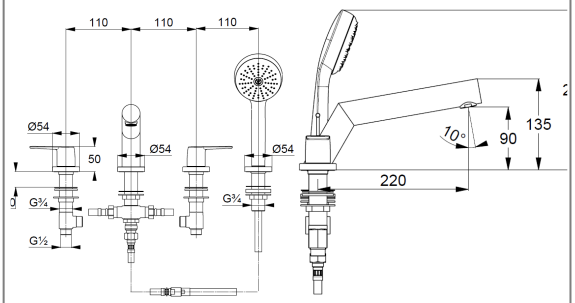
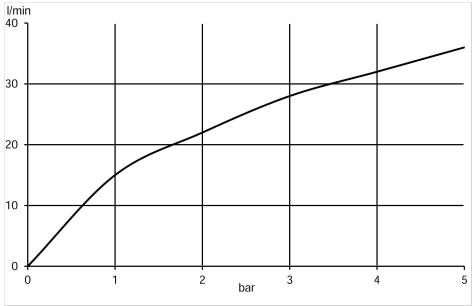
Durchflussdiagramm