KLUDI BALANCE
Zwei-Wege-Umstellung
Feinbau-Set

Artikel- Nr.:
528478775

Oberfläche:
87 schwarzmatt/chrom

Artikeltext
Hersteller KLUDI GmbH & Co. KG
Typ: KLUDI BALANCE
Zwei-Wege-Umstellung
Feinbau-Set
Artikel- Nr.: 528478775
Zwei-Wege-Umstellung
Feinbau-Set ohne Unterputz-Rohbau-Set
für Unterputzkörper KLUDI Art. Nr. 29747
Zylinder Griff, Metall
mit variabler Einbautiefe
mit Schubrosette Ø 100 mm

Produktabbildung
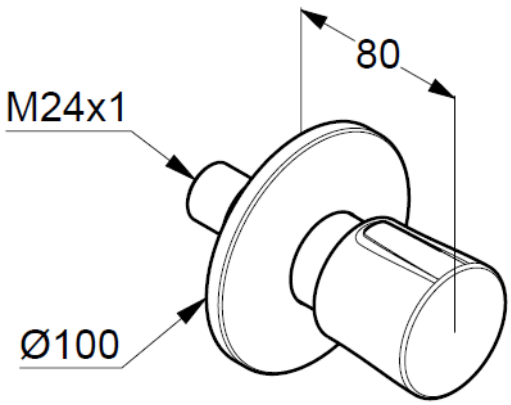
Maßzeichnung