Spare Parts / Ersatzteile / Pièces de recharge / Pezzi di Ricambio / Piezas de requesto / Parte de reposição / Reserveonderdelen / Reservdelar / Reservedeler / Varaosat / Vraosat / Varahlutir / Ανταλλακτικά / Yedek Parçalar / Náhradní díly / Náhradné diely / Nadomestni deli / Резервни части / Запчасти / Części Zapasowe / Piese de schimb / Rendelhető alkatrészek / Запасні частини / Reservni delovi / Резервни делови / Резервни делови / Atsarginių dalių / Tellitavad varuosad / Rezervju daļu

Pos.	Part No.	
1	A 861 534 NU	
2	A 861 531 NU	
3	A 861 533 NU	
4	F 961 050 NU	
5	A 960 001 NU	
6	A 860 794 NU	
7	A 861 532 NU	
8	A 861 535 NU	
9	A 7711 NU	6pcs
	A 7713 NU	120pcs
	A 7714 NU	240pcs
10	F 961 033 NU	
	A 960 635 NU	(ext. cable 2m)
11	A 861 537 NU	

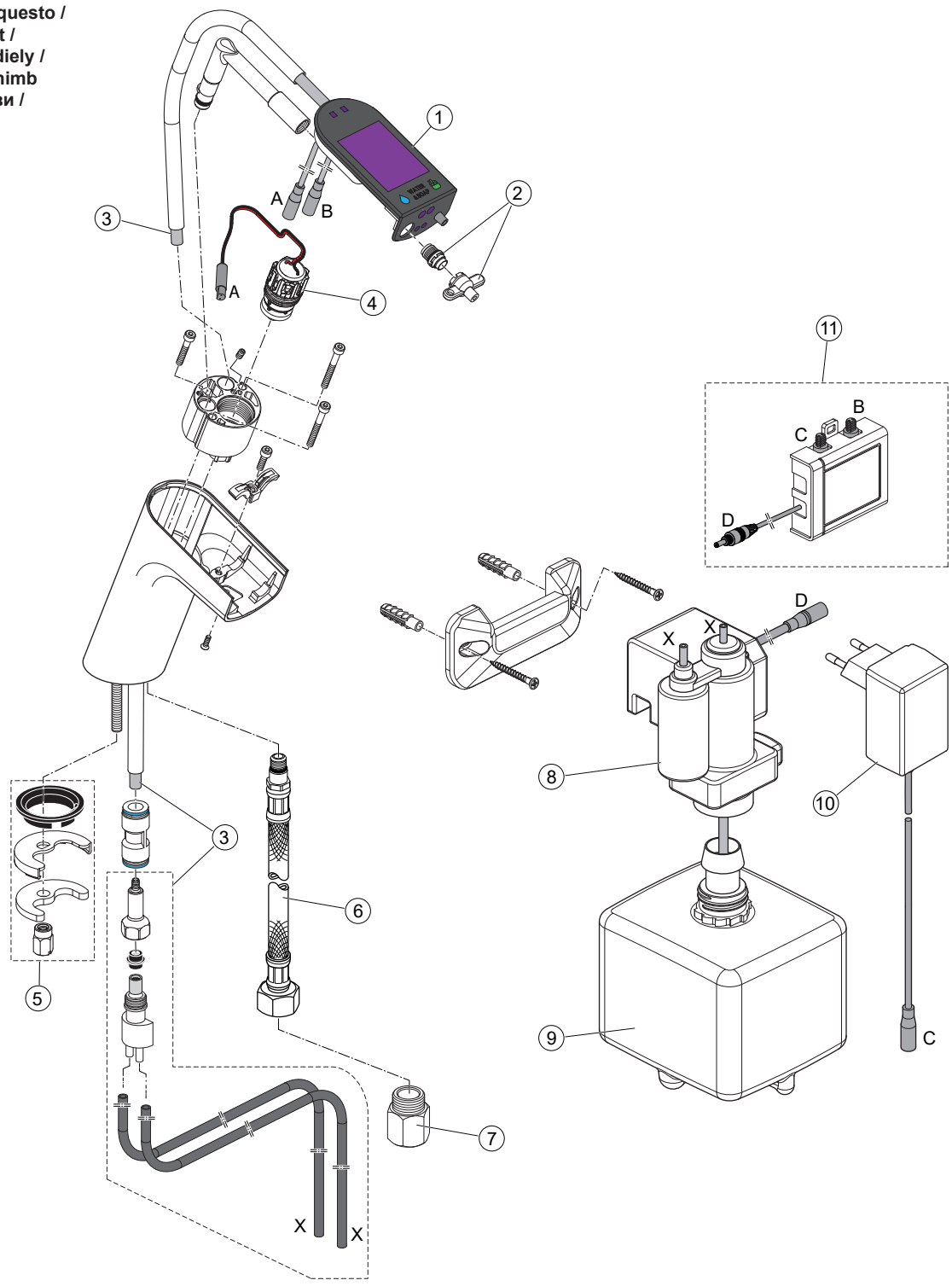

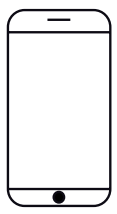

Password: 0000

GET IT ON Google Play

Download on the App Store

P	bar	0,5 – MAX. 10	1 – 5	Q (3 bar)	Q
T	°C	MAX. 80	40	L/min	ml /
				1,9	0,1-2

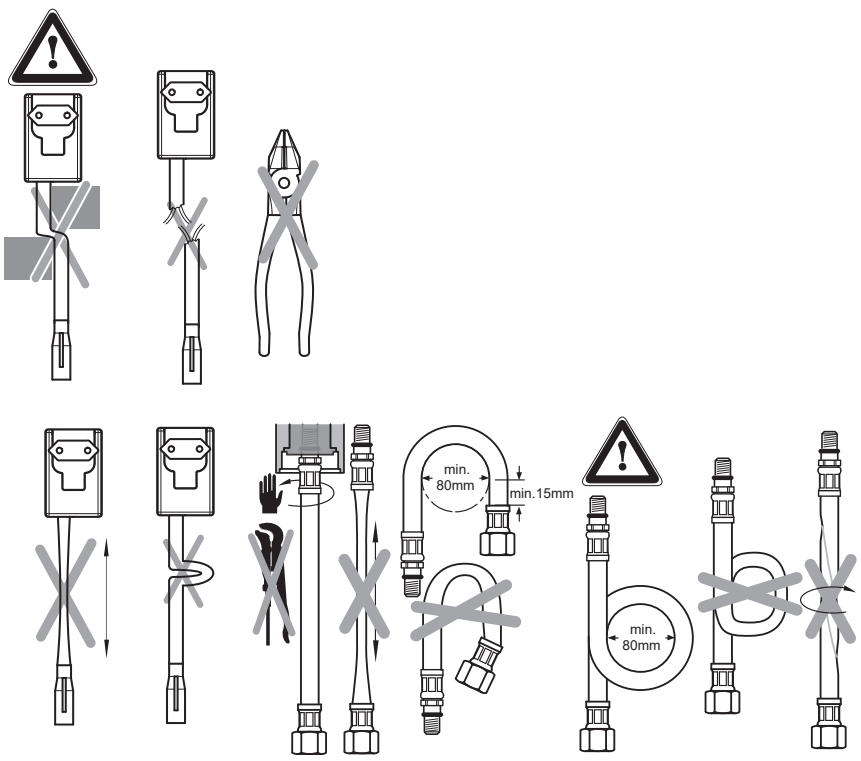

INTELLIMIX

A 7488 ..

1221 / A 868 977 R4
Made in Germany

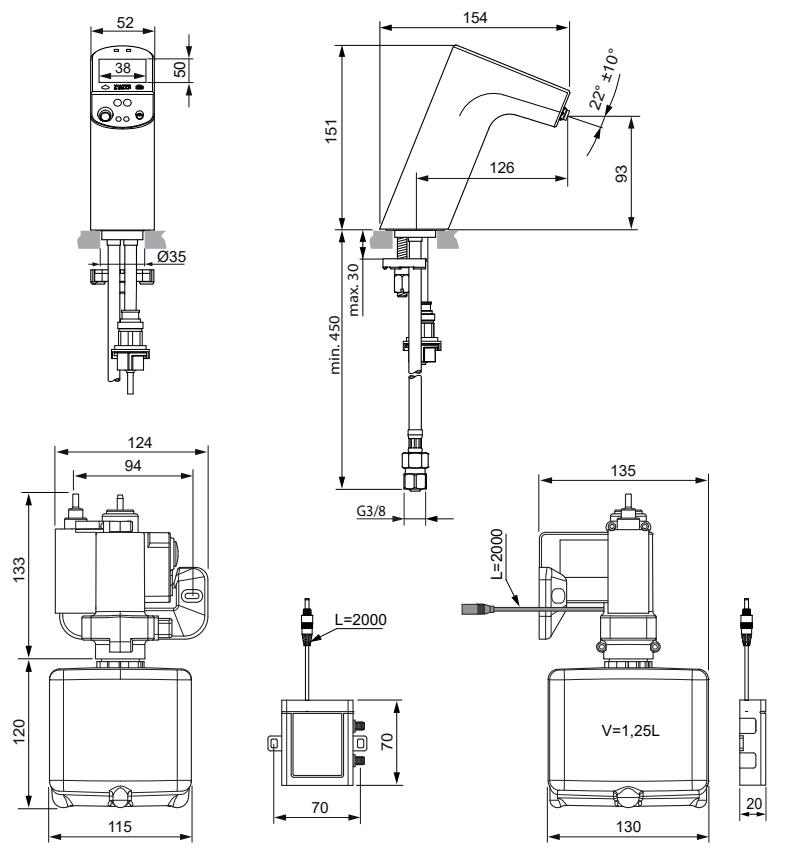

Ideal Standard International NV
Corporate Village - Gent Building
Da Vincilaan 2
1935 Zaventem
Belgium

www.idealstandardinternational.com

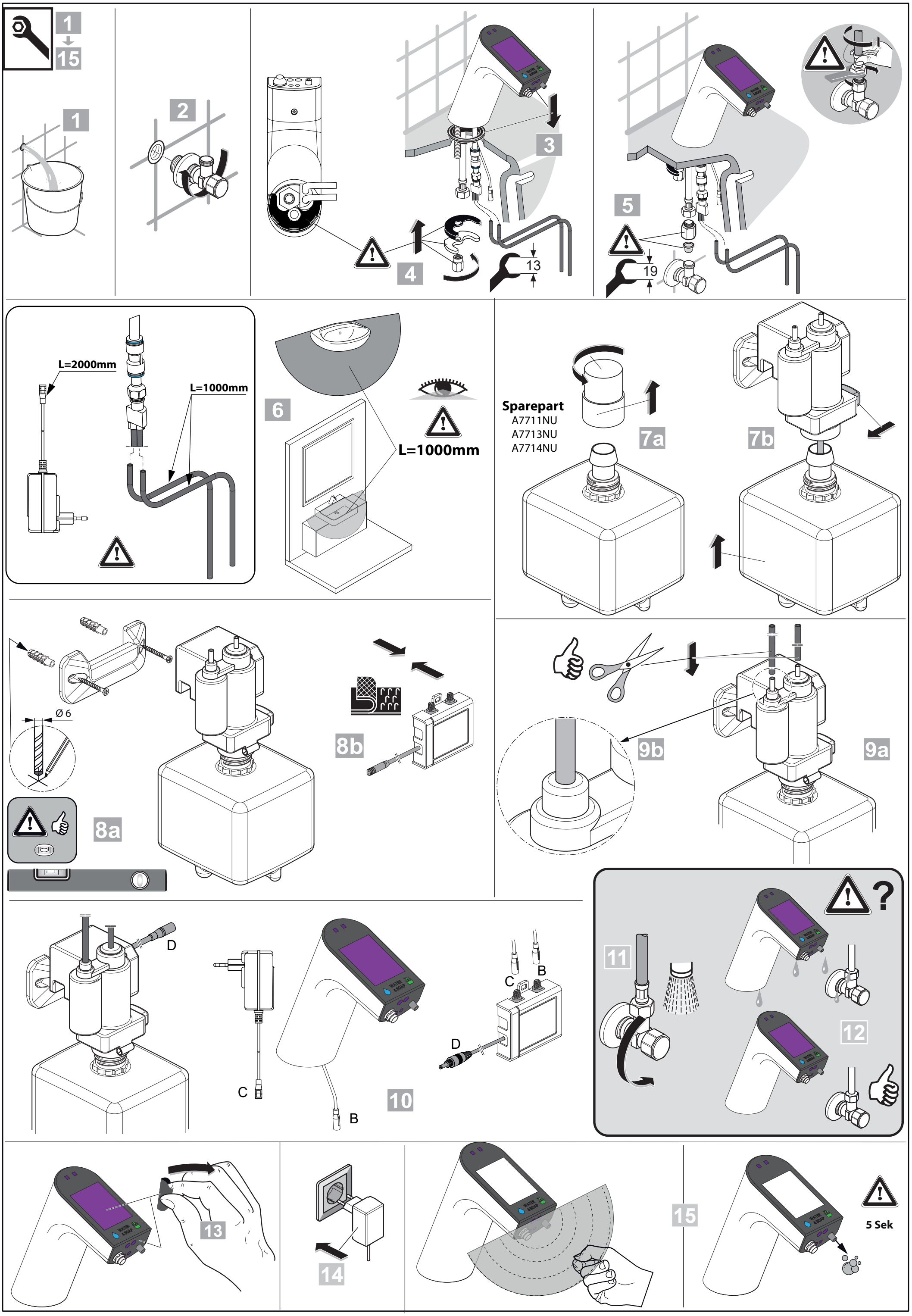
1
15
1
2
3
4
13
5
19
L=2000mm
L=1000mm
6
L=1000mm
Sparepart
A7711NU
A7713NU
A7714NU
7a
7b
Ø 6
8a
8b
9a
9b
D
C
B
C
B
D
10
11
12
?
13
14
15
5 Sek