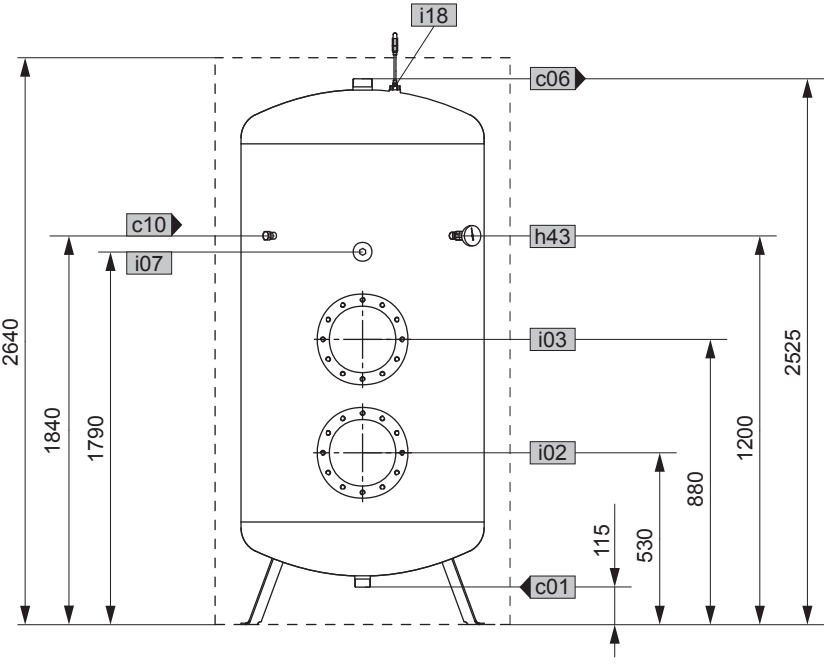
i18
c06
c10
h43
i07
i03
i02
c01
2640
1840
1790
2525
1200
880
530
115

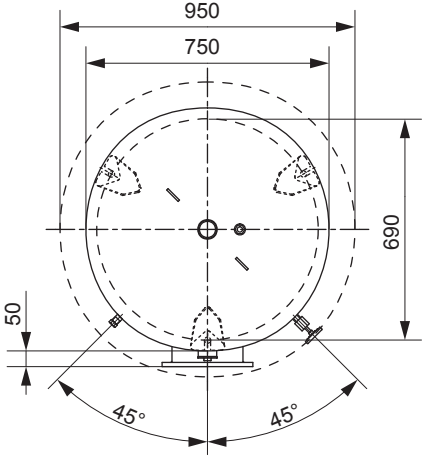
950
750
690
50
45°
45°