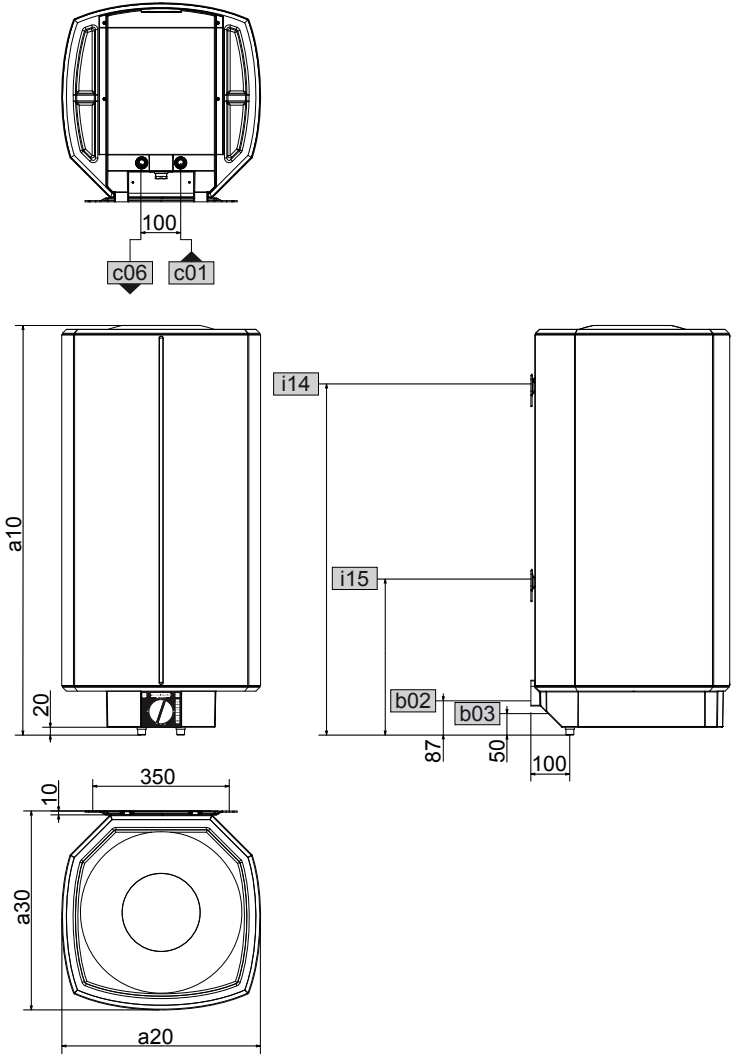
100
c06
c01
a10
20
i14
i15
b02
b03
87
50
100
350
10
a30
a20