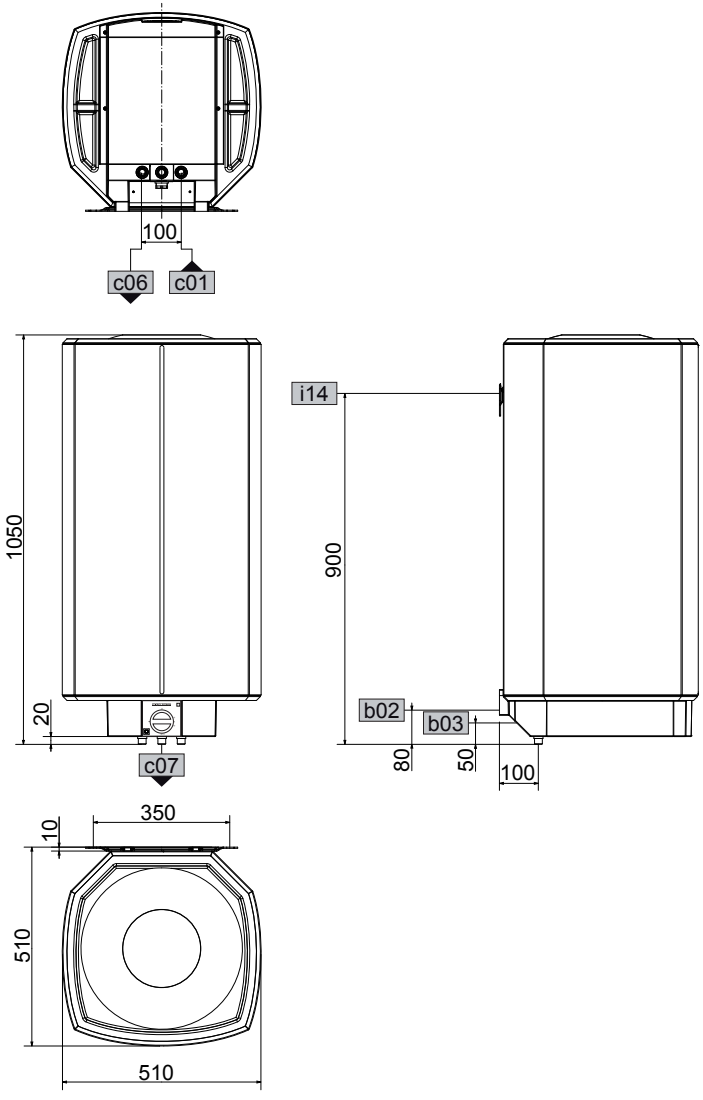
100
c06
c01
1050
20
c07
i14
900
b02
b03
80
50
100
350
10
510
510