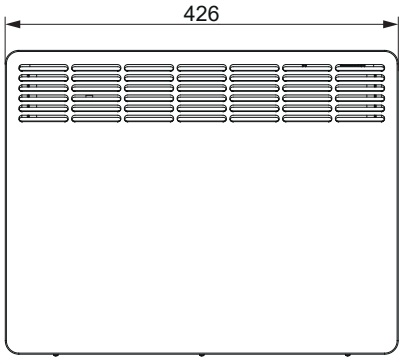
426

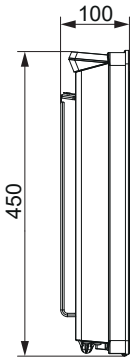
100
450

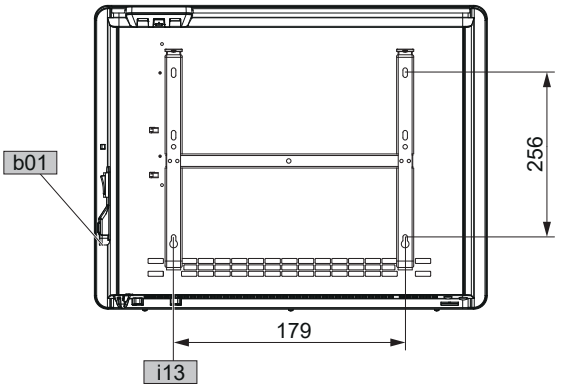
b01
256
179
i13