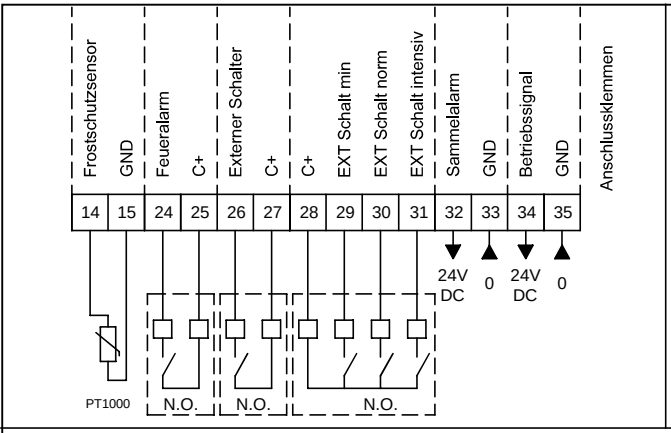

AIR1 CAP

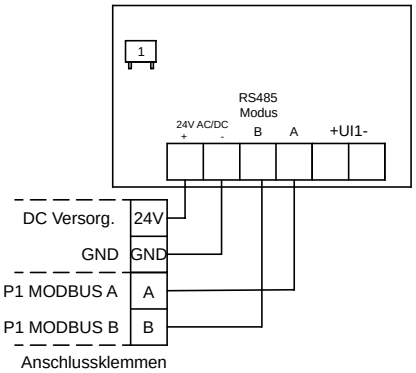

Mischventil Warmwasser Nachheizung

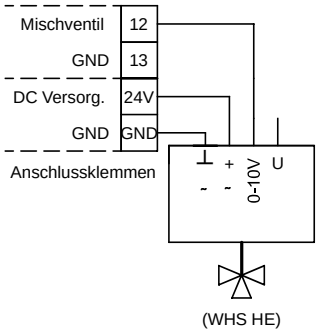

Y3 Mischventil Kaltwassersatz

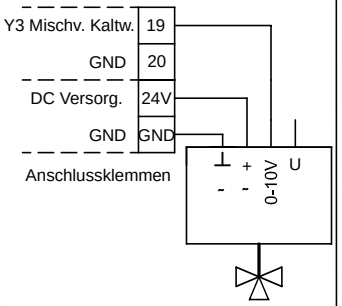

AIR1-BE ECO

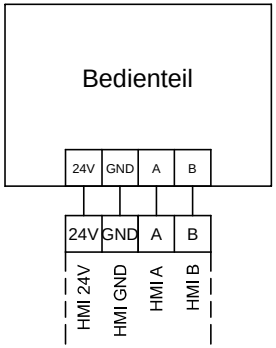

Elektrische Nachheizung

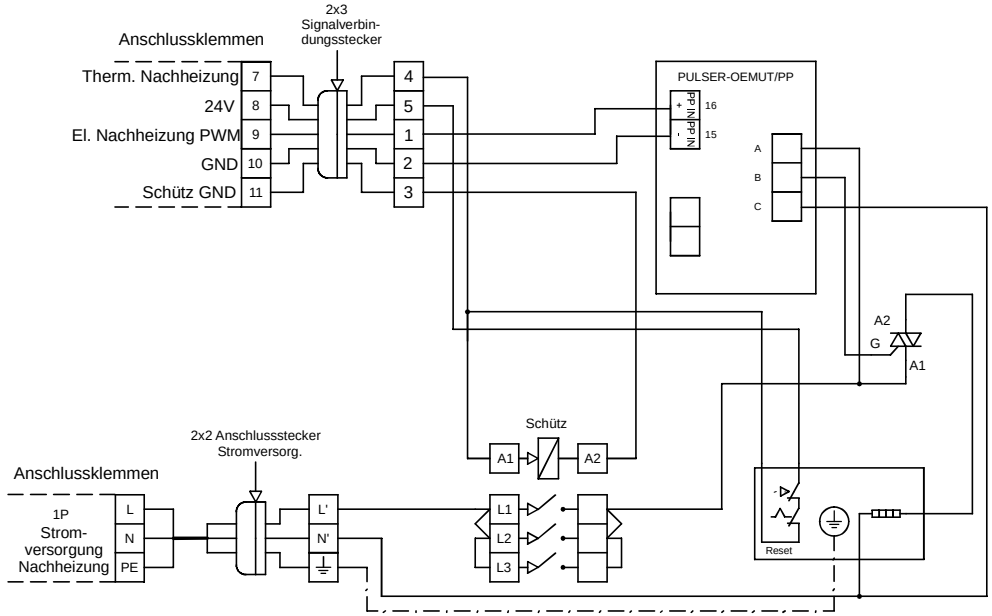

Pumpen

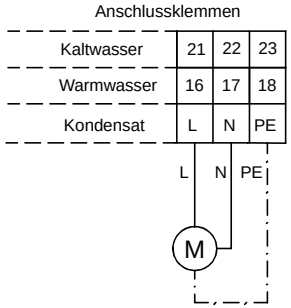

AIR1-BE TOUCH

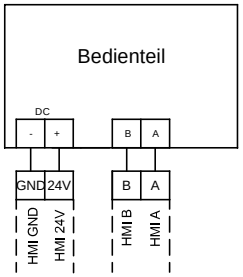

Stromver-sorgung

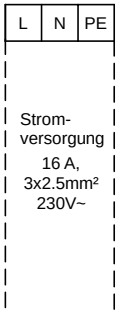

BACNET & MODBUS

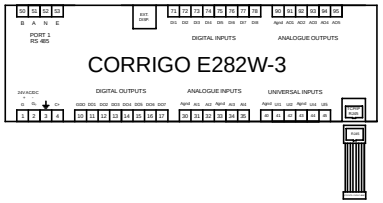

Luftqualitätssensoren

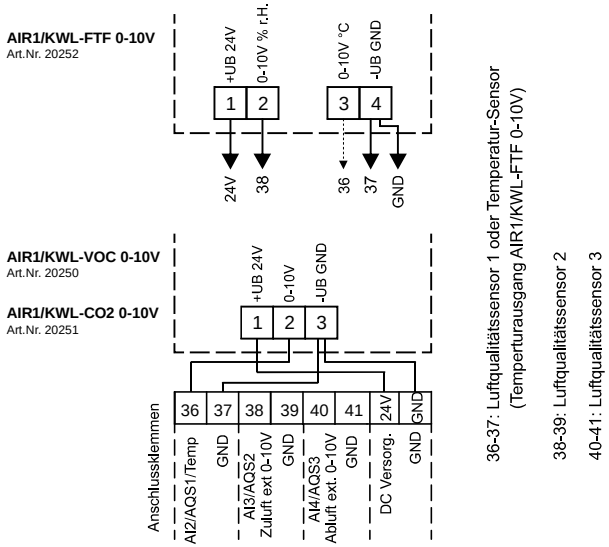

Air1 CO2 K

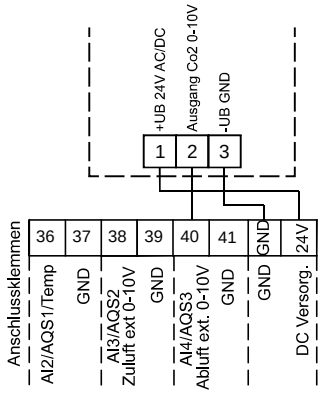

de

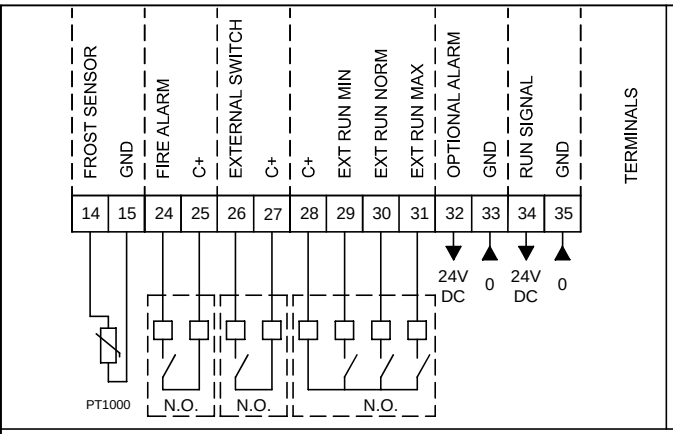

AIR1 CAP

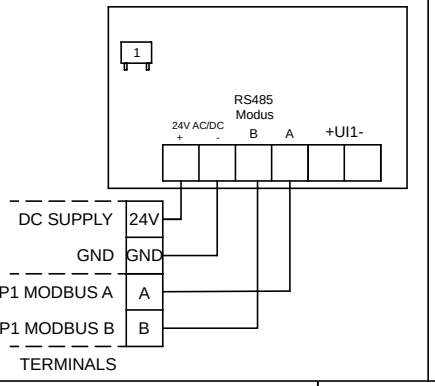

WATER HEATER MIXING VALVE

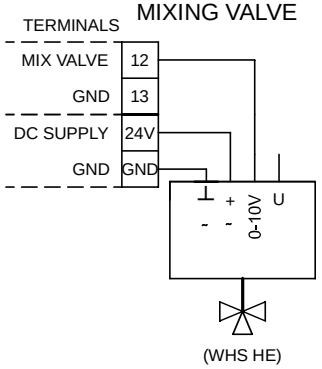

Y3 COOLING VALVE

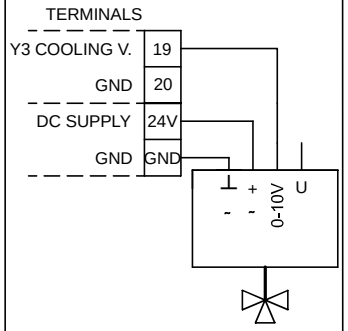

AIR1-BE ECO

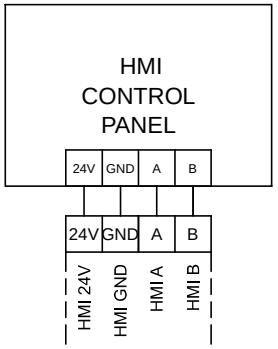

ELECTRICAL AFTER HEATER

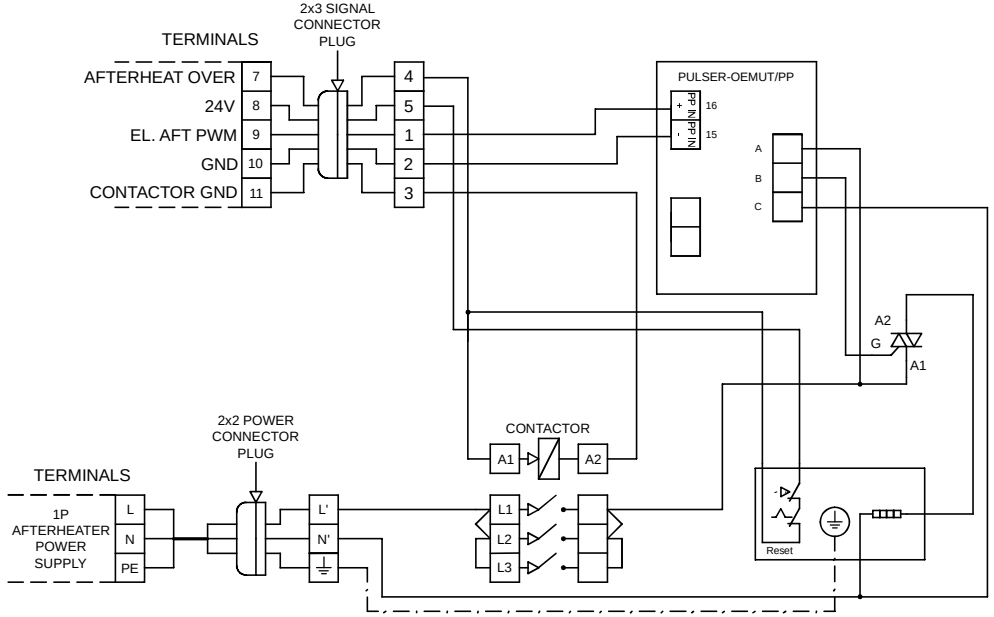

PUMP WW/CW/DRAINAGE TERMINALS

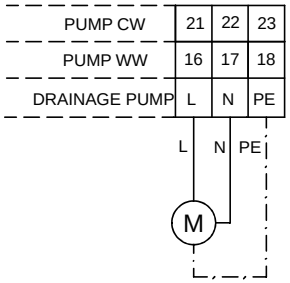

AIR1-BE TOUCH

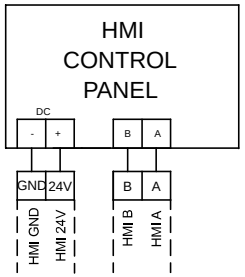

UNIT POWER SUPPLY

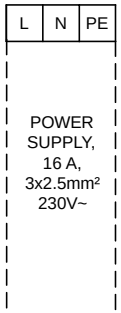

BACNET & MODBUS

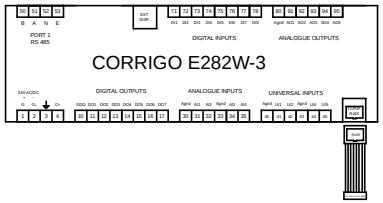

Air Quality Sensors

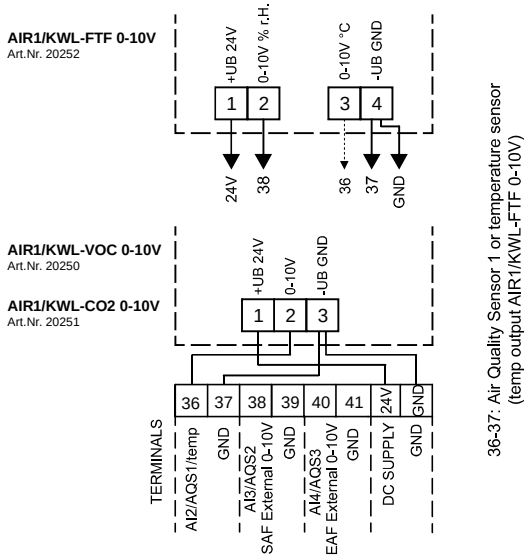

36-37: Air Quality Sensor 1 or temperature sensor (temp output AIR1/KWL-FTF 0-10V)

38-39: Air Quality Sensor 2

40-41: Air Quality Sensor 3

Air1 CO2 K

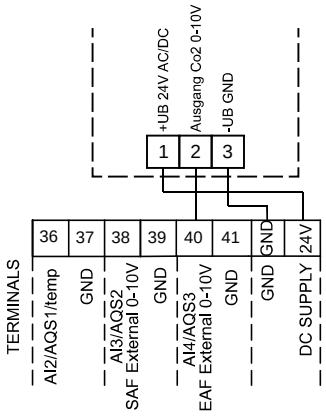

en

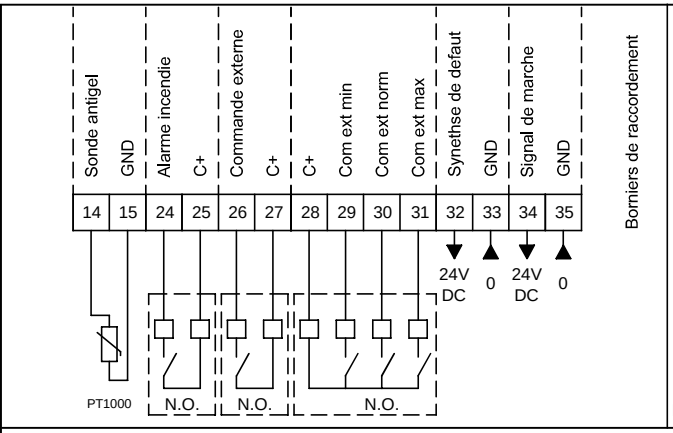
Sonde antigel
GND
Alarme incendie
C+
Commande externe
C+
C+
Com ext min
Com ext norm
Com ext max
Synethse de defaut
GND
Signal de marche
GND
14 15 24 25 26 27 28 29 30 31 32 33 34 35
24V DC
0
24V DC
0
PT1000
N.O.
N.O.
N.O.
Borniers de raccordement

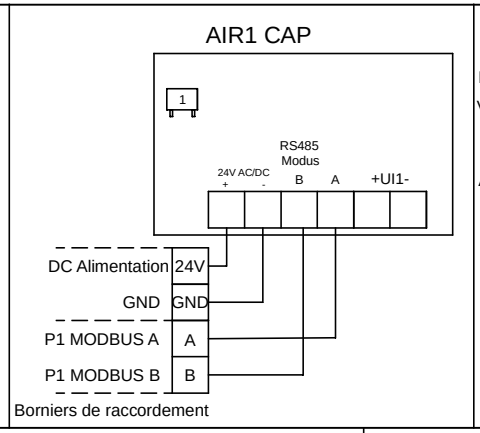
AIR1 CAP
1
RS485
Modus
24V AC/DC
B A +UI1-
DC Alimentation 24V
GND GND
P1 MODBUS A A
P1 MODBUS B B
Borniers de raccordement

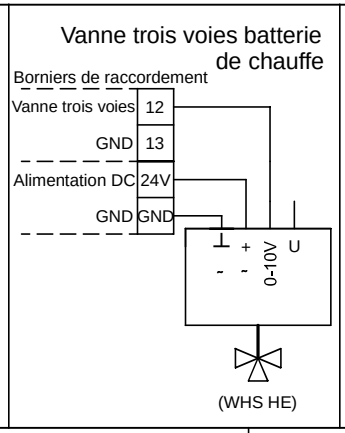
Vanne trois voies batterie de chauffe
Borniers de raccordement
Vanne trois voies 12
GND 13
Alimentation DC 24V
GND GND
0-10V
U
(WHS HE)

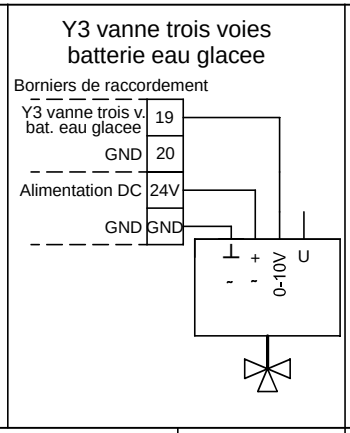
Y3 vanne trois voies batterie eau glacee
Borniers de raccordement
Y3 vanne trois v. bat. eau glacee 19
GND 20
Alimentation DC 24V
GND GND
0-10V
U

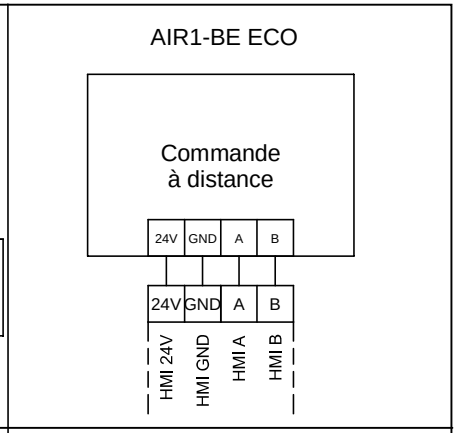
AIR1-BE ECO
Commande à distance
24V GND A B
24V GND A B
HMI 24V
HMI GND
HMI A
HMI B

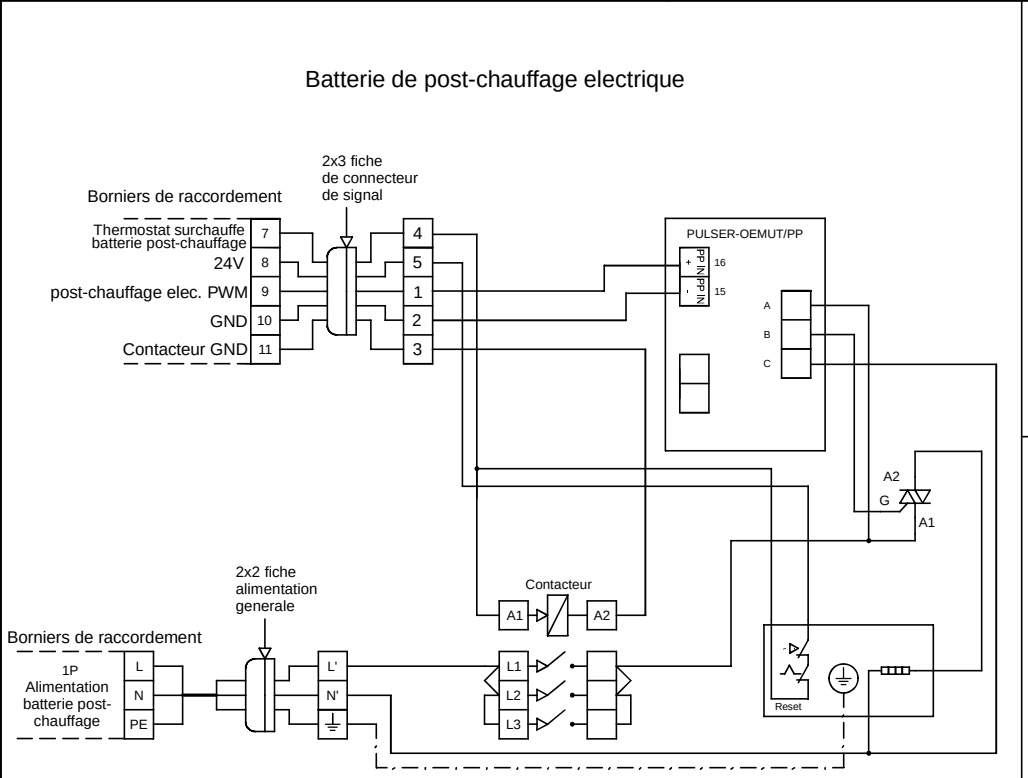
Batterie de post-chauffage electrique
2x3 fiche de connecteur de signal
Borniers de raccordement
Thermostat surchauffe batterie post-chauffage 7
24V 8
post-chauffage elec. PWM 9
GND 10
Contacteur GND 11
4 5 1 2 3
PULSER-OEMUT/PP
PP PN
16
15
A
B
C
A2
G
A1
Contacteur
A1 A2
2x2 fiche alimentation generale
Borniers de raccordement
1P Alimentation batterie post-chauffage
L N PE
L' N'
L1 L2 L3
Reset

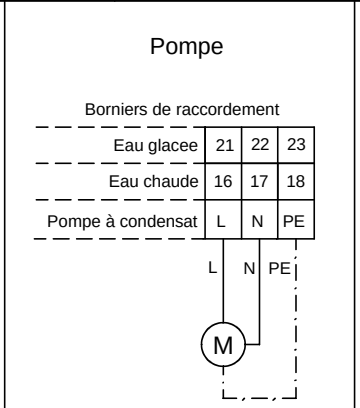
Pompe
Borniers de raccordement
Eau glacee 21 22 23
Eau chaude 16 17 18
Pompe à condensat L N PE
L N PE
M

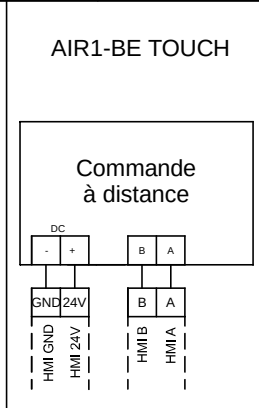
AIR1-BE TOUCH
Commande à distance
DC
- +
B A
GND 24V
B A
HMI GND
HMI 24V
HMI B
HMI A

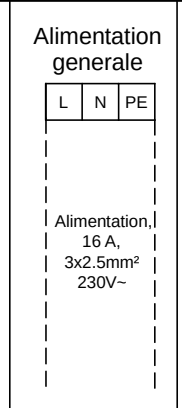
Alimentation generale
L N PE
Alimentation, 16 A, 3x2.5mm² 230V~

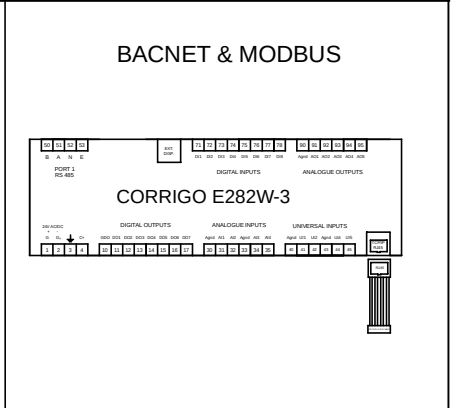
BACNET & MODBUS
CORRIGO E282W-3

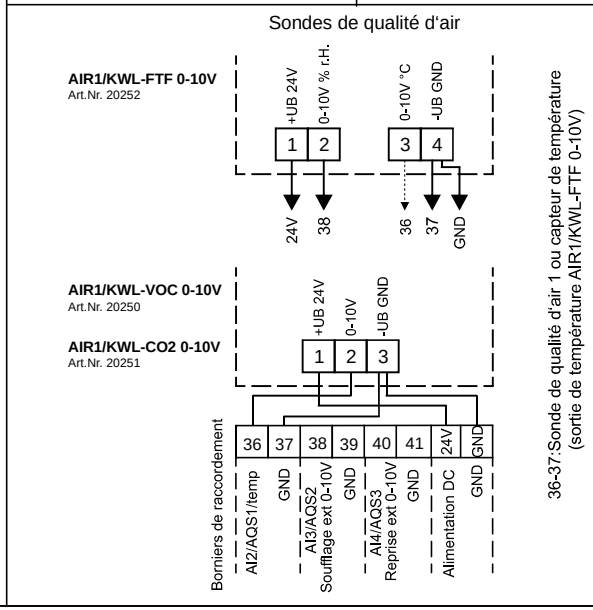
Sondes de qualité d'air
AIR1/KWL-FTF 0-10V
Art.Nr. 20252
+UB 24V
0-10V % r.H.
0-10V °C
-UB GND
1 2 3 4
24V 38 36 37 GND
AIR1/KWL-VOC 0-10V
Art.Nr. 20250
AIR1/KWL-CO2 0-10V
Art.Nr. 20251
+UB 24V
0-10V
-UB GND
1 2 3
36 37 38 39 40 41 24V GND
Borniers de raccordement
AI2/AQS1/temp
GND
AI3/AQS2 Soufflage ext 0-10V
GND
AI4/AQS3 Reprise ext 0-10V
GND
Alimentation DC
GND
36-37:Sonde de qualité d'air 1 ou capteur de température (sortie de température AIR1/KWL-FTF 0-10V)
38-39: Sonde de qualité d'air 2
40-41: Sonde de qualité d'air 3

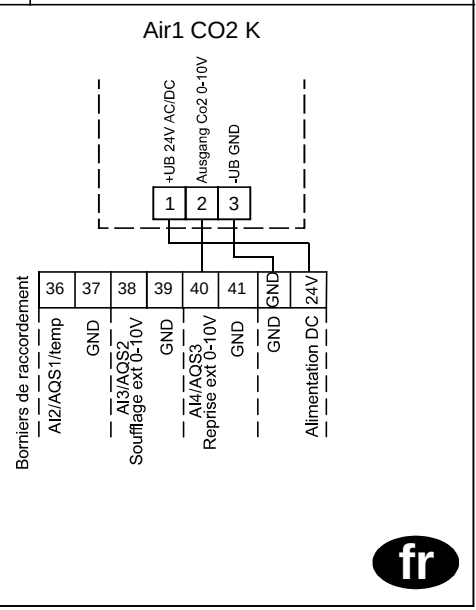
Air1 CO2 K
+UB 24V AC/DC
Ausgang Co2 0-10V
-UB GND
1 2 3
36 37 38 39 40 41 GND 24V
Borniers de raccordement
AI2/AQS1/temp
GND
AI3/AQS2 Soufflage ext 0-10V
GND
AI4/AQS3 Reprise ext 0-10V
GND
GND
Alimentation DC

fr